CLOVER 4

Lupa de video de mano

Guía del usuario

Rev E

Contenido

Precaution 1

Quick Start 3

Visión general 3

Composiciones 5

Accesorios 8

Batería y carga 9

Soporte de escritura 14

Operation 15

Botón de encendido 15

Tipo de pitido 16

Magnificación 18

Modo de color 19

Brillo 22

Ajuste de dos colores 23

Iluminación 25

Helar 25

Conexión de TV 27

Memoria 29

Ahorro de energía automático 29

Restaurar 30

Troubleshooting 31

La unidad no se enciende 31

Pantalla negra o pantalla blanca 31

La imagen no cambia 32

Manchas o imperfecciones en la pantalla 33

Specifications 34

Precaution



Antes de usar Clover 4 por primera vez, debe cargar su batería. Consulte la **sección Batería y carga** para obtener más detalles.



Siempre opere la unidad en un lugar donde la temperatura esté entre 10 ° C y 35 ° C (50 ° F y 95 ° F).



Mantenga la unidad alejada de áreas húmedas, lluvia y otras fuentes de líquidos. No sumerja la unidad.



No intente reparar la unidad. Cualquier intento no autorizado anulará la garantía del producto. Póngase en contacto con su distribuidor para obtener servicio.



Utilice el adaptador de corriente y la batería

suministrados.

Quick Start

Visión general

Gracias por comprar CLOVER 4.

CLOVER 4 es una lupa de video portátil de mano con una pantalla LCD panorámica de 4.3 pulgadas, que proporciona imágenes nítidas y claras que se ven fácilmente en varios niveles de aumento y modos de color.

La unidad le permite colocarlo sobre o cerca del

objeto. Es compatible con el zoom continuo y las imágenes se pueden

congelado para su posterior visualización. También tiene un soporte de escritura plegable integrado. Esta unidad es ideal para ver etiquetas, libros,

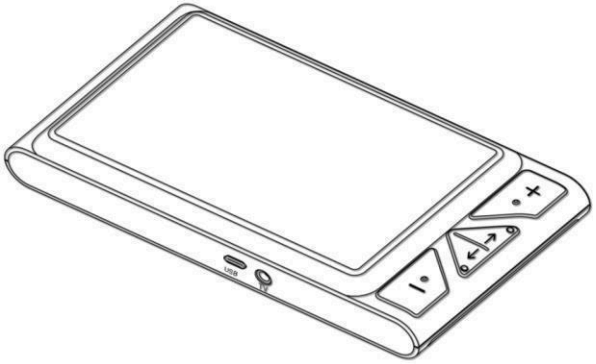

periódicos, etc.

15. Puerto de TV

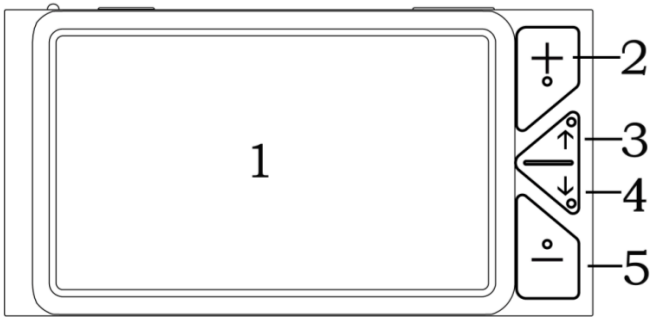

1. LCD Screen
2. Zoom In
3. Color Mode Up
4. Color Mode Down

5. Zoom Out

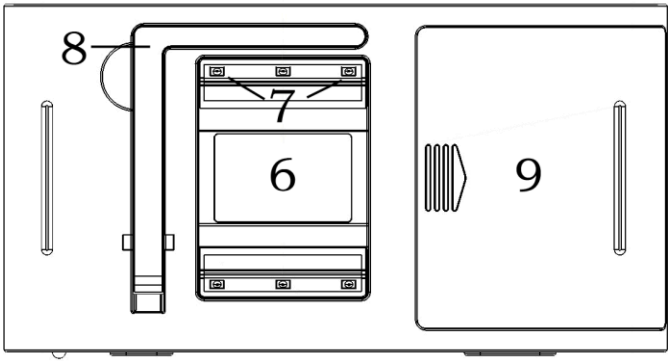

6. Camera
7. LED Lights
8. Writing Stand
9. Battery Slot

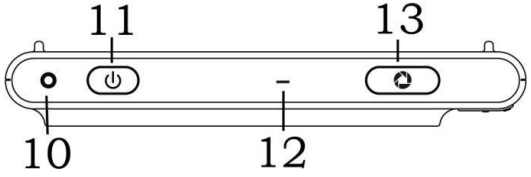

10. Power LED
11. Power
12. Beep
13. Freeze

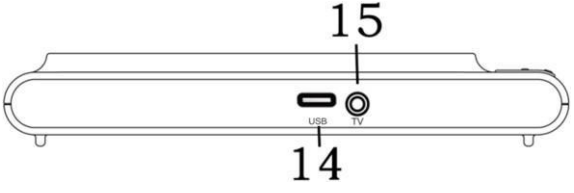

14. USB Type-C Port
15. TV Port

TV Cable



User Manual



Power Adapter



Cleaning Cloth



Carrying Case



Battery



USB Cable



TV Cable

Batería y carga
Instalación de la batería

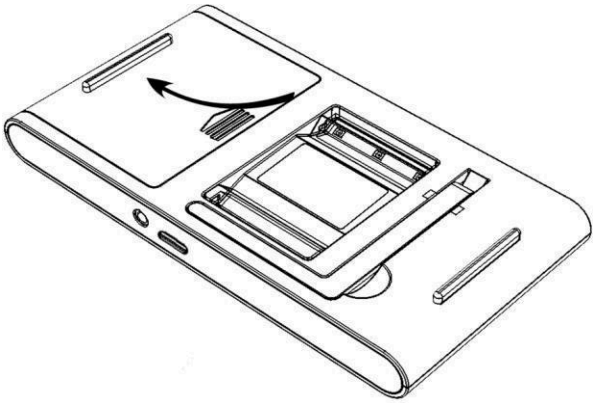

1. Gire la unidad para que la parte posterior quede hacia arriba

2. Presione el icono de flecha en la tapa de la batería y deslícelo hacia afuera para abrir la tapa de la batería
3. Inserte la batería en la posición correcta en la ranura de la batería
4. Coloque y deslice hacia atrás la tapa de la batería

Carga de la batería

1. Conecte el cable USB suministrado al adaptador de corriente

2. Conecte el cable USB suministrado al puerto USB de la unidad

3. Enchufe el adaptador de corriente a una toma de CA y comience a cargar

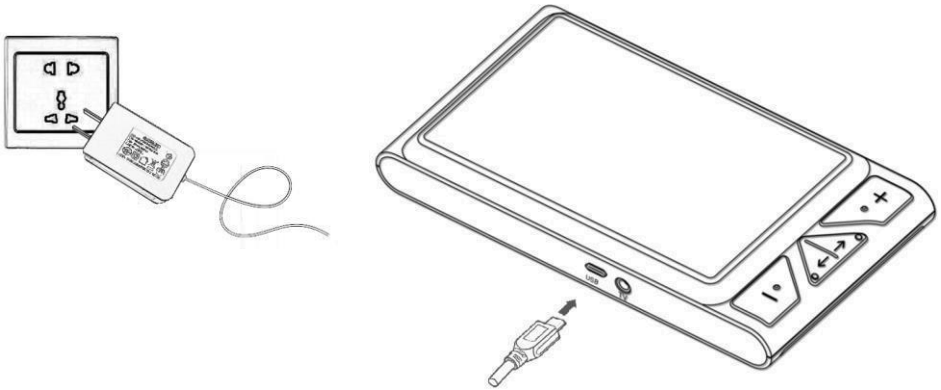

El estado del indicador LED de encendido

Cargando cuando la unidad está apagada, el LED de encendido será verde y luego se apagará automáticamente cuando esté completamente cargada. Una carga completa tardará aproximadamente 5 horas y hará que la unidad funcione continuamente durante aproximadamente 3 ~ 3,5 horas

Cargando cuando la unidad está encendida, el

LED de encendido será verde

Cuando la unidad está encendida y el adaptador de corriente no está conectado, el LED de encendido será verde cuando el nivel de la batería sea alto y será rojo cuando el nivel de la batería sea bajo. Cuando la luz roja comience a parpadear, deberá cargar la batería

También puede verificar el estado de la batería presionando el botón de encendido. Consulte las siguientes instrucciones para obtener más

detalles:

Soporte de escritura

Abra el soporte de escritura como se muestra en la siguiente figura. Y puedes escribir debajo de la cámara.

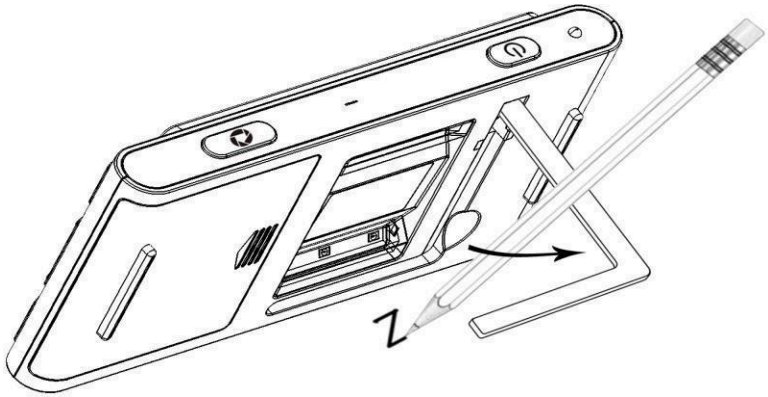

Operation

Botón de encendido

- Mantenga presionado el botón de encendido ⏻ durante 3 segundos para encender la unidad cuando esté apagada

- Mantenga presionado el botón de encendido ⏻ durante 3 segundos para apagar la unidad cuando esté encendida

- Cuando la unidad esté encendida, presione el botón de encendido ⏻ para verificar el estado actual de la capacidad de la batería, el modo de color, el modo de congelación y el pitido

- Presione otros botones cuando mantenga presionado el botón de encendido para realizar funciones combinadas. Consulte las siguientes instrucciones para obtener más detalles:

Tipo de pitido

Pitido de encendido/apagado de la unidad

Pitido de botón

Pitido de umbral

Pitido de batería baja

Control de pitidos:

- Prensa y sostener el helar botón para 3 segundos para encender/apagar el pitido

Magnificación

- Presione el botón Acercar + para aumentar la ampliación y mantenga presionado el botón Acercar + para un aumento continuo
- Prensa el Zoom Fuera botón — Para disminuya el aumento y mantenga presionado el botón Alejar para una disminución continua

Modo de aumento normal: 3.5x ~ 16x

Modo de color

Un modo de color es una combinación de colores predefinida. El modo a todo color es adecuado para imágenes y mapas. El modo de contraste mejorado se combina con diferentes colores de primer plano y de fondo y puede ayudar a los usuarios a leer con mayor claridad.

- ❑ Presione el botón Color Mode Down ↓ para desplazarse en una dirección por la lista de combinaciones de colores

- Presione el botón Color Mode Up ↑ para desplazarse en la otra dirección por la lista de combinaciones de colores

- Presione el botón Color Mode Up ↑ y el botón Color Mode Down ↓ al mismo tiempo para cambiar rápidamente entre el modo Full Color y el modo Enhanced Contrast actual

- Mantenga presionado el botón Modo de color hacia arriba ↑ y el botón Modo de color hacia abajo ↓ al mismo tiempo durante 5 segundos para cambiar entre la lista de combinación de

colores simplificada y la lista de combinación de colores integrada (predeterminado de fábrica)

Amarillo sobre azul

- Full Color
- White on Black
- Black on White
- Yellow on Black
- White on Blue
- Yellow on Blue

Rojo sobre negro

- Full Color
- Black on White
- Black on Yellow
- Blue on White
- White on Black
- Yellow on Black
- White on Blue
- Yellow on Blue

- Blue on Yellow
- Green on Black

- Black on Green
- Black on Violet
- Black on Blue
- Green on White
- Violet on Black
- Blue on Black
- White on Green
- White on Red

 1. Pantalla LCD 2. Acercar

Brillo

El brillo es ajustable tanto en el modo a todo color como en el modo de contraste mejorado. El valor predeterminado de fábrica se resaltará en verde.

- Combo: Botón de encendido ⏻ y botón de acercamiento ＋ ,

  Aumentar el brillo

- Combo: Botón de encendido ⏻ y botón de alejamiento

—, disminuir el brillo

Ajuste de dos colores

Al ajustar con precisión la combinación de color de primer plano y de fondo en el modo de contraste mejorado, la afinación mejorará la adaptabilidad para la visualización

diferente materiales. Fábrica predeterminado valor será se resaltará en verde.

- Combo: Poder botón ⏻ y Modo de color Hacia arriba botón ↑ , Más color de fondo

- Combo: botón ⏻ de encendido y botón de modo de color hacia abajo ↓ , más color de primer

plano

Iluminación

- Combo: Botón de encendido y botón de congelación ,
  encender/apagar la iluminación LED

Helar

Congelar una imagen en la pantalla LCD puede ser útil para verla más adelante. También se permite el aumento y el cambio de color para una mejor visión. Sin embargo, el ajuste de brillo no está

permitido cuando la imagen está congelada.

- Presione el botón Congelar  para bloquear la imagen activa

- Presione nuevamente el botón Congelar  para desbloquear

- Al aumentar la ampliación de la imagen bloqueada, puede utilizar el siguiente botón combinado para navegar

  Poder ⏻ & Modo de color hacia arriba ↑ , navegar hacia arriba Poder ⏻ & Modo de color hacia abajo ↓ , navegar hacia

abajo Poder ⏻ & Acercar + , navegue hacia la izquierda

Poder ⏻ & Alejar − , navegue hacia la derecha

Conexión de TV

Conéctese a su televisor para una visualización mejor y más grande.

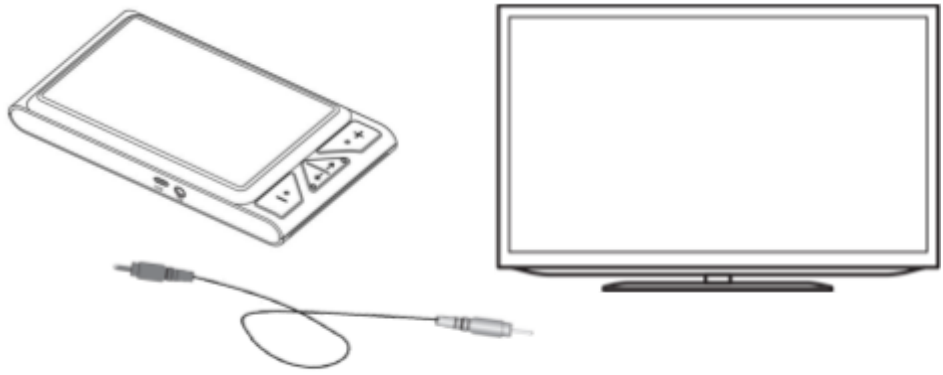

- Al conectar el cable de TV en el puerto de TV de la unidad, debe seleccionar el modo de salida de TV apropiado (modo PAL o NTSC).

- Presione el botón Acercar + o el botón Alejar − para elegir los modos PAL o NTSC, luego presione el botón Congelar para confirmar su selección y luego la imagen se mostrará en el televisor

- Después de desenchufar el cable del televisor, la imagen volverá automáticamente a la pantalla LCD de la unidad

Memoria

La unidad memorizará automáticamente los ajustes más recientes, como el modo de color, la ampliación y el pitido, cuando la alimentación esté apagada normalmente. Y la unidad aplicará estos ajustes la próxima vez que se encienda.

Ahorro de energía automático

Si no se realiza ninguna operación y no se mueve durante más de 3 minutos, la unidad se apagará automáticamente.

Restaurar

- Mantenga presionado el botón Congelar  y el botón Alejar ↓ al mismo tiempo durante 3 segundos para restablecer la configuración predeterminada de fábrica. Apagado automático cuando se realiza el reinicio.

Troubleshooting

La unidad no se enciende

Conéctese al adaptador de corriente

Cargue la batería

Vuelva a instalar la batería

Pantalla negra o pantalla blanca

Si la unidad se encuentra sobre una superficie plana y pura, la pantalla puede ser blanca o negra. Levante la unidad para asegurarse de que se produzca el cambio

Ajustar el aumento

Ajustar el modo de color

Cuando la unidad está conectada al televisor, la pantalla está en negro

Reinicie la unidad

Vuelva a instalar la batería

La imagen no cambia

Si la unidad entra en el modo de congelación, la imagen no cambiará

Presione el botón de encendido para verificar el estado actual

Reinicie la unidad

Vuelva a instalar la batería

Manchas o imperfecciones en la pantalla

Ajustar el brillo

Limpie la pantalla LCD y la cámara

Póngase en contacto con su distribuidor local si el problema no se resuelve.

Specifications

Pantalla: LCD panorámica de 4,3 pulgadas

Tamaño: < = 152 * 80 * 22 mm

Peso: <180 gramos (batería incluida)

Modo de color: 6 modos simplificados; 20 modos integrados

Aumento: Aproximadamente 3.5x ~ 16x

Batería: batería de litio recargable y desmontable Casi 3 ~ 3.5 horas de uso continuo Se carga en aproximadamente 5 horas

Adaptador de corriente: puerto USB; entrada 110-240 V; salida 5 V / 1 A