Контрольная работа № 41. Итоговая за 1 семестр. Вариант 2

Вопрос № 1. Функция маслосъемных колец?

Вопрос № 2. Зачем нужен замок поршневых колец?

Вопрос № 3. Из какого материала изготавливают поршневые кольца?

Вопрос № 4. Чем и для чего покрывают компрессионные кольца?

Вопрос № 5. Зачем устанавливаются две пружины в клапанном механизме?

Вопрос № 6. Что используют в ГРМ для снижения потерь на трение?

Вопрос № 7. Где находится рабочая поверхность клапана?

Вопрос № 8. На что влияет число клапанов на одном цилиндре?

Вопрос № 9. Для чего нужен масляный фильтр?

Вопрос № 10. Назначение системы смазки?

Вопрос № 11. Как циркулирует масло по ДВС с сухим картером?

Вопрос № 12. Опишите принцип работы системы питания дизельного ДВС? Рис. (с низу с лева)

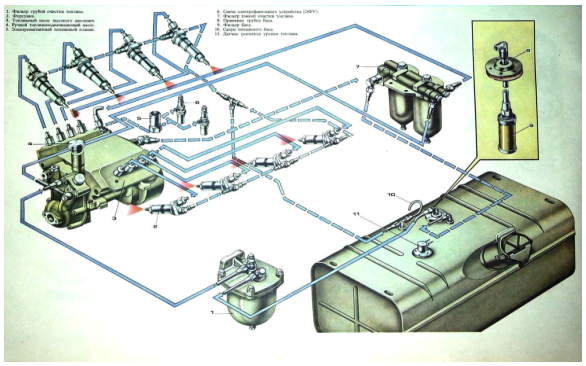

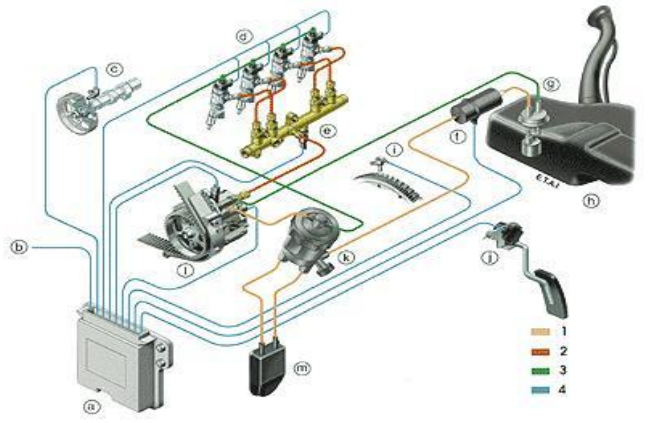

Вопрос № 13. Что произойдет если увеличить нагрузки на зубья шестерни в ДВС?

Вопрос № 14. Какие «-» в системе смазки у моторного масла с повышенной вязкостью?

Вопрос № 15. Сколько присадок в моторном масле М-12Д, и для каких оно двигателей?

Вопрос № 16. Определите, что это за система и опишите ее устройство и принцип работы? (с верху с права)

Вопрос № 17. Определите, что это и опишите принцип работы? Рис. (с низу с лева)

Вопрос № 18. Что должно обеспечивать минеральное моторное масло?

Вопрос № 19. Сколько присадок в моторном масле М-14Б, и для каких оно двигателей?

Вопрос № 20. Опишите, что происходит при перегреве двигателя с КШМ и ГРМ?

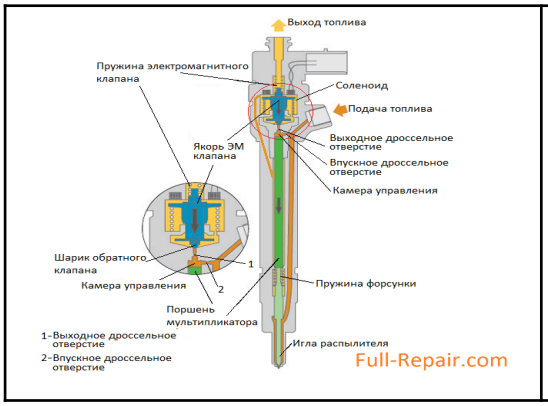

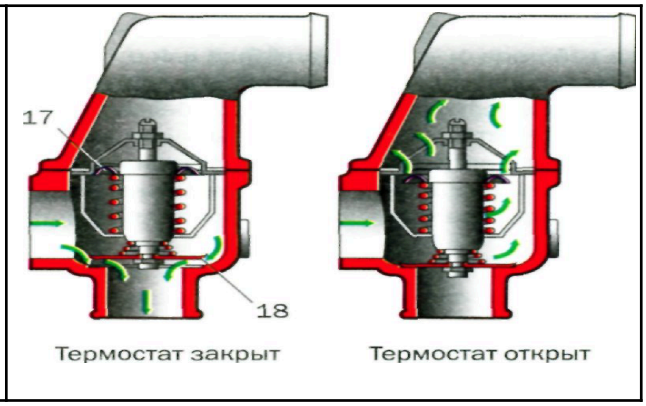

Вопрос № 21. Принцип работы термостата в системе охлаждения?

Вопрос № 22. Что включает в себя жидкостной тракт?

Вопрос № 23. Какой зазор между плунжером и гильзой в ТНВД?

Вопрос № 24. С каким давлением бензин подается к электромагнитным форсункам на инжекторе**?**

Вопрос № 25. Как называется четвертая фаза горения в дизеле, когда она начинается и когда заканчивается, сколько заряда в ней сгорает, и с какой скоростью?

Вопрос № 26. Когда начинается процесс выпуска отработавших газов**?**

Вопрос № 27. Опишите устройство и принцип работы механической форсунки дизеле?

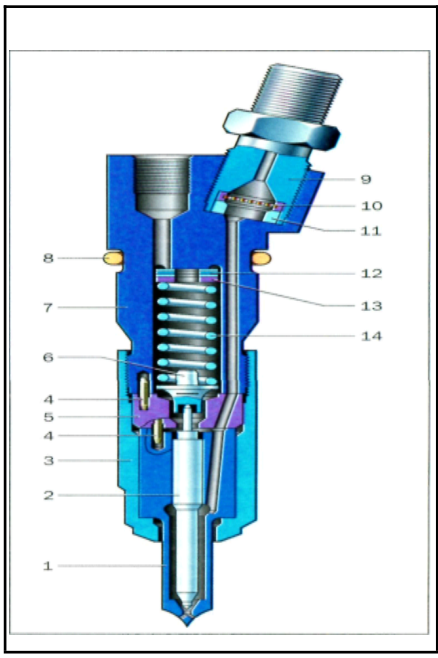

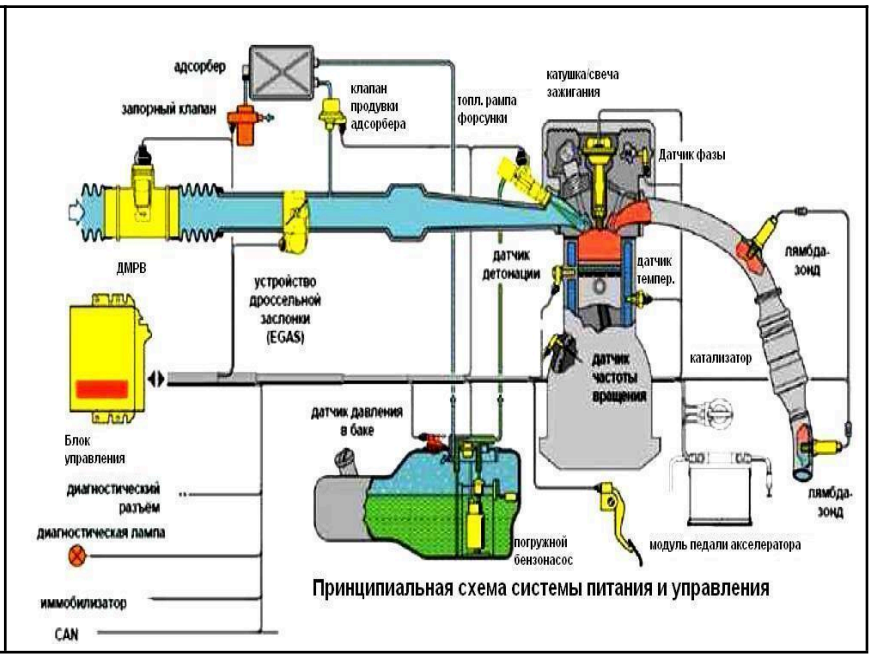

Вопрос № 28. За что отвечает в системе ДМРВ LH Getronic? (рис. с верху)

Вопрос № 29. За что отвечает датчик положения дроссельной заслонки, в системе LH Getronic? (рис. с верху)

Вопрос № 30. Какое рабочее давление создает насос в системе Jetronic? (рис. с верху)