Контрольная работа № 31. Подвеска автомобиля. Вариант 1

Вопрос № 1. Что называется подвеской автомобиля?

Вопрос № 2. Опишите из чего состоит подвеска указанная на рисунке и что она регулирует?

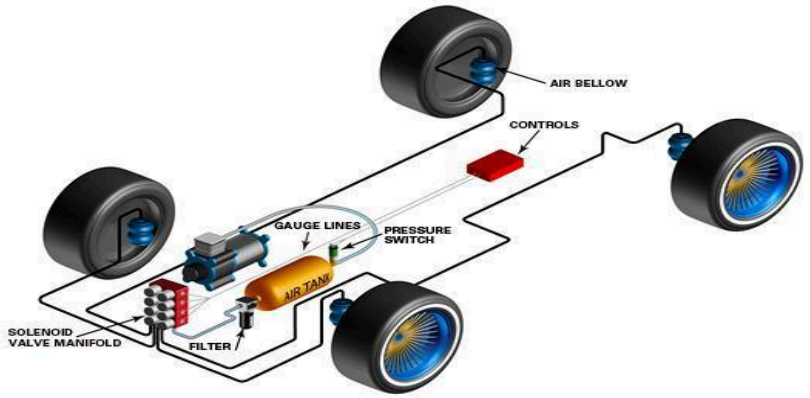

Вопрос № 3. На какие части разделяется подвеска автомобиля?

Вопрос № 4. Какие подвески применяются на автомобиле?

Вопрос № 5. Что это за подвеска, и как она работает?



Вопрос № 6. Опишите типы адаптивных амортизаторов?

Вопрос № 7. Опишите переднюю подвеску автомобиля ВАЗ?

Вопрос № 8. Опишите заднюю подвеску автомобиля ВАЗ?

Вопрос № 9. По какому признаку классифицируются подвески автомобиля?

Вопрос № 10. Чем крепится рессора к мосту на легковом автомобиле?

Вопрос № 11. Как крепится рессора к несущей конструкции автомобиля УАЗ?

Вопрос № 12. Как крепится рессора заднего моста к несущей конструкции грузового автомобиля ?

Вопрос № 13. Какой лист рессоры называется коренным?

Вопрос № 14. Опишите устройство задней подвески автомобиля ВАЗ 2121?

Вопрос № 15.Как классифицируются амортизаторы?

Вопрос № 16. Что называют адаптивным амортизатором?

Вопрос № 17. Какие типы стабилизаторов применяются в подвесках?

Вопрос № 18. Устройство однотрубных амортизаторов?

Вопрос № 19. Какой газ применяется в амортизаторах и почему?

Вопрос № 20. С какой скоростью проходит жидкость сквозь поршень амортизатора?

Вопрос № 21. Опишите как адаптивная пневматическая подвеска предотвратит крен кузова при повороте автомобиля?

Вопрос № 22. Опишите как адаптивная гидравлическая подвеска предотвратит кливок кузова при торможении автомобиля?

Вопрос № 23. Какие амортизаторы считаются низкого давления?

Вопрос № 24. Из скольких частей состоит амортизатор?

Вопрос № 25. Сколько сквозных отверстий в поршне амортизатора?

Вопрос № 26. Что регулирует одноконтурная пневмоподвеска?

Вопрос № 27. Какие «–» у однотрубных газонаполненных амортизаторов по сравнению с двухтрубными?

Вопрос № 28. Опишите из чего состоит подвеска указанная на рисунке?

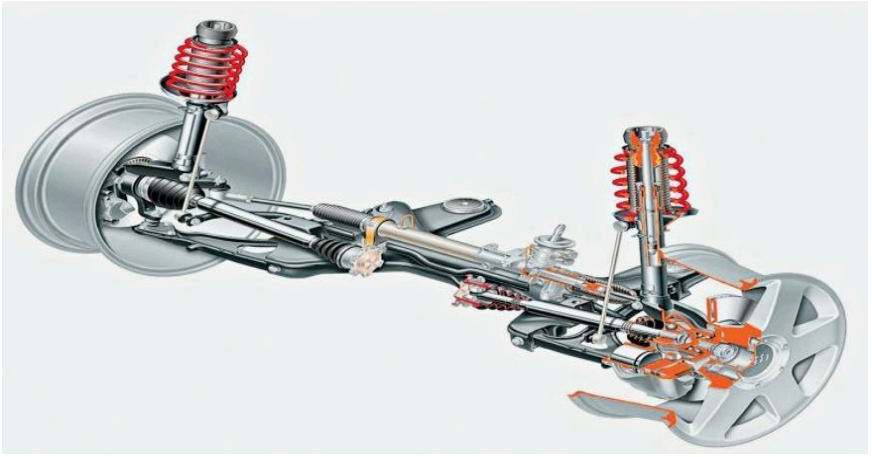

Вопрос № 29. Какие это подвески и почему?

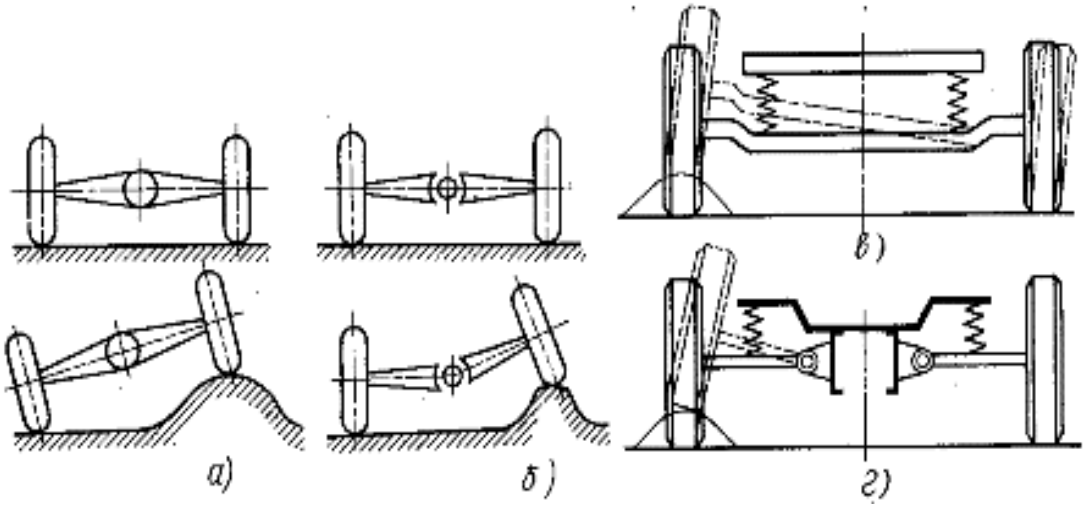

Вопрос № 30. Что такое подрессоренная масса автомобиля?