TRUNG TÂM LUYỆN THI TOÁN PRO

Đ/c: Số 5A ngõ 252/53 Tây Sơn, Đống Đa, HN

PHIẾU BÀI TẬP VỀ NHÀ NĂM HỌC 2025 - 2026

Môn: HÌNH HỌC LỚP 9

Thứ ..... ngày .....

PHIẾU SỐ 4

ĐIỂM SỐ

Họ tên: .....

Nhận xét: .....

(Ước mơ chỉ thành hiện thực khi bạn nỗ lực hành động,

Hãy hành động vì ước mơ của bạn !)

==========^^^==========

BÀI 4. ÔN TẬP CHƯƠNG

Câu 1: Cho tam giác ABC vuông tại A, có AB = 12cm; AC = 16cm.

a) Tính BC

b) Tính tỉ số lượng giác của góc B.

Câu 2: Cho tam giác ABC vuông tại A có AB = 24; BC = 26. Tính tỉ số lượng giác của góc B.

Câu 3: Sử dụng mối qua hệ hai góc phụ nhau, Tính :

a). $\dfrac{\sin 36^0}{\cos 54^0}$ b) $\tan 67^0 - \cot 23^0$. c) $\sin^2 39^0 + \sin^2 51^0$.

Câu 4: Tính chiều cao của một cột tháp, biết rằng khi tia nắng tạo với mặt đất một góc 50^0 thì bóng của nó trên mặt đất là 96m. (Kết quả làm tròn đến chữ số thập phân thứ nhất).

Câu 5: Một con thuyền qua khúc sông với vận tốc 3,5km/h mất hết 6 phút. Do dòng nước chảy mạnh nên đã đẩy con thuyền đi qua sông trên đường đi tạo với bờ một góc 25^0. Hãy tính chiều rộng của con sông?

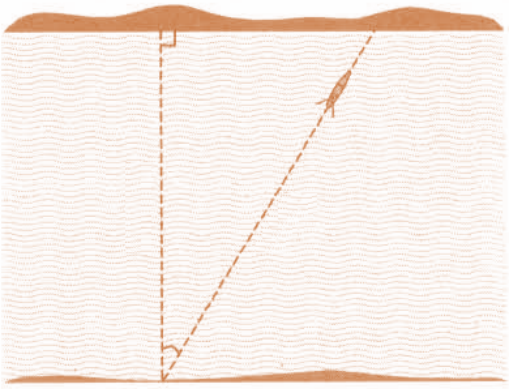

.

Câu 6: Một người thợ sử dụng thước ngắm có góc vuông để đo chiều cao của một cây dừa, với các kích thước đo được như hình bên. Khoảng cách từ vị trí gốc cây đến vị trí chân của người thợ là 4,8m và từ vị trí chân đứng thẳng trên mặt đất đến mắt của người ngắm là 1,6m. Hỏi với các kích thước trên thì người thợ đo được chiều cao của cây đó là bao nhiêu? (làm tròn đến mét).

BÀI TẬP VỀ NHÀ

PHẦN TRẮC NGHIỆM.

Câu 1: Cho tam giác ABC vuông tại A có $AB = 5$ cm, $AC = 12$ cm và $BC = 13$ cm. Giá trị của $\sin C$ bằng

A. $\frac{5}{12}$. **B.** $\frac{1}{13}$. **C.** $\frac{12}{13}$. **D.** $\frac{5}{13}$.

Câu 2: Cho tam giác ABC vuông tại A. Khẳng định nào sau đây đúng?

A. $\cos B = \frac{AB}{BC}$. **B.** $\cos B = \frac{AC}{AB}$.

C. $\cos B = \frac{AB}{AC}$. **D.** $\cos B = \frac{AC}{BC}$.

Câu 3: Cho tam giác ABC vuông tại A. Hệ thức nào sau đây đúng?

A. $\sin B = \frac{AB}{BC}$. **B.** $\sin B = \frac{AB}{AC}$.

C. $\tan B = \frac{AB}{AC}$. **D.** $\cos B = \frac{AB}{AC}$.

Câu 4: Khẳng định nào sau đây **sai**?

A. $\cos 35^\circ > \sin 40^\circ$. **B.** $\sin 35^\circ > \cos 40^\circ$.

C. $\sin 35^\circ < \sin 40^\circ$. **D.** $\cos 35^\circ > \cos 40^\circ$.

Câu 5: Kết quả $\cos 34^\circ - \sin 56^\circ$ bằng

A. $2\sin 56^\circ$. **B.** -1.

C. 0. **D.** $2\cos 34^\circ$.

Câu 6: Giá trị của biểu thức $P = \cos^2 20^0 + \cos^2 40^0 + \cos^2 50^0 + \cos^2 70^0$ bằng:

A. -1. **B.** 0. **C.** 1. **D.** 2.

Câu 7: Cho tam giác ABC vuông tại A, $\widehat{ACB} = 30^\circ$, cạnh $AB = 5$ cm. Độ dài cạnh AC là

A. 10 cm. **B.** $\frac{5}{\sqrt{3}}$ cm.

C. $5\sqrt{3}$ cm. **D.** $\frac{5\sqrt{2}}{2}$ cm.

Câu 8: Biết $\tan\alpha \approx 0,5774$. Số đo của góc α gần đáp án nào nhất?

A. 18°. **B.** 30^0.

C. 20^0. **D.** 31^0.

PHẦN TỰ LUẬN.

Câu 9: Mặt trời chiếu vào một cây trồng trên một mặt đất phẳng thì bóng trên mặt đất của cây đó dài $6m$ và đồng thời tia sáng mặt trời chiếu vào đỉnh cây tạo với mặt đất một góc bằng 60^0. Chiều cao của cây đó bằng.

Câu 10: Một người quan sát đứng cách một cái tháp 10m, nhìn thẳng đỉnh tháp và chân tháp lần lượt dưới 1 góc 55^0 và 10^0 so với phương ngang của mặt đất. Hãy tính chiều cao của tháp.

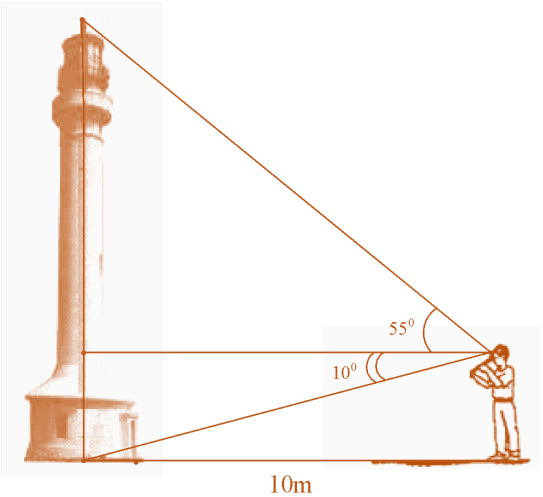
55⁰
10⁰
10m