Контрольная работа № 27. Главная передача Дифференциал полуоси. Вариант 4

Вопрос № 1. Что обеспечивает «Главная передача»?

Вопрос № 2. Какая главная передача применяется в многоосных автомобилях и какой у нее КПД**?**

Вопрос № 3.Какие могут быть шестерни в *цилиндрической* главной передаче и на каких автомобиля она применяется, какой у не КПД и передаточные числа**?**

Вопрос № 4. Какое передаточное число главной *конической* передачи грузовых автомобилей и автомобилей малой и средней грузоподъемности и какой у нее КПД**?**

Вопрос № 5. На каких автомобилях применяют гипоидную главную передачу с нижним гипоидным смещением**?**

Вопрос № 6. Какие + у гипоидных главных передач, по сравнению с другими**?**

Вопрос № 7. Какое передаточное число имеет - *Червячная* главная передача**?**

Вопрос № 8. Какая червячная главная передача по сравнению с другими типами передач по трудоемкости изготовления и применяемым материалам**?**

Вопрос № 9. Что позволяет сделать наличие цилиндрической пары шестерен главной передачи**?**

Вопрос № 10. Где находится коническая пара шестерен в главной передаче**?**

Вопрос № 11. Из чего состоит редуктор главной передачи**?**

Вопрос № 12. Как влияет уменьшение размера картера и средней части ведущего моста уменьшаются так же размеры картера и средней части ведущего моста на проходимость автомобиля**?**

Вопрос № 13. Что происходит когда блокируется дифференциал при движении автомобиля в повороте**?**

Вопрос № 14. Какие дифференциалы применяют на большинстве автомобилей**?**

Вопрос № 15. Как классифицируются дифференциалы по распределению крутящего момента**?**

Вопрос № 16. Как распределяет крутящий момент *несимметричный дифференциал***?**

Вопрос № 17. Какие дифференциалы применяют межосевых на автомобилях**?**

Вопрос № 18. Как классифицируются дифференциалы**?**

Вопрос № 19. Как делятся дифференциалы по конструкции**?**

Вопрос № 20. На какие типы делятся полуоси по конструкции**?**

Вопрос № 21. Какие фланцевые полуоси получили наибольшее применение**?**

Вопрос № 22. Для чего предназначен внутренний конец фланцевой полуоси**?**

Вопрос № 23. Для чего предназначен фланцевый конец полуоси**?**

Вопрос № 24. Почему фланцевые полуоси называют полуразгруженными**?**

Вопрос № 25. На каких мостах и в каких автомобилях применяют Полуразгруженные полуоси**?**

Вопрос № 26. Какие силы действуют на *Разгруженную полуось***?**

Вопрос № 27. Определите тип главной передачи**?**

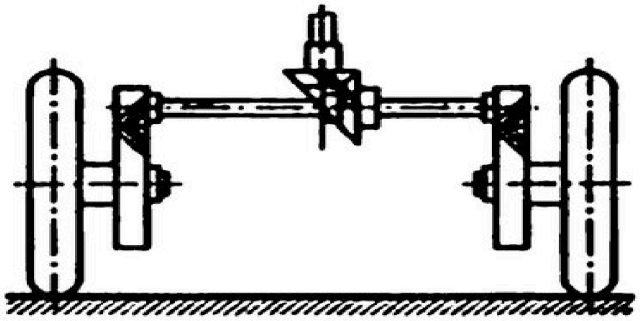

Вопрос № 28. Какие «-» у межосевого дифференциала?

Вопрос № 29. Определите, что это (рис.с низу), его КПД и передаточные числа для легковых и грузовых автомобилей, а так же на каких автомобилях это применяется, опишите его устройство и ринцип работы**?**

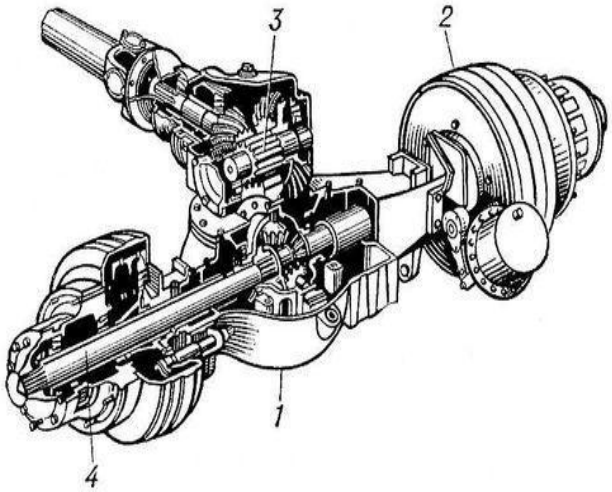

Вопрос № 30. Определите, что это (рис.с низу), его КПД и передаточные числа грузовых автомобилей?

