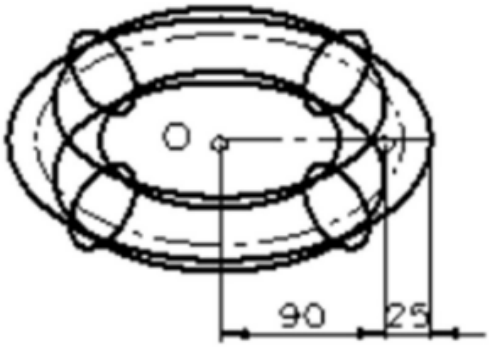
90
25

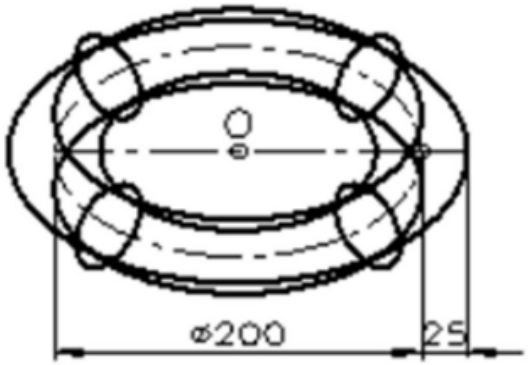
ø200
25