Dịch vụ viết luận văn trọn gói website: luanvantot.com Zalo/tele 0934573149

LỜI CAM ĐOAN

Tôi xin cam đoan đây là công trình nghiên cứu của riêng tôi, các số liệu, kết quả nêu trong luận văn tốt nghiệp là phù hợp từ tình hình thực tế của công ty cổ phần bao bì Xuân Sơn– nơi tôi đã thực tập.

Hà Nội, ngày 10 tháng 04 năm 2014
Sinh viên
(ký và ghi rõ họ tên)

Sinh viên: Bạch Thị Cảnh

https://www.slideshare.net/slideshow/embed_code/key/2h4Y5L8Uqv5Z5e 1/98
Tham khảo miễn phí các tài liệu khác tại luanvantot.com

Dịch vụ viết luận văn trọn gói website: luanvantot.com Zalo/tele 0934573149

MỤC LỤC

LỜI CAM ĐOAN i
MỤC LỤC ii
DANH MỤC CÁC KÝ HIỆU VIẾT TẮT v
DANH MỤC CÁC BẢNG BIỂU, SƠ ĐỒ vi
CHƯƠNG 1: LÝ LUẬN CHUNG VỀ KẾ TOÁN BÁN HÀNG VÀ XÁC ĐỊNH KẾT QUẢ BÁN HÀNG TRONG CÁC DOANH NGHIỆP SẢN XUẤT KINH DOANH. 4
1.1. Khái niệm, vai trò và nhiệm vụ của kế toán bán hàng và xác định kết quả kinh doanh 4
1.1.1. ..... Khái niệm bán hàng và xác đinh kết quả kinh doanh 4
1.1.2. Vai trò của kế toán bán hàng và xác định kết quả kinh doanh 4
1.1.3. Nhiệm vụ của kế toán bán hàng và xác định kết qủa kinh doanh.. 5
1.2. Kế toán bán hàng và xác định kết quả kinh doanh. 6
1.2.1. Các phương thức bán hàng trong doanh nghiệp 6
1.2.2.Các phương thức thanh toán 8
1.2.3. Kế toán doanh thu bán hàng và các khoản giảm trừ doanh thu..... 9
1.2.4. Kế toán giá vốn hàng bán. 18
1.2.5. Kế toán chi phí bán hàng và chi phí quản lý doanh nghiệp 22
1.2.6. Kế toán doanh thu và chi phí hoạt động tài chính..... 23
1.2.7. Kế toán thu nhập và chi phí khác 24
1.2.8. Kế toán chi phí thuế thu nhập doanh nghiệp 26
1.2.9. Kế toán xác định kết quả kinh doanh..... 27
1.2. 10. Trình bày thông tin trên báo cáo tài chính..... 29

https://www.slideshare.net/slideshow/embed_code/key/2h4Y5L8Uqv5Z5e 2/98
Tham khảo miễn phí các tài liệu khác tại luanvantot.com

Dịch vụ viết luận văn trọn gói website: luanvantot.com Zalo/tele 0934573149

CHƯƠNG 2: THỰC TRẠNG KẾ TOÁN BÁN HÀNG VÀ XÁC ĐỊNH KẾT QUẢ KINH DOANH TẠI CÔNG TY CỔ PHẦN BAO BÌ XUÂN SƠN 34

2.1 Tổng quan về công ty CP bao bì Xuân Sơn 34

2.1.1. Quá trình hình thành và phát triển của công ty..... 34

2.1.2. Cơ cấu bộ máy quản lý 35

2.1.3. Tình hình kế toán tại công ty Cổ Phần Bao Bì Xuân Sơn 36

2.2. Thực trạng kế toán bán hàng và xác định kết quả kinh doanh ở công ty Cổ Phần bao bì Xuân Sơn 41

2.2.1. Đặc điểm tiêu thụ hàng hóa ở công ty. 41

2.2.2 Kế toán doanh thu và các khoản giảm trừ doanh thu 42

2.2.3. Kế toán giá vốn hàng bán 54

2.2.4 : Kế toán chi phí bán hàng, chi phí quản lý doanh nghiệp 57

2.2.5: Kế toán chi phí và doanh thu hoạt động tài chính..... 63

2.2.6: Kế toán thu nhập khác và chi phí khác 69

2.2.7 Kế toán xác định kết quả kinh doanh và tính thuế TNDN 69

CHƯƠNG 3: MỘT SỐ NHẬN XÉT VÀ ĐỀ XUẤT NHẰM HOÀN THIỆN KẾ TOÁN BÁN HÀNG VÀ XÁC ĐỊNH KẾT QUẢ KINH DOANH TẠI CÔNG TY CỔ PHẦN BAO BÌ XUÂN SƠN 77

3.1. Đánh giá kế toán bán hàng và xác định kết quả kinh doanh tại Công ty cổ phần bao bì Xuân Sơn 77

3.1.1. Ưu điểm 77

3.1.2. Tồn tại..... 79

3.2 Sự cần thiết và những yêu cầu cơ bản, nguyên tắc của việc hoàn kế toán bán hàng và xác định kết quả kinh doanh tại Công ty cổ phần bao bì Xuân Sơn..... 80

https://www.slideshare.net/slideshow/embed_code/key/2h4Y5L8Uqv5Z5e 3/98
Tham khảo miễn phí các tài liệu khác tại luanvantot.com

Dịch vụ viết luận văn trọn gói website: luanvantot.com Zalo/tele 0934573149

3.2.1 Sự cần thiết của việc hoàn thiện bán hàng và xác định kết quả kinh doanh tại Công ty cổ phần bao bì Xuân Sơn 80
3.2.2 Những yêu cầu cơ bản và nguyên tắc của việc hoàn thiện kế toán bán hàng và xác định kết quả kinh doanh tại Công ty cổ phần bao bì Xuân Sơn..... 81
3.3. Đề xuất ý kiến, giải pháp nhằm hoàn thiện kế toán bán hàng và xác định kết quả kinh doanh tại Công ty cổ phần bao bì Xuân Sơn..... 82
DANH MỤC TÀI LIỆU THAM KHẢO 88

https://www.slideshare.net/slideshow/embed_code/key/2h4Y5L8Uqv5Z5e 4/98
Tham khảo miễn phí các tài liệu khác tại luanvantot.com

Dịch vụ viết luận văn trọn gói website: luanvantot.com Zalo/tele 0934573149

DANH MỤC CÁC KÝ HIỆU VIẾT TẮT

Tên viết tắt	Tên đầy đủ
TNDN	Thu nhập doanh nghiệp
QĐ	Quyết định
GTGT	Giá trị gia tăng
GBN	Giấy báo nợ
GBC	Giấy báo có
TK	Tài khoản
K/c	Kết chuyển
GVHB	Giá vốn hàng bán
HTK	Hàng tồn kho
PP	Phương pháp
TSCĐ	Tài sản cố định
BH	Bán hàng
QLDN	Quản lý doanh nghiệp
CP	Chi phí
TC	Tài chính
CKTT	Chiết khấu thanh toán
KH	Khách hàng
TS	Tài sản
HH	Hàng hóa
DT	Doanh thu
NVKD	Nghiệp vụ kinh doanh

Tham khảo miễn phí các tài liệu khác tại luanvantot.com

Dịch vụ viết luận văn trọn gói website: luanvantot.com Zalo/tele 0934573149

DANH MỤC CÁC BẢNG BIỂU, SƠ ĐỒ

Sơ đồ 1.1. Trình tự kế toán một số nghiệp vụ chủ yếu về doanh thu 14
Sơ đồ 1.2: Trình tự kế toán các khoản giảm trừ doanh thu bán hàng: 16
Sơ đồ 1.3. Kế toán giá vốn hàng bán theo phương pháp kê khai thường xuyên 20
Sơ đồ 1.4. Kế toán giá vốn hàng bán theo phương pháp kiểm kê định kỳ: 21
Sơ đồ 1.5.Trình tự kế toán chi phí bán hàng và chi phí quản lý doanh nghiệp 23
Sơ đồ 1.6.Trình tự kế toán doanh thu và chi phí hoạt động tài chính 24
Sơ đồ 1.7. Trình tự kế toán thu nhập và chi phí khác 25
Sơ đồ 1.8. Trình tự kế toán chi phí thuế thu nhập doanh nghiệp 27
Sơ đồ 1.9.Trình tự kế toán xác định kết quả kinh doanh 28
Sơ đồ 2.1: Tổ chức bộ máy quản lý 35
Sơ đồ 2.2: Cơ cấu bộ máy kế toán 37
Sơ đồ 2.3: Trình tự ghi sổ kế toán 40
Bảng 2.1: Hóa đơn giá trị gia tăng AA/13P - 001274 44
Bảng 2.2 Trích Sổ Nhật ký chung 45
Bảng 2.3: Trích sổ cái TK 511 – Doanh thu bán hàng và cung cấp dịch vụ 46
Bảng 2.4 Trích sổ chi tiết TK 131 – Phải thu khách hàng 48
Bảng 2.5 Trích bảng tổng hợp công nợ phải thu 49
Bảng 2.6: Phiếu thu 50
BẢNG 2.7. TRÍCH SỔ CÁI TK 3331 – THUẾ GTGT 53
Bảng 2.8 : Phiếu xuất kho 55
Bảng 2.9 Trích sổ cái TK 632 – Giá vốn hàng bán 56
Bảng 2.10 : Hóa đơn GTGT 59

https://www.slideshare.net/slideshow/embed_code/key/2h4Y5L8Uqv5Z5e 6/98
Tham khảo miễn phí các tài liệu khác tại luanvantot.com

Dịch vụ viết luận văn trọn gói website: luanvantot.com Zalo/tele 0934573149

Bảng 2.11: phiếu chi 60
Bảng 2.12 : trích sổ nhật ký chung 61
Bảng 2.13: trích sổ cái tài khoản 642 – chi phí quản lý doanh nghiệp 62
Bảng 2.14: Giấy Báo Nợ 63
Bảng 2.15 : Trích sổ nhật ký chung 64
Bảng 2.16: Trích sổ cái TK 635 – chi phí tài chính 65
Bảng 2.17: Giấy Báo Có 66
Bảng 2.18: trích sổ nhật ký chung 67
Bảng 2.19: Trích sổ cái TK 515 – Doanh thu tài chính 68
Bảng 2.20: Trích sổ cái TK 911 73
Bảng 2.21: Trích sổ cái TK 821 74
Bảng 2.22: Sổ cái TK 421 – Lợi nhuận chưa phân phối 75
Bảng 2.23. trích báo cáo kết quả hoạt động năm 2013 76
Hình 01: Màn hình giao diện phần mềm VietSun Accounting 87

Tham khảo miễn phí các tài liệu khác tại luanvantot.com

Dịch vụ viết luận văn trọn gói website: luanvantot.com Zalo/tele 0934573149

LỜI MỞ ĐẦU

Sản xuất ra của cải vật chất là điều kiện cho sự tồn tại và phát triển của xã hội loài người. Cùng với xã hội, các hoạt động sản xuất kinh doanh của các DN đã và đang được mở rộng và ngày càng phát triển không ngừng.

Ngày nay trong điều kiện kinh tế thị trường có sự quản lý vĩ mô của Nhà nước và hội nhập nền kinh tế thế giới, các DN đang có một môi trường kinh doanh thuận lợi hơn : các DN được tự do phát triển, tự do cạnh tranh và bình đẳng trước phát luật, thị trường được mở rộng cả trong và ngoài nước. Tuy nhiên những cơ hội luôn đi cùng những khó khăn, thách thức, các DN cũng gặp phải không ít khó khăn từ sự tác động của quy luật cạnh tranh trong quá trình hội nhập. Để vượt qua quá trình chọn lọc đào thải khắt khe và trụ vững trên thị trường các DN phải giải quyết được tốt các vấn đề liên quan đến hoạt động sản xuất kinh doanh của DN mình trong đó có việc mở rộng thị trường, thúc đẩy sản xuất và tiêu thụ sản phẩm là vấn đề mang tính sống còn của doanh nghiệp.

Đối với các DN nói chung và các DN sản xuất kinh doanh nói riêng trong nền kinh tế thị trường, kế toán là một trong những công cụ quản lý đắc lực của DN. Công tác kế toán bao gồm nhiều khâu, với nhiều phần hành khác nhau nhưng giữa các phần hành có mối quan hệ gắn bó mật thiết với nhau tạo thành một hệ thống liên hoàn chặt chẽ, giúp cho việc quản lý trở lên hiệu quả và đơn giản hơn. Trong số đó, kế toán bán hàng và xác định kết quả bán hàng là một phần hành không thể thiếu được trong bất kỳ DN nào. Bởi nó phản ánh và giám sát quá trình biến động và tiêu thụ hàng hóa, thành phẩm trong DN, xác đinh kết quả cuối cùng của quá trình SXKD.

Xuất phát từ tầm quan trọng đó, cùng với sự chỉ bảo hướng dẫn tận tình của thầy giáo, Tiến sĩ **NGUYỄN ĐÀO TÙNG** cùng sự giúp đỡ nhiệt tình của

https://www.slideshare.net/slideshow/embed_code/key/2h4Y5L8Uqv5Z5e 8/98
Tham khảo miễn phí các tài liệu khác tại luanvantot.com

Dịch vụ viết luận văn trọn gói website: luanvantot.com Zalo/tele 0934573149

tập thể cán bộ phòng tài chính kế toán Công Ty Cổ Phần Bao Bì Xuân Sơn em đã đi sâu nghiên cứu đề tài '***Kế toán Bán hàng và xác định kết quả kinh doanh tại Công Ty Cổ Phần Bao Bì Xuân Sơn***'

❖ ***Mục đích nghiên cứu :***

Khái quát những cơ sở lý luận và dựa vào đó để nghiên cứu thực tiễn, chỉ ra những mặt thuận lợi và khó khăn trong một DN sản xuất và từ đó có thể đưa ra những đề xuất ý kiến nhằm hoàn thiện hơn cho công tác kế toán bán hàng và xác định kết quả kinh doanh của DN.

❖ ***Đối tượng nghiên cứu :***

Đề tài tập trung nghiên cứu lý luận và thực tiễn về tổ chức công tác kế toán bán hàng và xác định kết quả kinh doanh trong điều kiện nền kinh tế thị trường cạnh tranh và các biện pháp tài chính nhằm đẩy mạnh tiêu thụ hàng hoá tại Công ty Cổ Phần bao bì Xuân Sơn

❖ ***Phương pháp nghiên cứu :***

Tìm hiểu công tác kế toán bán hàng và xác định kết quả kinh doanh tại công ty CP bao bi Xuân Sơn bằng phương pháp thống kê, so sánh. Từ đó chọn lựa ra những mẫu nghiên cứu phù hợp với mục đích nghiên cứu, đưa ra các nhận xét, kết luận và các giải pháp thiết thực, tối ưu nhằm hoàn thiện công tác kế toán bán hàng và xác định kết quả kinh doah tại DN.

❖ ***Bố cục của luận văn :***

Bố cục bài luận văn của em ngoài phần mở đầu và phần kết luận, gồm có 3 chương :

Chương 1 : Lý luận chung về kế toán bán hàng và xác định kết quả kinh doanh trong các DN sản xuất và thương mại.

Chương 2 : Thực trạng kế toán bán hàng và xác định kết quả kinh doanh tại Công Ty Cổ Phần bao bì Xuân Sơn

https://www.slideshare.net/slideshow/embed_code/key/2h4Y5L8Uqv5Z5e 9/98
Tham khảo miễn phí các tài liệu khác tại luanvantot.com

Dịch vụ viết luận văn trọn gói website: luanvantot.com Zalo/tele 0934573149

Chương 3 : Một số giải pháp nhằm hoàn thiện kế toán bán hàng và xác định kết quả kinh doanh tại Công Ty Cổ Phần Bao Bì Xuân Sơn

Do phạm vi của đề tài tương đối rộng, kinh nghiệm thực tế còn hạn chế và thời gian tiếp xúc với công việc chưa được nhiều nên dù đã cố gắng nhưng Luận văn của em vẫn không tránh khỏi những thiếu sót. Em rất mong nhận được sự chỉ bảo tận tình của các thầy cô cũng như của các anh chị trong phòng Tài chính – kế toán của công ty để đề tài này được hoàn thiện hơn và thực sự có ích cho công tác kế toán bán hàng và xác định kết quả kinh doanh của công ty.

Tham khảo miễn phí các tài liệu khác tại luanvantot.com

Dịch vụ viết luận văn trọn gói website: luanvantot.com Zalo/tele 0934573149

CHƯƠNG 1

LÝ LUẬN CHUNG VỀ KẾ TOÁN BÁN HÀNG VÀ XÁC ĐỊNH KẾT QUẢ BÁN HÀNG TRONG CÁC DOANH NGHIỆP SẢN XUẤT KINH DOANH.

1.1. Khái niệm, vai trò và nhiệm vụ của kế toán bán hàng và xác định kết quả kinh doanh

1.1.1. Khái niệm bán hàng và xác đinh kết quả kinh doanh

1.1.1.1: Khái niệm bán hàng

Bán hàng là việc chuyển quyền sở hữu sản phẩm, hàng hóa gắn với lợi ích hoặc rủi ro cho khách hàng đồng thời được khách hàng thanh toán hoặc chấp nhận thanh toán.

Bán hàng là giai đoạn cuối cùng của quá trình sản xuất - kinh doanh, có ý nghĩa quan trọng đối với doanh nghiệp. Đây là quá trình chuyển hóa vốn từ hình thái hiện vật sang hình thái giá trị "tiền tệ " giúp cho các doanh nghiệp thu hồi vốn để tiếp tục quá trình sản xuất – kinh doanh tiếp theo.

1.1.1.2: Khái niệm xác định kết quả kinh doanh.

Kết quả hoạt động kinh doanh của doanh nghiệp bao gồm: kết quả hoạt động sản xuất kinh doanh, kết quả hoạt động tài chính, kết quả hoạt động khác.

Đối với doanh nghiệp thương mại , kết quả hoạt động kinh doanh chủ yếu là kết quả bán hàng, là nguồn lợi chính, là chỉ tiêu đánh giá về quá trình kinh doanh của doanh nghiệp đồng thời là cơ sở để lập kế hoạch cho kỳ kinh doanh tiếp theo.Việc xác định kết quả kinh doanh thường được tiến hành vào cuối kỳ kinh doanh là cuối tháng, cuối quý, cuối năm tùy theo yêu cầu quản lý, đặc điểm, quy mô kinh doanh của đơn vị.

1.1.2. Vai trò của kế toán bán hàng và xác định kết quả kinh doanh

Đối với doanh nghiệp: Thực hiện tốt công tác bán hàng giúp doanh nghiệp thu hồi vốn nhanh, làm tăng tốc độ chu chuyển của vốn lưu động , từ

https://www.slideshare.net/slideshow/embed_code/key/2h4Y5L8Uqv5Z5e 11/98
Tham khảo miễn phí các tài liệu khác tại luanvantot.com

Dịch vụ viết luận văn trọn gói website: luanvantot.com Zalo/tele 0934573149

đó tạo ra điều kiện cho doanh nghiệp tổ chức vốn, giảm bớt số vốn phải huy động từ bên ngoài. Do đó giảm bớt chi phí, tăng nguồn vốn sử dụng để tái mở rộn sản xuất và sẽ tăng được doanh thu cho doanh nghiệp.

Đối với người tiêu dùng: Thực hiện tốt công tác bán hàng cũng có nghĩa là doanh nghiệp đã góp phần thỏa mãn nhu cầu của người tiêu dùng. Thông qua hoạt động mua bán hàng hóa, các doanh nghiệp chính là cầu nối giữa người sản xuất và tiêu dùng, giúp người sản xuất tiếp cận thị trường ,nắm bắt nhu cầu và thị yếu của người tiêu dùng để đáp ứng những nhu cầu đó

Đối với nền kinh tế quốc dân: Sự lớn mạnh của mỗi doanh nghiệp góp phần củng cố sự phát triển của nền kinh tế quốc dân. Do đó, doanh nghiệp phải thực hiện tốt khâu bán hàng sẽ góp phần điều hòa giữa sản xuất và tiêu dùng, đảm bảo cho sự phát triển cân đối và bền vững của nên kinh tế quốc dân

1.1.3. Nhiệm vụ của kế toán bán hàng và xác định kết qủa kinh doanh

Để kế toán thực sự trở thành công cụ đắc lực cho quản lý nhằm thúc đẩy mạnh công tác sản xuất và tiêu thụ trong các doanh nghiệp , kế toán bán hàng và xác định kết quả kinh doanh cần thực hiện tốt nhiệm vị sau:

- Tổ chức ghi chép, phản ánh kịp thời, trung thực các loại doanh thu, chi phí của từng lĩnh vực hoạt động sản xuất kinh doanh trong doanh nghiệp
- Kiểm tra giám sát tình hình thực hiện kế hoạch bán hàng, doanh thu bán hàng, tình hình thanh toán tiền hàng của khách hàng, nghĩa vụ nộp thuế với nhà nước
- Phản ánh chính xác, đầy đủ, kịp thời, giám sát chặt chẽ tình hình hiện có và biến động nhập – xuất – tồn của từng loại hàng hóa hiện có trên cả hai mặt giá trị và hiện vật
- Phản ánh và giám sát tình hình thực hiện kế hoạch tiêu thụ, doanh thu tiêu thụ, tình hình thanh toán tiền hàng của khách hàng.

https://www.slideshare.net/slideshow/embed_code/key/2h4Y5L8Uqv5Z5e 12/98
Tham khảo miễn phí các tài liệu khác tại luanvantot.com

Dịch vụ viết luận văn trọn gói website: luanvantot.com Zalo/tele 0934573149

- Lập và báo cáo kết quả kinh doanh đúng chế độ , kịp thời cung cấp các thông tin kinh tế cần thiết cho các bộ phận liên quan, đồng thời định kỳ tiến hành phân tích kinh tế hoạt động tiêu thụ và xác định kết quả kinh doanh.

1.2. Kế toán bán hàng và xác định kết quả kinh doanh

1.2.1. Các phương thức bán hàng trong doanh nghiệp

1.2.1.1. Phương thức bán buôn

Là sự vận động ban đầu của sản phẩm, hàng hóa từ lĩnh vực sản xuất đến lĩnh vực tiêu dung, trong khâu này hàng hóa mới chỉ thực hiện được một phần giá trị, chưa thực hiện được giá trị sử dụng. Bán buôn thường áp dụng với trường hợp bán hàng với khối lượng lớn và được thực hiện bởi hai hình thức:Hình thức bán buôn qua kho và bán buôn vận chuyển thẳng.

Bán buôn qua kho: Là phương thức bán buôn hàng hóa đã nhập về kho của doanh nghiệp.

-Hình thức xuất bán trực tiếp: Doanh nghiệp xuất hàng giao trực tiếp cho khách hàng tại kho hoặc nơi bảo quản sản phẩm của doanh nghiệp.Sản phẩm được coi là bán và hình thành doanh thu bán hàng khi khách hàng nhận đủ hàng và ký xác nhận trên hóa đơn bán hàng hóa đơn GTGT.

-Hình thức chuyển hàng: Định kỳ căn cứ vào hợp đồng kinh tế và kế hoạch giao hàng, doanh nghiệp xuất hàng gửi đi cho khách hàng và giao tại địa điểm đã ký trong hợp đồng.Sản phẩm gửi đi vẫn thuộc về quyền sở hữu bên bán, chỉ khi khách hàng thông báo nhận được hàng và chấp nhận thanh toán hoặc thanh toán tiền hàng ngay thì khi đó mới chuyển quyền sở hữu và được xác định là bán hàng và được ghi nhận doanh thu bán hàng.

Bán buôn vận chuyển thẳng: Là phương thức bán hàng mà theo đó doanh nghiệp mua hàng của bên cung cấp để giao bán thẳng cho người mua.

-Bán buôn vận chuyển thẳng trực tiếp(bán buôn giao tay ba): Theo hình thức này,doanh nghiệp thương mại giao hàng của bên cung cấp để giao bán

https://www.slideshare.net/slideshow/embed_code/key/2h4Y5L8Uqv5Z5e 13/98
Tham khảo miễn phí các tài liệu khác tại luanvantot.com

Dịch vụ viết luận văn trọn gói website: luanvantot.com Zalo/tele 0934573149

thẳng cho người mua do bên mua ủy nhiệm đến nhận hàng trực tiếp tại địa điểm mà hai bên thỏa thuận . Hàng hóa được coi là bán khi người mua đã nhận đủ hàng và ký xác nhận trên chứng từ bán hàng của doanh nghiệp, còn việc thanh toán tiền tùy theo hợp đồng ký kết giữa hai bên.

-Bán buôn vận chuyển thẳng theo hình thức chuyển hàng: Theo hình thức này, doanh nghệp thương mại mua hàng của bên cung cấp và chuyển hàng đi để bán thẳng cho bên mua hàng bằng phương tiện vận tải của mình hoặc thuê ngoài.Hàng hóa gửi đi bán vẫn thuộc quyền sở hữu của doanh nghiệp, khi nào bên mua xác nhận đã nhận được hàng hoặc chấp nhận thanh toán thì lúc đó mới xác nhận là tiêu thụ

1.2.1.2. Phương thức bán lẻ

Là bán hàng trực tiếp hàng cho khách hàng tại cửa hàng của công ty là cách tạo ấn tượng, hiểu tâm lý của khách hàng và đưa sản phẩm của Công ty đến tay người tiêu dùng nhanh và hiệu quả nhất.

Là khâu vận động cuối cùng của hàng hóa từ lĩnh vực sản xuất đến lĩnh vực tiêu dung.Tại khâu này,sản phẩm-hàng hóa kết thúc lưu thông , thực hiện được toàn bộ giá trị và giá trị sử dụng. Bán lẻ thường bán với số lượng ít, giá bán ổn định.

Đối với khâu bán lẻ thường sử dụng hai phương thức sau:

-Phương thức bán lẻ thu tiền trực tiếp: Nhân viên bán hàng trực tiếp chịu hoàn toàn trách nhiệm vật chất về số hàng đã nhận để bán ở quầy hàng, đồng thời chịu trách nhiệm quản lý số tiền bán hàng trong ngày.

-Phương thức bán lẻ thu tiền tập trung: Thep phươn thức này, nghiệp vụ thu tiền và nghiệp vụ giao hàng cho khách tách rời nhau.Mỗi quầy hàng hoặc lien quầy hàng bố trí một số nhân viên thu ngân làm nhiệm vụ thu tiền của khách, viết hóa đơn để khách hàng nhận hàng ở quầy do nhân viên bán giao hàng.Cuối ca, cuối ngày nhân viên thu ngân làm giấy nộp tiền bán hàng còn

https://www.slideshare.net/slideshow/embed_code/key/2h4Y5L8Uqv5Z5e 14/98
Tham khảo miễn phí các tài liệu khác tại luanvantot.com

Dịch vụ viết luận văn trọn gói website: luanvantot.com Zalo/tele 0934573149

nhân viên bán hàng căn cứ vào hóa đơn giao hàng cho khách hàng để kiểm kê lượng hàng còn lại, xác định lượng hàng đã bán rồi lập báo cáo bán hàng.

1.2.1.3.phương thức bán hàng đại lý ,ký gửi

Bên bán sẽ xuất hàng cho các đơn vị ,các cá nhân làm trong đại lý.Số hàng gửi trao đại lý vẫn thuộc quyền sở hữu của doanh nghiệp và được coi là hàng gửi bán .Chỉ khi nào nhận được thông báo của các đại lý,nhận tiền do đại lý thanh toán hoặc thanh toán định kỳ giữa hai bên thì sản phẩm xuất kho mới được coi là tiêu thụ, không thuộc quyền sở hữu của doanh nghiệp.Với phương thức này doanh nghiệp phải thanh toán cho đại lý khoản "hoa hồng" bán hàng và tính vào chi phí bán hàng.

1.2.1.4.Phương thức hàng đổi hàng

Là phương thức tiêu thụ mà trong đó người bán đem vật tư,sản phẩm , hàng hóa của mình để đổi lấy vật tư,sản phẩm ,hàng hóa của người mua.Giá trao đổi là giá của vật tư,sản phẩm ,hàng hóa đó trên thị trường.

1.2.1.5.Phương thức bán hàng trả góp

Khi giao hàng cho người mua thì hàng hóa được coi là hàng tiêu thụ.Người mua được trả tiền mua hàng nhiều lần.Ngoài số tiền bán hàng doanh nghiệp còn được hưởng thêm của người mua một khoản lãi vì trả chậm.

1.2.2.Các phương thức thanh toán

Hiện nay các doanh nghiệp áp dụng hai phương thức thanh toán sau:

Thanh toán trực tiếp bằng tiền mặt: Khi người mua nhận được hàng từ doanh nghiệp thì sẽ thanh toán ngay bằng tiền mặt hoặc nếu được sự đồng ý của doanh nghiệp thì bên mua sẽ ghi nhận nợ để thanh toán sau.

Thông thường phương thức này được sử dụng trong trường hợp người mua hàng với khối lượng không nhiều và chưa mở tài khoản tại ngân hàng.

Thanh toán qua ngân hàng:Trong phương thức này ngân hàng đóng vai trò trung gian giữa hai doanh nghiệp và khách hàng, làm nhiệm vụ chuyển

https://www.slideshare.net/slideshow/embed_code/key/2h4Y5L8Uqv5Z5e 15/98
Tham khảo miễn phí các tài liệu khác tại luanvantot.com

Dịch vụ viết luận văn trọn gói website: luanvantot.com Zalo/tele 0934573149

tiền từ tài khoản của người mua sang tài khoản của doanh nghiệp và ngược lại.Phương thức này có nhiều hình thức thanh toán như: thanh toán bằng séc,thư tín dụng, thanh toán bù trừ ,ủy nhiệm thu, ủy nhiệm chi,…

1.2.3. Kế toán doanh thu bán hàng và các khoản giảm trừ doanh thu

1.2.3.1. Kế toán doanh thu bán hàng và cung cấp dịch vụ

❖ **Khái niệm doanh thu**

Doanh thu là tổng giá trị các lợi ích kinh tế doanh nghiệp thu được trong kỳ kế toán, phát sinh từ các hoạt động sản xuất kinh doanh thông thường của doanh nghiệp góp phần làm tăng vốn chủ sở hữu không bao gồm các khoản góp vốn của chủ sở hữu thông thường doanh thu được chia thành:

- Doanh thu bán hàng
- Doanh thu cung cấp dịch vụ
- Doanh thu từ tiền lãi, tiền bản quyền, cổ tức và lợi tức được chia

❖ **Điều kiện ghi nhận doanh thu:**

➢ Doanh thu bán hàng :

- Doanh nghiệp đã chuyển giao phần lơn rủi ro và lợi ích gắn liền với quyền sở hữu sản phẩm, hàng hóa cho người mua.

- Doanh nghiệp không còn nắm giữ quyền quản lý hàng hóa như người sở hữu hàng hóa hoặc quyền kiểm soát hàng hóa.

- Doanh thu xác định được tương đối chắc chắn.

- Doanh nghiệp đã thu được hoặc sẽ thu được lợi ích ích kinh tế từ giao dịch bán hàng

- Xác định được các chi phí liên quan đến giao dịch bán hàng

https://www.slideshare.net/slideshow/embed_code/key/2h4Y5L8Uqv5Z5e 16/98
Tham khảo miễn phí các tài liệu khác tại luanvantot.com

Dịch vụ viết luận văn trọn gói website: luanvantot.com Zalo/tele 0934573149

➢ Doanh thu cung cấp dịch vụ:

- Doanh thu được xác định tương đối chắc chắn

- Có khả năng thu được lợi ích kinh tế từ giao dịch cung cấp dịch vụ đó

- Xác định được phần công việc đã hoàn thành vào ngày lập Bảng cân đối kế toán

- Xác định được chi phí phát sinh cho giao dịch và chi phí để hoàn thành giao dịch cung cấp dịch vụ

- Các khoản thu nhập khác: Thu nhập khác bao gồm các khoản thu từ hoạt động xảy ra không thường xuyên, ngoài các hoạt động tạo ra doanh thu.

Khi hạch toán doanh thu và thu nhập khác lưu ý các quy định sau:

(1) Doanh thu chỉ được ghi nhận khi thỏa mãn các điều kiện ghi nhận cho doanh thu bán hàng, doanh thu cung cấp dịch vụ, doanh thu tiền lãi, tiền bản quyền, cổ tức và lợi tức được chia quy định tại chuẩn mực " Doanh thu và thu nhập khác" , nếu không thỏa mãn các điều kiện thì không hạch toán vào doanh thu.

(2) Doanh thu và chi phí liên quan đến cùng một giao dịch phải được ghi nhận đồng thời theo nguyên tắc phù hợp và theo năm tài chính

(3) Trường hợp hàng hóa hoặc dịch vụ trao đổi lấy hàng hóa hoặc dịch vụ tương tự về bản chất thì không được ghi nhận là doanh thu.

(4) Phải theo dõi chi tiết từng loại doanh thu, doanh thu từng mặt hàng ngành hàng, từng sản phẩm, theo dõi chi tiết từng khoản giảm trừ doanh thu, để xác định doanh thu thuần của từng loại daonh thu, chi tiết từng mặt hàng từng sản phẩm , để phục vụ cho cung cấp thông tin kế toán để quản trị doanh nghiệp và lập Báo cáo tài chính.

❖ **Nguyên tắc xác định doanh thu đối với một số trường hợp cụ thể**

https://www.slideshare.net/slideshow/embed_code/key/2h4Y5L8Uqv5Z5e 17/98
Tham khảo miễn phí các tài liệu khác tại luanvantot.com

Dịch vụ viết luận văn trọn gói website: luanvantot.com Zalo/tele 0934573149

- Đối với sản phẩm, hàng hóa, dịch vụ thuộc đối tượng chịu thuế GTGT theo phương pháp khấu trừ, doanh thu bán hàng và cung cấp dịch vị là giá bán chưa có thuế GTGT

- Đối với sản phẩm, hàng hóa, dịch vụ không thuộc diện chịu thuế GTGT hoặc chịu thuế GTGT theo phương pháp trực tiếp thì doanh thu bán hàng và cung cấp dịch vụ là tổng giá thanh toán.

- Đối với sản phẩm, hàng hóa, dịch vụ thuộc diện chịu thuế tiêu thụ đặc biệt hoặc thuế xuất khẩu thì doanh thu bán hàng và cung cấp dịch vụ là tổng giá thanh toán (bao gồm cả thuế tiêu thụ đặc biệt và thuế xuất khẩu)

- Những doanh nghiệp nhận gia công vật tư, hàng hóa thì chỉ phản ánh vào doanh thu bán hàng và cung cấp dịch vụ số tiền gia công thực tế được hưởng, không bao gồm giá trị vật tư, hàng hóa nhận gia công.

- Trường hợp bán hàng theo hình thức trả chậm trả góp: Doanh nghiệp ghi nhận doanh thu bán hàng theo giá bán trả ngay và ghi nhận vào doanh thu hoạt động tài chính phần lãi tính trên khoản phải trả nhưng trả chậm phù hợp với thời điểm doanh thu được xác định.

- Đối với trường hợp cho thuê tài sản có nhận trước tiền cho thuê của nhiều năm thì doanh thu cung cấp dịch vụ của năm tài chính được xác định trên cơ sở lấy tổng tiền nhận được chia cho số kì nhận tiền trước

- Những sản phẩm, hàng hóa được xác định là tiêu thụ, nhưng vì lý do về quy cách kỹ thuật, người mua từ chối thanh toán, gửi trả lại người bán hoặc yêu cầu giảm giá và doanh nghiệp chấp nhận; hoặc người mua mua hàng với khối lượng lớn được chiết khấu thương mại thì các khoản giảm trừ doanh thu bán hàng này được theo dõi riêng biệt trên các TK 5212 " Hàng bán bị trả lại" , 5213 " Giảm giá hàng bán", 5211 " Chiết khấu thương mại"

https://www.slideshare.net/slideshow/embed_code/key/2h4Y5L8Uqv5Z5e 18/98
Tham khảo miễn phí các tài liệu khác tại luanvantot.com

Dịch vụ viết luận văn trọn gói website: luanvantot.com Zalo/tele 0934573149

- Trường hợp trong kỳ doanh nghiệp đã viết hóa đơn bán hàng và thu tiền bán hàng nhưng đến cuối kỳ vẫn chưa giao hàng cho người mua, thì trị số hàng hóa này không được coi là tiêu thụ và không được ghi vào TK 511 " Doanh thu bán hàng và cung cấp dịch vụ", mà chỉ hạch toán vào bên có TK 131 " Phải thu của khách hàng" về khoản tiền đã thu của khách hàng. Khi thực hiện giao hàng cho người mua sẽ hạch toán vào TK 511 về giá trị hàng đã giao,đã thu trước tiền bán hàng.

❖ **Chứng từ kế toán sử dụng trong hạch toán doanh thu**

- Hóa đơn GTGT(mẫu 01GTKT- 3LL)
- Hóa đơn bán hàng thông thường (Mẫu 02 GTTT – 3 LL)
- Bảng thanh toán hàng đại lý, ký gửi (Mẫu 01 – BH)
- Thẻ quầy hàng (Mẫu 02 – BH)
- Các chứng từ thanh toán (Phiếu thu, séc chuyển khản, séc thanh toán. ủy nhiệm thu, giấy báo có của ngân hàng, bảng sao kê của ngân hàng…)

❖ **Tài khoản kế toán sử dụng**

Để phản ánh doanh thu bán hàng và cung cấp dịch vụ, kế toán sử dụng các tài khoản sau:

- TK 511 " Doanh thu bán hàng và cung cấp dịch vụ" Được dùng để phản ánh doanh thu bán hàng thực tế của DN thực hiện trong một kỳ hoạt động sản xuất kinh doanh. TK 511 được chi tiết theo yêu cầu quản lý.

  + TK 511 có 5 tài khoản cấp 2:
  + TK 5111: Doanh thu bán hàng hóa
  + TK 5112: Doanh thu bán các thành phẩm

https://www.slideshare.net/slideshow/embed_code/key/2h4Y5L8Uqv5Z5e 19/98
Tham khảo miễn phí các tài liệu khác tại luanvantot.com

Dịch vụ viết luận văn trọn gói website: luanvantot.com Zalo/tele 0934573149

+ TK 5113: Doanh thu cung cấp dịch vụ

+ TK 5114: Doanh thu trợ cấp, trợ giá

Trong doanh nghiệp thương mại chủ yếu sử dụng :

- TK 5111: Doanh thu bán hàng hóa

TK 512 : Doanh thu bán hàng nội bộ. Tài khoản này dùng để phản ánh doanh thu số sản phẩm , hàng hóa, dịch vụ tiêu dùng trong nội bộ doanh nghiệp.

TK 512 có 3 tài khoản cấp 2:

+ TK 5121: Doanh thu bán hàng hóa

+ TK 5122: Doanh thu bán các thành phẩm

+ TK 5123: Doanh thu cung cấp dịch vụ

Trong đó doanh nghiệp thương mại chủ yếu sử dụng tài khoản 5121

Tham khảo miễn phí các tài liệu khác tại luanvantot.com

Dịch vụ viết luận văn trọn gói website: luanvantot.com Zalo/tele 0934573149

Sơ đồ 1.1. Trình tự kế toán một số nghiệp vụ chủ yếu về doanh thu

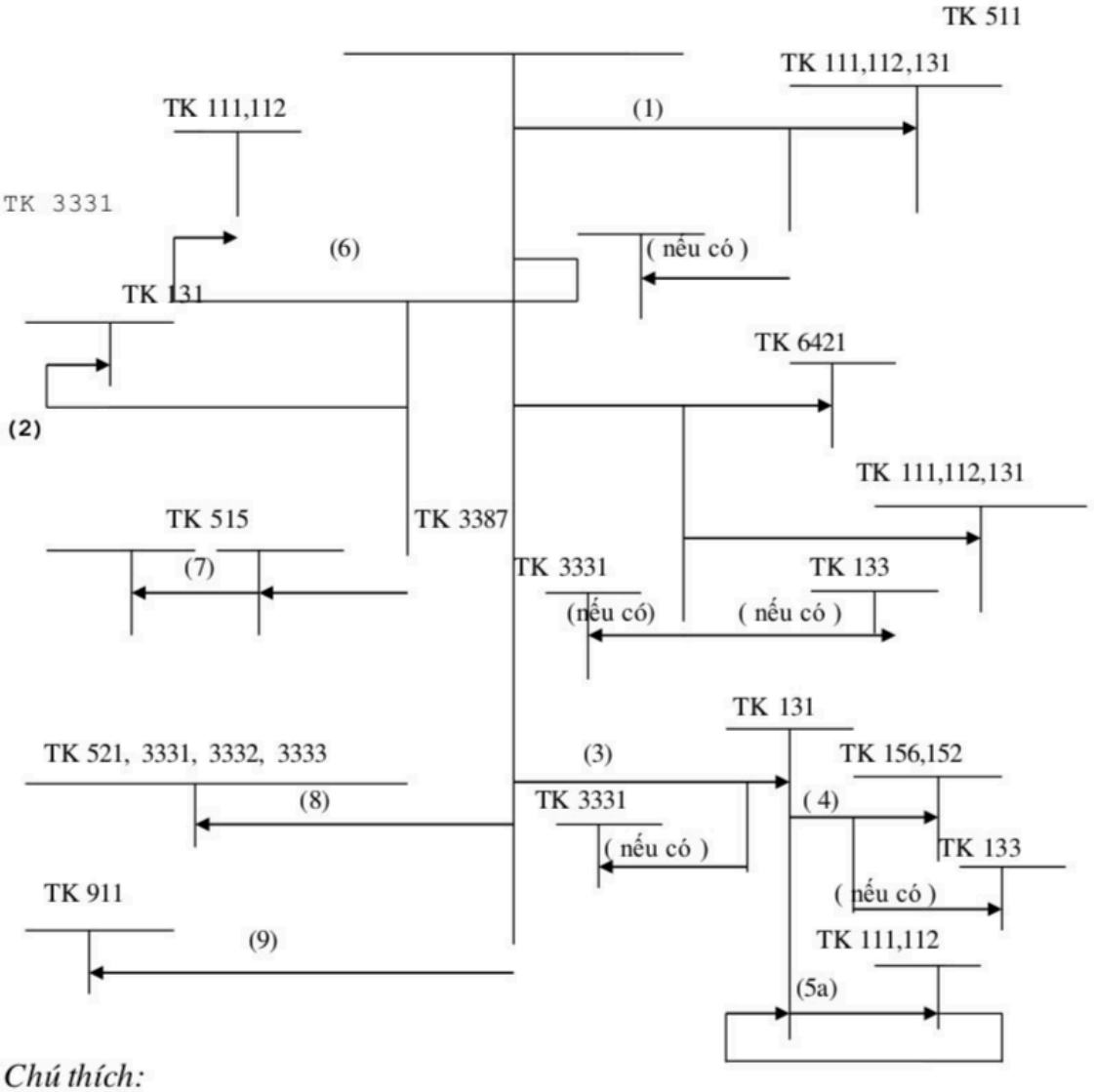

Chú thích:

(1) : Doanh thu bán hàng và cung cấp dịch vụ phát sinh trong kỳ

(2) : Doanh thu bán hàng theo phương thức gửi bán đại lý (tại đơn vị giao hàng đại lý)

(3) : Doanh thu bán hàng để đổi lấy vật tư, hàng hóa, TSCĐ không tương tự

(4) : Khi nhận hàng hóa trao đổi về

(5a) : Phản ánh số tiền thu thêm khi trao đổi hàng hóa

https://www.slideshare.net/slideshow/embed_code/key/2h4Y5L8Uqv5Z5e 21/98
Tham khảo miễn phí các tài liệu khác tại luanvantot.com

Dịch vụ viết luận văn trọn gói website: luanvantot.com Zalo/tele 0934573149

(5b) : Phản ánh số tiền phải trả thêm khi trao đổi hàng hóa

(6) : Ghi nhận doanh thu, số tiền đã thu và số phải thu, tiền lãi do bán trả chậm, trả góp

(7) : Định kỳ, kết chuyển doanh thu tiền lãi vào doanh thu tài chính trong kỳ

(8) : Các khoản giảm trừ doanh thu

(9) : Kết chuyển doanh thu thuần về bán hàng và cung cấp dịch vụ để xác định kết quả kinh doanh

1.2.3.2. Kế toán các khoản giảm trừ doanh thu

Các khoản giảm trừ doanh thu như chiết khấu thương mại, giảm giá hàng bán, hàng bán bị trả lại, thuế GTGT theo phương pháp trực tiếp, thuế xuất khẩu, thuế tiêu thụ đặc biệt phải nộp được tính vào doanh thu ghi nhận ban đầu, để xác định doanh thu thuần, làm cơ sở để tính kết quả kinh doanh trong kỳ kế toán.

- *Chiết khấu thương mại:* Là khoản tiền chênh lệch giá bán nhỏ hơn giá niêm yết mà doanh nghiệp đã giảm trừ cho người mua hàng do việc người mua hàng đã mua sản phẩm, hàng hóa, dịch vụ với khối lượng lớn theo thỏa thuận về chiết khấu thương mại đã ghi trong hợp đồng kinh tế hoặc các cam kết mua, bán hàng.

- *Hàng bán bị trả lại:* Là số sản phẩm, hàng hóa doanh nghiệp đã xác định tiêu thụ, đã ghi nhận doanh thu nhưng bị khách hàng trả lại do vi phạm các điều kiện đã cam kết trong hợp đồng kinh tế hoặc theo chính sách bảo hành như: hàng kém phẩm chất, sai quy cách, chủng loại.

- *Giảm giá hàng bán:* là khoản tiền doanh nghiệp giảm trừ cho bên mua hàng trong trường hợp đặc biệt vì lí do hàng bán bị kém phẩm chất, không đúng quy cách, hoặc không đúng thời hạn… đã ghi trong hợp đồng.

- *Các khoản thuế làm giảm trừ doanh thu:* Thuế GTGT theo phương pháp trực tiếp, thuế xuất khẩu, thuế tiêu thụ đặc biệt.

https://www.slideshare.net/slideshow/embed_code/key/2h4Y5L8Uqv5Z5e 22/98

Tham khảo miễn phí các tài liệu khác tại luanvantot.com

Dịch vụ viết luận văn trọn gói website: luanvantot.com Zalo/tele 0934573149

❖ **Chứng từ sử dụng:**

- Phiếu nhập kho hàng bán bị trả lại

- Các hóa đơn GTGT điều chỉnh giảm đối với nghiệp vụ giảm giá hàng bán

- Các hóa đơn bán hàng thông thường (đối với doanh nghiệp nộp thuế GTGT theo phương pháp trực tiếp)

❖ **Tài khoản sử dụng**:

- TK 521 - Các khoản giảm trừ doanh thu. Chi tiết có 3 TK cấp 2:
  - TK 5211 - Chiết khấu thương mại
  - TK 5212 - Hàng bán bị trả lại
  - TK 5213 - Giảm giá hàng bán
- TK 3331 - Thuế GTGT phải nộp
- TK 3332 - Thuế tiêu thụ đặc biệt
- TK 3333 - Thuế xuất, nhập khẩu

Sơ đồ 1.2: Trình tự kế toán các khoản giảm trừ doanh thu bán hàng:

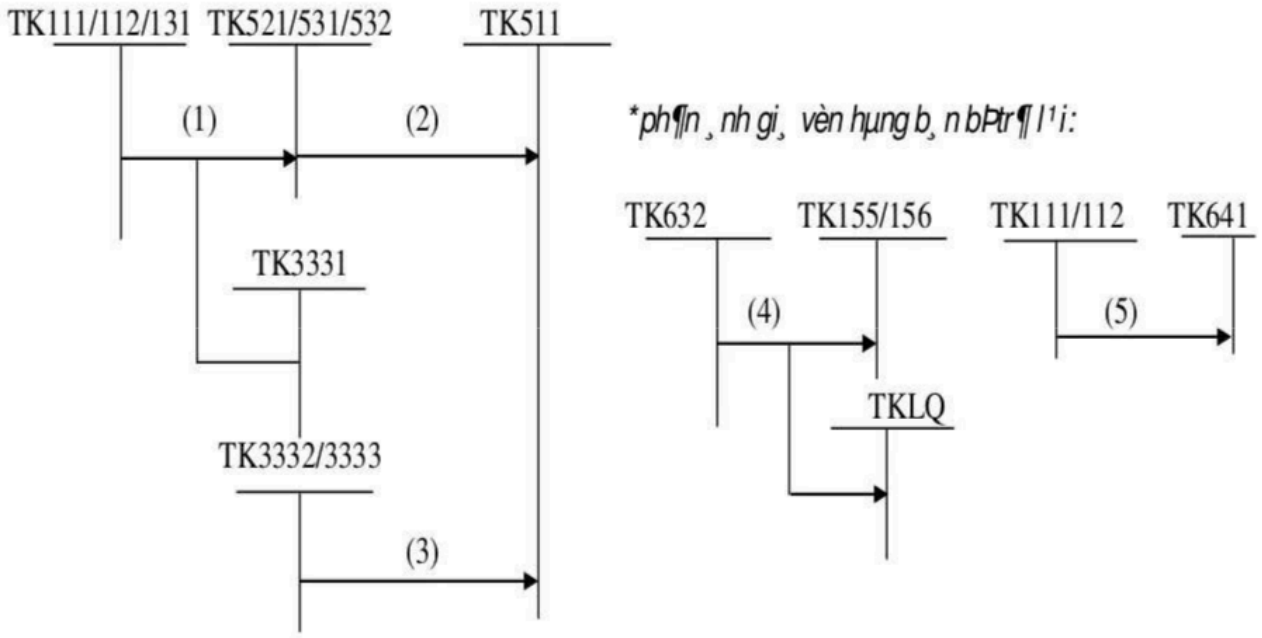

https://www.slideshare.net/slideshow/embed_code/key/2h4Y5L8Uqv5Z5e 23/98
Tham khảo miễn phí các tài liệu khác tại luanvantot.com

Dịch vụ viết luận văn trọn gói website: luanvantot.com Zalo/tele 0934573149

Tham khảo miễn phí các tài liệu khác tại luanvantot.com

Dịch vụ viết luận văn trọn gói website: luanvantot.com Zalo/tele 0934573149

Chú thích:
(1): Các khoản giảm trừ doanh thu phát sinh
(2): Kết chuyển các khoản giảm trừ doanh thu.
(3): Các khoản thuế tiêu thụ đặc biệt, thuế XNK phát sinh
(4): Hàng hóa, thành phẩm trả lại, nhập kho.
(5): Chi phí liên quan hàng bán bị trả lại.

1.2.4. Kế toán giá vốn hàng bán.

Đối với doanh nghiệp thương mại, trị giá vốn hàng xuất bán bao gồm trị giá mua thực tế và chi phí mua phân bổ cho số hàng đã xuất bán

Các doanh nghiệp có thể áp dụng một trong các phương pháp tính giá vốn hàng hóa xuất kho sau:

- **Phương pháp tính giá đích danh**: Theo phương pháp này sản phẩm, vật tư, hàng hóa xuất kho thuộc lô hàng nào thì lấy đơn giá nhập kho của lô đó để tính. Đây là phương án tốt nhất, nó tuân thủ nguyên tắc phù hợp của kế toán; chi phí thực tế phù hợp với doanh thu thực tế. Tuy nhiên việc áp dụng phương pháp này đòi hỏi những điều kiển khắt khe, chỉ những doanh nghiệp có ít loại mặt hàng, hàng tồn kho có giá trị lớn, mặt hàng ổn định và loại hàng tồn kho nhận diện được thì mới có thể áp dụng phương pháp này. Còn đối với doanh nghiệp có nhiều loại hàng thì không thể áp dụng được.

- **Phương pháp bình quân gia quyền:**

❖ *Bình quân gia quyền cả kỳ dự trữ*

Theo phương pháp này trước hết phải tính giá mua bình quân của hàng hóa theo công thức

https://www.slideshare.net/slideshow/embed_code/key/2h4Y5L8Uqv5Z5e 25/98
Tham khảo miễn phí các tài liệu khác tại luanvantot.com

Dịch vụ viết luận văn trọn gói website: luanvantot.com Zalo/tele 0934573149

$$\text{Trị giá thực tế bình quân của 1 đơn vị hàng hóa} = \frac{\text{Trị giá thực tế của hàng hóa tồn kho đầu kỳ} + \text{Trị gí thực tế của hàng nhập kho trong kỳ}}{\text{Số lượng hàng hóa tồn kho đầu kỳ} + \text{Số lượng hàng hóa nhập kho trong kỳ}}$$

Sau đó tính trị giá vốn hàng hóa xuất bán theo công thức:

$$\text{Trị giá vốn của hàng hóa xuất bán trong kỳ} = \text{Tổng số lượng hàng hóa xuất bán trong kỳ} \times \text{Đơn giá bình quân 1 đơn vị thành phẩm}$$

❖ *Bình quân gia quyền liên hoàn:*

Sau mỗi lần nhập hàng hóa, vật tư kế toán phải xác định lại giá trị thực của hàng tồn kho và đơn giá bình quân. Giá đơn vị bình quân được tính theo công thức sau:

$$\text{Đơn giá xuất kho lần thứ i} = \frac{\text{Trị giá vật tư tồn đầu kỳ} + \text{Trị giá vật tư, hàng hóa nhập trước lần xuất thứ i}}{\text{Số lượng vật tư hàng hóa tồn đầu kỳ} + \text{Số lượng vật tư, hàng hóa nhập trước lần xuất thứ i}}$$

- **Phương pháp nhập trước – xuất trước**: Phương pháp này được áp dụng dựa trên giả định hàng tồn kho được mua trước thì được xuất trước và hàng tồn kho còn lại cuối kỳ là hàng tồn kho được mua gần thời điểm cuối kỳ. Theo phương pháp này thì giá trị hàng xuất kho được tính theo giá của lô hàng nhập kho ở thời điểm đầu kỳ hoặc gần đầu kỳ, giá trị của hàng tồn kho được tính theo giá của hàng nhập kho ở thời điểm cuối kỳ còn tồn kho.

Tham khảo miễn phí các tài liệu khác tại luanvantot.com

Dịch vụ viết luận văn trọn gói website: luanvantot.com Zalo/tele 0934573149

- **Phương pháp nhập sau – xuất trước**: Áp dụng dựa trên giả định là hàng tồn kho được mua sau thì được xuất trước, và hàng tồn kho còn lại cuối kỳ là hàng tồn kho được mua trước đó. Theo phương pháp này thì giá trị hàng tồn kho được tính theo giá của lô hàng nhập đầu tiên hoặc gần đầu.

❖ **Chứng từ sử dụng**:

- Phiếu xuất kho, hóa đơn GTGT

❖ **Tài khoản sử dụng:**

- TK 632 - Giá vốn hàng bán

❖ **Trình tự hạch toán kế toán giá vốn hàng bán:**

- *Theo phương pháp kê khai thường xuyên*: Là phương pháp theo dõi và phản ánh thường xuyên liên tục có hệ thống tình hình nhập, xuất, tồn vật tư, hàng hóa trên các tài khoản kế toán "hàng tồn kho".

Sơ đồ 1.3. Kế toán giá vốn hàng bán theo phương pháp kê khai thường xuyên

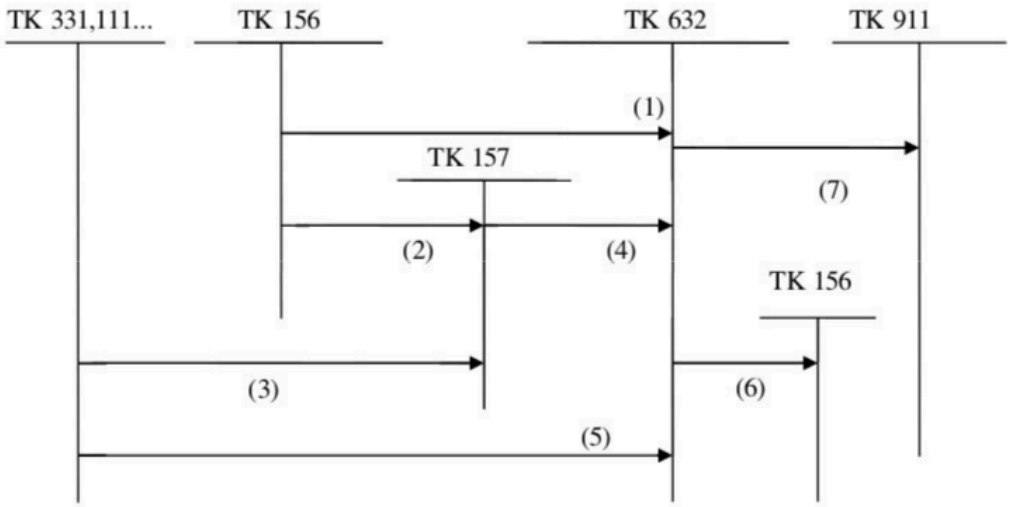

Chú thích:

https://www.slideshare.net/slideshow/embed_code/key/2h4Y5L8Uqv5Z5e 27/98
Tham khảo miễn phí các tài liệu khác tại luanvantot.com

Dịch vụ viết luận văn trọn gói website: luanvantot.com Zalo/tele 0934573149

(1) : giá vốn hàng xuất bán tại kho
(2) : xuất kho gửi bán thẳng
(3) : hàng gửi bán thẳng
(4) : ghi nhận giá vốn khi hàng gửi bán đại lý
(5) : giao bán thẳng trực tiếp
(6) : giá trị hàng bán bị trả lại
(7) : kết chuyển giá vốn hàng bán để xác định kết quả kinh doanh

- *Theo phương pháp kiểm kê định kỳ:* Phương pháp này không phản ánh, theo dõi thường xuyên, liên tục sự biến động hàng tồn kho trên các tài khoản kế toán mà căn cứ vào kết quả kiểm kê thực tế để phản ánh trị giá vật tư hàng hóa tồn kho cuối kỳ trên sổ kế toán.

Sơ đồ 1.4. Kế toán giá vốn hàng bán theo phương pháp kiểm kê định kỳ:

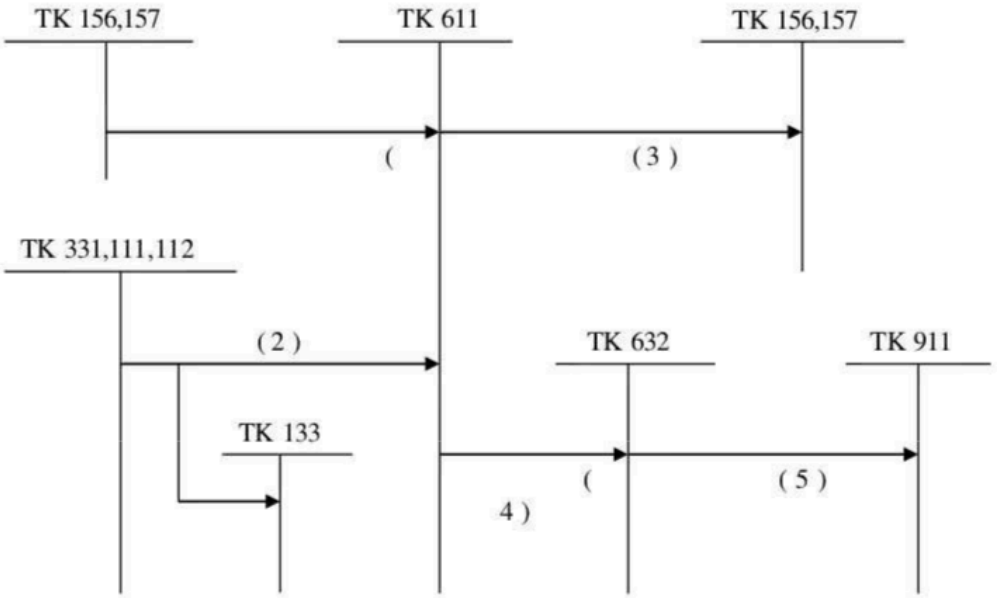

Chú thích:

(1) : kết chuyển hàng hóa tồn đầu kỳ
(2) : hàng hóa mua vào trong kỳ

https://www.slideshare.net/slideshow/embed_code/key/2h4Y5L8Uqv5Z5e 28/98
Tham khảo miễn phí các tài liệu khác tại luanvantot.com

Dịch vụ viết luận văn trọn gói website: luanvantot.com Zalo/tele 0934573149

(3) : kết chuyển hàng hóa tồn cuối kỳ

(4) : kết chuyển hàng xuất bán

(5) : kết chuyển giá vốn hàng bán để xác định kết quả kinh doanh

1.2.5. Kế toán chi phí bán hàng và chi phí quản lý doanh nghiệp

Chi phí bán hàng là toàn bộ các chi phí phát sinh liên quan đến quá trình bán sản phẩm, hàng hóa và cung cấp dịch vụ.

Chi phí quản lý doanh nghiệp là toàn bộ chi phí liên quan đến hoạt động quản lý sản xuất kinh doanh, quản lý hành chính và một số khoản khác có tính chất chung toàn doanh nghiệp. Phiếu chi, giấy báo Nợ, ủy nhiệm chi, hóa đơn GTGT, bảng chấm công, bảng thanh toán tiền lương…

❖ **Tài khoản sử dụng**:

TK 642 chi tiết thành các TK cấp 2 là:

TK 6421 - Chi phí bán hàng

TK 6422 - Chi phí quản lý doanh nghiệp

❖ **Trình tự hạch toán kế toán chi phí bán hàng và chi phí quản lý doanh nghiệp:**

https://www.slideshare.net/slideshow/embed_code/key/2h4Y5L8Uqv5Z5e 29/98
Tham khảo miễn phí các tài liệu khác tại luanvantot.com

Dịch vụ viết luận văn trọn gói website: luanvantot.com Zalo/tele 0934573149

Sơ đồ 1.5.Trình tự kế toán chi phí bán hàng và chi phí quản lý doanh nghiệp

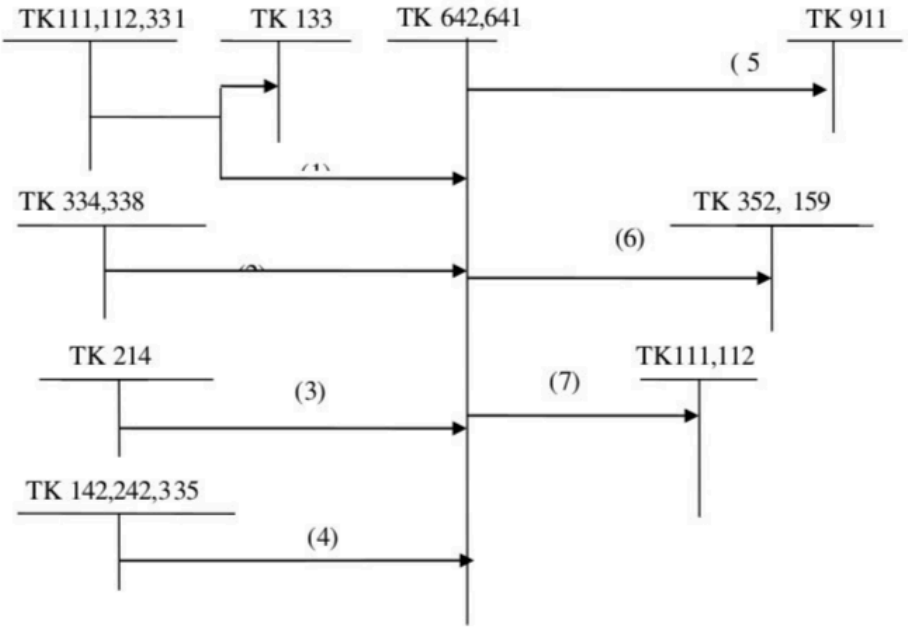

Chú thích:

(1) : chi phí dịch vụ và chi phí khác cho bán hàng, quản lý doanh nghiệp

(2) : chi phí về nhân viên bán hàng, nhân viên quản lý doanh nghiệp

(3) : chi phí khấu hao TSCĐ dùng cho bán hàng và quản lý doanh nghiệp

(4) : chi phí phân bổ dần và chi phí trích trước

(5) : kết chuyển chi phí bán hàng và chi phí quản lý doanh nghiệp để xác định kết quả kinh doanh

(6) : hoàn nhập dự phòng

(7) : các khoản giảm chi phí bán hàng, chi phí quản lý doanh nghiệp

1.2.6. Kế toán doanh thu và chi phí hoạt động tài chính

Doanh thu hoạt động tài chính là tổng giá trị các lợi ích kinh tế doanh nghiệp thu được từ hoạt động tài chính hoặc kinh doanh về vốn trong kỳ kế

https://www.slideshare.net/slideshow/embed_code/key/2h4Y5L8Uqv5Z5e 30/98
Tham khảo miễn phí các tài liệu khác tại luanvantot.com

Dịch vụ viết luận văn trọn gói website: luanvantot.com Zalo/tele 0934573149

toán. Doanh thu hoạt động tài chính phát sinh từ các khoản tiền lãi, tiền bản quyền, cổ tức và lợi nhuận được chia của doanh nghiệp.

Chi phí hoạt động tài chính là những chi phí liên quan đến các hoạt động về vốn, các hoạt động đầu tư tài chính và các nghiệp vụ mang tính chất tài chính doanh nghiệp.

❖ **Chứng từ sử dụng**: Phiếu thu, phiếu chi, giấy báo Nợ, giấy báo Có...

❖ **Tài khoản sử dụng:**

- TK 515 - Doanh thu hoạt động tài chính
- TK 635 - Chi phí tài chính

Sơ đồ 1.6.Trình tự kế toán doanh thu và chi phí hoạt động tài chính

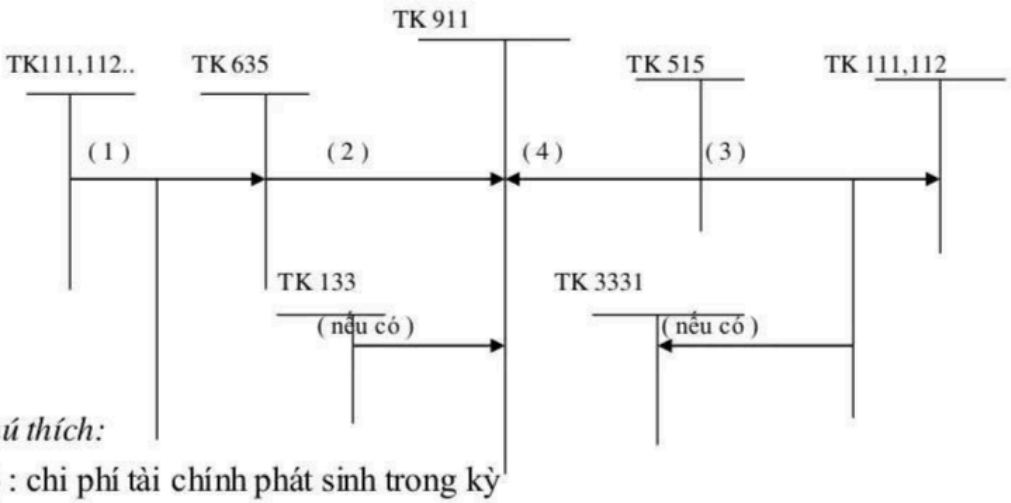

Chú thích:

(1) : chi phí tài chính phát sinh trong kỳ

(2) : kết chuyển chi phí tài chính để xác định kết quả kinh doanh

(3) : doanh thu hoạt động tài chính phát sinh trong kỳ

(4) : kết chuyển doanh thu hoạt động tài chính để xác định kết quả kinh doanh

1.2.7. Kế toán thu nhập và chi phí khác

Thu nhập khác là các khoản thu nhập không phải là doanh thu của doanh nghiệp, những khoản này được tạo ra ngoài hoạt động kinh doanh thông thường của doanh nghiệp bao gồm thu từ thanh lý, nhượng bán TSCĐ,

https://www.slideshare.net/slideshow/embed_code/key/2h4Y5L8Uqv5Z5e 31/98
Tham khảo miễn phí các tài liệu khác tại luanvantot.com

Dịch vụ viết luận văn trọn gói website: luanvantot.com Zalo/tele 0934573149

tiền thu từ vi phạm hợp đồng của khách hàng, thu từ các khoản nợ khó đòi đã bị xóa sổ,...

Chi phí khác là những chi phí của các hoạt động ngoài hoạt động kinh doanh tạo ra doanh thu của doanh nghiệp. Đây là những khoản lỗ do các sự kiện hay các nghiệp vụ khác biệt với hoạt động kinh doanh thông thường của doanh nghiệp, nội dung cụ thể bao gồm: chi phí thanh lý, nhượng bán TSCĐ, khoản tiền phạt do vi phạm hợp đồng, khoản bị phạt thuế, truy nộp thuế, các khoản chi phí ghi nhầm hoặc bỏ sót trong kỳ kế toán...

❖ **Chứng từ sử dụng:**

Phiếu thu, phiếu chi, biên bản thanh lý TSCĐ, hóa đơn GTGT, biên bản vi phạm hợp đồng...

❖ **Tài khoản sử dụng:**

TK 711 - Thu nhập khác

TK 811 - Chi phí khác

Sơ đồ 1.7. Trình tự kế toán thu nhập và chi phí khác

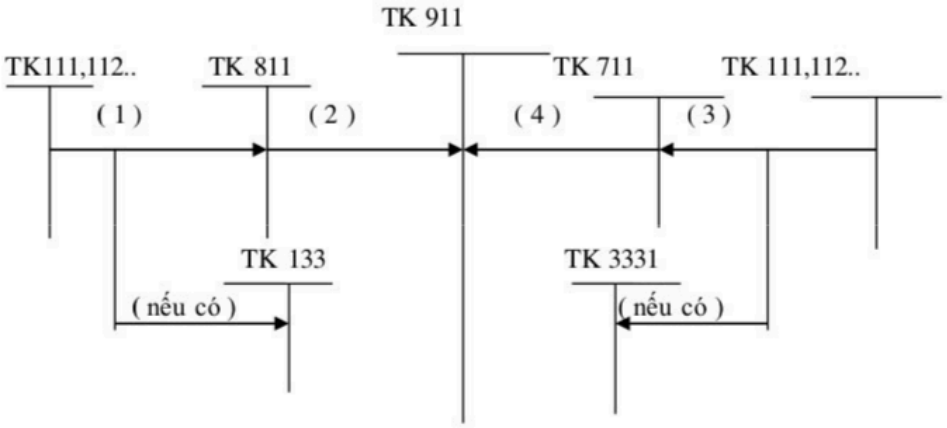

Chú thích:

(1) : chi phí khác phát sinh trong kỳ

https://www.slideshare.net/slideshow/embed_code/key/2h4Y5L8Uqv5Z5e 32/98
Tham khảo miễn phí các tài liệu khác tại luanvantot.com

Dịch vụ viết luận văn trọn gói website: luanvantot.com Zalo/tele 0934573149

(2) : kết chuyển chi phí khác để xác định kết quả kinh doanh

(3) : thu nhập khác phát sinh trong kỳ

(4) : kết chuyển thu nhập khác để xác định kết quả kinh doanh

1.2.8. Kế toán chi phí thuế thu nhập doanh nghiệp

Chi phí thuế thu nhập doanh nghiệp là số thuế thu nhập doanh nghiệp phải nộp cho nhà nước làm giảm lợi nhuận của doanh nghiệp.Thuế thu nhập doanh nghiệp được tính trên thu nhập chịu thuế và thuế suất thuế thu nhập doanh nghiệp của năm hiện hành.

Thuế TNDN hiện hành = Lợi nhuận chịu thuế × Thuế suất

Chi phí thuế TNDN hiện hành liên quan đến bán hàng và được tính trên cơ sở lãi thuần về bán hàng:

Lãi thuần bán hàng = Doanh thu bán hàng − Các khoản giảm trừ doanh thu − Giá vốn hàng bán − Chi phí bán hàng − Chi phí QLDN

Khi đó công thức xác định chi phí thuế TNDN:

Chi phí thuế TNDN = Lãi thuần bán hàng × Thuế suất Thuế TNDN

❖ **Chứng từ sử dụng:**

Tờ khai thuế thu nhập doanh nghiệp tạm tính, tờ khai quyết toán thuế thu nhập doanh nghiệp, phiếu chi, giấy nộp tiền vào ngân sách nhà nước.

❖ **Tài khoản sử dụng:** TK 821 - Chi phí thuế thu nhập doanh nghiệp

https://www.slideshare.net/slideshow/embed_code/key/2h4Y5L8Uqv5Z5e 33/98
Tham khảo miễn phí các tài liệu khác tại luanvantot.com

Dịch vụ viết luận văn trọn gói website: luanvantot.com Zalo/tele 0934573149

Sơ đồ 1.8. Trình tự kế toán chi phí thuế thu nhập doanh nghiệp

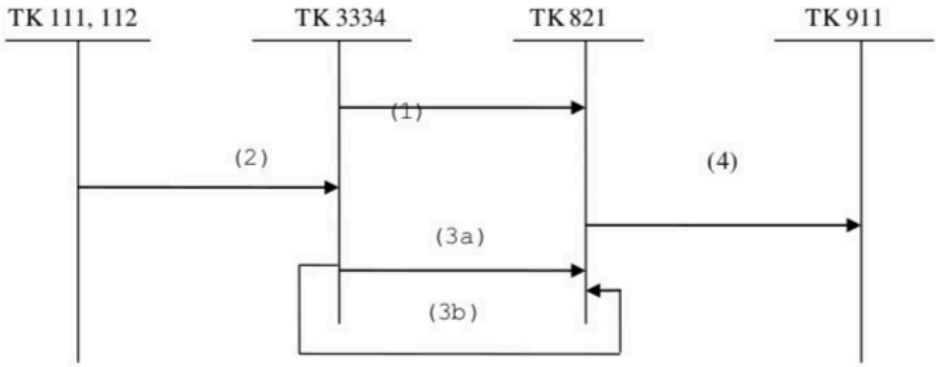

Chú thích:

(1) : chi phí thuế thu nhập doanh nghiệp tạm nộp vào ngân sách nhà nước

(2) : nộp thuế thu nhập doanh nghiệp vào ngân sách

(3a) : khi số phải nộp thực tế lớn hơn số tạm nộp, ghi tăng chi phí thuế TNDN

(3b) : khi số phải nộp thực tế nhỏ hơn số tạm nộp, ghi giảm chi phí thuế TNDN

(4) : kết chuyển chi phí thuế TNDN để xác định kết quả kinh doanh

1.2.9. Kế toán xác định kết quả kinh doanh

Kết quả kinh doanh trước thuế của doanh nghiệp bao gồm kết quả hoạt động bán hàng và cung cấp dịch vụ, hoạt động tài chính và hoạt động khác chưa chịu thuế thu nhập doanh nghiệp.

$$\text{Kết quả kinh doanh trước thuế TNDN} = \text{Kết quả bán hàng và cung cấp dịch vụ} + \text{Kết quả hoạt động tài chính} + \text{Kết quả hoạt động khác} \quad (1.1)$$

Trong đó:

https://www.slideshare.net/slideshow/embed_code/key/2h4Y5L8Uqv5Z5e 34/98
Tham khảo miễn phí các tài liệu khác tại luanvantot.com

Dịch vụ viết luận văn trọn gói website: luanvantot.com Zalo/tele 0934573149

Kết quả BH & CCDV = Doanh thu BH & CCDV - Các khoản giảm trừ doanh thu - Giá vốn hàng bán - CPBH & CPQL DN (1.2)

Kết quả hoạt động tài chính = Doanh thu hoạt động tài chính - Chi phí tài chính (1.3)

Kết quả hoạt động khác = Thu nhập khác – Chi phí khác (1.4)

Kết quả kinh doanh sau thuế TNDN = Kết quả kinh doanh trước thuế TNDN - Chi phí thuế TNDN (1.5)

* *Tài khoản sử dụng:* TK 911 - Xác định kết quả kinh doanh

* *Trình tự hạch toán xác định kết quả kinh doanh:*

Sơ đồ 1.9.Trình tự kế toán xác định kết quả kinh doanh

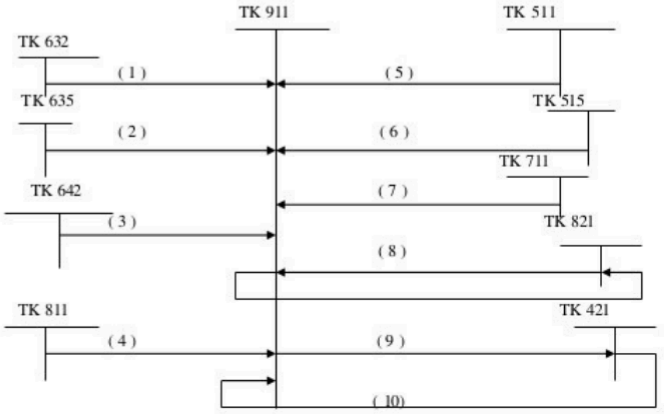

Chú thích:

Tham khảo miễn phí các tài liệu khác tại luanvantot.com

Dịch vụ viết luận văn trọn gói website: luanvantot.com Zalo/tele 0934573149

(1) : cuối kỳ, kết chuyển giá vốn hàng bán để xác định kết quả kinh doanh

(2) : cuối kỳ, kết chuyển chi phí tài chính để xác định kết quả kinh doanh

(3) : cuối kỳ, kết chuyển CPBH, CPQLDN để xác định kết quả kinh doanh

(4) : cuối kỳ, kết chuyển chi phí khác để xác định kết quả kinh doanh

(5) : cuối kỳ, kết chuyển doanh thu bán hàng và cung cấp dịch vụ để xác định kết quả kinh doanh

(6) : cuối kỳ, kết chuyển doanh thu tài chính để xác định kết quả kinh doanh

(7) : cuối kỳ, kết chuyển thu nhập khác để xác định kết quả kinh doanh

(8) : cuối kỳ, kết chuyển chênh lệch chi phí thuế TNDN để xác định kết quả kinh doanh

(9) : kết chuyển số lỗ từ hoạt động kinh doanh

(10) : kết chuyển số lãi từ hoạt động kinh doanh

1.2. 10. Trình bày thông tin trên báo cáo tài chính

Sản phẩm cuối cùng của quy trình xử lý thông tin kế toán là báo cáo tài chính. Báo cáo tài chính bao gồm một hệ thống số liệu kinh tế tài chính được tổng hợp, được rút ra từ các sổ kế toán tổng hợp, các sổ kế toán chi tiết và những thuyết minh cần thiết bằng văn bản về những số liệu đó.

Thông tin kế toán về xác định kết quả bán hàng được phản ánh trên báo cáo kết quả hoạt động kinh doanh và thuyết minh báo cáo tài chính.

❖ **Báo cáo kết quả kinh doanh**

Cơ sở để lập báo cáo kết quả kinh doanh là số liệu trên báo cáo kết quả kinh doanh năm trước và các sổ kế toán các tài khoản 5,6,7,8,9.

Phương pháp lập các chỉ tiêu này như sau:

Tham khảo miễn phí các tài liệu khác tại luanvantot.com

Dịch vụ viết luận văn trọn gói website: luanvantot.com Zalo/tele 0934573149

➢ *Cột " năm nay" :*

- Doanh thu bán hàng và cung cấp dịch vụ: Căn cứ vào lũy kế số phát sinh Có các TK 511 đối ứng với phát sinh Nợ TK 111, TK 112… trong năm báo cáo trên Sổ Cái

- Các khoản giảm trừ doanh thu: Căn cứ vào lũy kế số phát sinh bên Nợ TK 511 đối ứng với bên Có TK 521, TK 333 (TK 3331, Tk 3332, TK 3333) trong năm báo cáo trên Sổ Cái

- Doanh thu thuần về bán hàng và cung cấp dịch vụ: Căn cứ vào số phát sinh bên Nợ TK 511 đối ứng với bên có TK 911 của năm báo cáo.

- Giá vốn bán hàng: Căn cứ vào lũy kế số phát sinh bên Có TK 632 đối ứng với bên Nợ TK 911 của năm báo cáo.

- Doanh thu hoạt động tài chính: Căn cứ vào lũy kế số phát sinh bên Nợ TK 515 đối ứng với bên Có TK 911 của năm báo cáo

- Chi phí tài chính: Căn cứ vào lũy kế số phát sinh bên Có TK 635 đối ứng với bên Nợ TK 911 năm báo cáo.

Trong đó: Chi phí lãi vay: Căn cứ vào sổ chi tiết TK 635 trong kỳ báo cáo

- Chi phí quản lý doanh nghiệp: Căn cứ vào lũy kế số phát sinh bên có TK 642 đối ứng với bên Nợ TK 911 của năm báo cáo.

- Thu nhập khác: Căn cứ vào lũy kế phát sinh Nợ TK 711 đối ứng với bên Có TK 911 của năm báo cáo.

- Chi phí khác: Căn cứ vào lũy kế phát sinh Có TK 811 đối ứng với bên Nợ TK 911 của năm báo cáo.

https://www.slideshare.net/slideshow/embed_code/key/2h4Y5L8Uqv5Z5e 37/98
Tham khảo miễn phí các tài liệu khác tại luanvantot.com

Dịch vụ viết luận văn trọn gói website: luanvantot.com Zalo/tele 0934573149

- Chi phí thuế TNDN: Căn cứ vào tổng số phát sinh bên Nợ TK 821 đối ứng với bên Có TK 911 của năm báo cáo.

➢ *Cột " Năm trước":*

Căn cứ vào số liệu cột "năm nay của báo cáo kết quả hoạt động kinh doanh năm trước để chuyển số liệu ghi tương ứng theo từng chỉ tiêu.

https://www.slideshare.net/slideshow/embed_code/key/2h4Y5L8Uqv5Z5e 38/98
Tham khảo miễn phí các tài liệu khác tại luanvantot.com

Dịch vụ viết luận văn trọn gói website: luanvantot.com Zalo/tele 0934573149

➢ **Thuyết minh báo cáo tài chính**

Cơ sở số liệu để lập các chỉ tiêu này (Mục VI) là thuyết minh báo cáo tài chinh năm trước và báo cáo kết quả hoạt động kinh doanh kỳ báo cáo.

Thông qua các chỉ tiêu trên báo cáo kết quả hoạt động kinh doanh và bản thuyết minh báo cáo tài chính, đối tượng sử dụng thông tin có thể kiểm tra, phân tích và đánh giá kết quả thực hiện kế hoạch, dự toán giá vốn, doanh thu bán hàng, tình hình chi phí…

1.2.1.2. Tổ chức hệ thống sổ kế toánbán hàng và xác định kết quả kinh doanh

Tuỳ thuộc từng hình thức kế toán áp dụng ở doanh nghiệp mà hệ thống sổ kế toán được mở để ghi chép, theo dõi, tính toán , xử lý và tổng hợp số liệu lên các báo cáo kế toán. Dưới đây là các loại sổ sách được tổ chức theo 4 hình thức kế toán:

- *Hình thức sổ kế toán Nhật ký chung:*

Kế toán sử dụng các loại sổ chủ yếu sau:

- Sổ Nhật ký chung: sổ ghi phản ánh toàn bộ các nghiệp vụ kinh tế tài chính phát sinh theo trật tự thời gian phát sinh của chúng.
- Sổ Nhật ký bán hàng, sổ Nhật ký thu tiền, Nhật ký tiền gửi ngân hàng,…
- Sổ cái: TK 511, TK 632, TK 641, TK 911,…
- Sổ, thẻ chi tiết liên quan: sổ chi tiết bán hàng, sổ chi tiết phải thu khách hàng,…

- *Hình thức sổ kế toán Chứng từ ghi sổ*

Kế toán sử dụng các loại sổ chủ yếu sau:

- Sổ đăng ký chứng từ ghi sổ: ghi theo trật tự thời gian, các nghiệp vụ kinh tế tài chính phát sinh đã lập chứng từ ghi sổ.
- Sổ cái: TK 511, TK 632, TK 641, TK 911,…

https://www.slideshare.net/slideshow/embed_code/key/2h4Y5L8Uqv5Z5e 39/98
Tham khảo miễn phí các tài liệu khác tại luanvantot.com

Dịch vụ viết luận văn trọn gói website: luanvantot.com Zalo/tele 0934573149

- Sổ, thẻ chi tiết liên quan: sổ chi tiết bán hàng, sổ chi tiết phải thu khách hàng,…

- *Hình thức sổ kế toán Nhật ký sổ cái*

Kế toán sử dụng các loại sổ chủ yếu sau:

- Nhật ký sổ cái: Sổ này phản ánh tất cả các nghiệp vụ kinh tế tài chính phát sinh theo trật tự thời gian.
- Sổ, thẻ chi tiết liên quan: sổ chi tiết bán hàng, sổ chi tiết phải thu khách hàng, sổ chi tiết doanh thu, sổ chi tiết giá vốn,…

- *Hình thức sổ kế toán Nhật ký chứng từ*

Kế toán sử dụng các loại sổ chủ yếu sau:

- Bảng kê số 5: Tập hợp CPBH, CPQLDN.
- Bảng kế số 6: bảng kê chi phí trả trước và chi phí phải trả.
- Bảng kê số 10: Hàng gửi bán.
- Bảng kê số 11: phải thu khách hàng.
- Nhật ký chứng từ số 8, Nhật ký chứng từ số 10.
- Các sổ, thẻ chi tiết liên quan.

- *Hình thức kế toán máy trên máy vi tính*

Các đặc trưng cơ bản sau: công việc kế toán được thực hiện theo một chương trình phần mềm kế toán trên máy vi tính. Phần mềm kế toán được thiết kế theo nguyên tắc của một trong bốn hình thức kế toán hoặc kết hợp các hình thức kế toán quy định trên đây. Phần mềm kế toán không hiển thị đầy đủ quy trình ghi sổ kế toán, nhưng phải in được đầy đủ sổ kế toán và báo cáo tài chính theo quy định

Các loại của hình thức kế toán trên máy vi tính: Phần mềm kế toán được thiết kế theo hình thức kế toán nào sẽ có các loại sổ của hình thức kế toán đó nhưng không hoàn toàn giống mẫu sổ kế toán ghi bằng tay

https://www.slideshare.net/slideshow/embed_code/key/2h4Y5L8Uqv5Z5e 40/98
Tham khảo miễn phí các tài liệu khác tại luanvantot.com

Dịch vụ viết luận văn trọn gói website: luanvantot.com Zalo/tele 0934573149

CHƯƠNG 2: THỰC TRẠNG KẾ TOÁN BÁN HÀNG VÀ XÁC ĐỊNH KẾT QUẢ KINH DOANH TẠI CÔNG TY CỔ PHẦN BAO BÌ XUÂN SƠN

2.1 Tổng quan về công ty CP bao bì Xuân Sơn

2.1.1. Quá trình hình thành và phát triển của công ty.

Tên công ty: CÔNG TY CỔ PHẦN BAO BÌ XUÂN SƠN

Tên quốc tế: XUAN SON WRAPPING JOIN STOCK COMPANY

Tên công ty viết tắt: XUAN SON PP.JSC

Trụ sở công ty: Cụm 591, khu C, tập thể X26,xã Liên ninh –huyện Thanh Trì –thành phố Hà Nội

Điện thoại: **(04) 36893072**

Fax: **(04) 36893062**

Mã số thuế:

xuansonpaper@gmail.com

http://www.xuansonpaper.com

Công ty cổ phần bao bì xuân sơn được thành lập vào ngày 1/6/2009 do 4 cổ đông sáng lập với tổng vốn điều lệ là 3 tỷ đồng đó là :

Ông Nguyễn Bá xuân : chiếm 35% trên tổng vốn điều lệ

Ông Bùi Ngọc Đức : chiếm 30% trên tổng vốn điều lệ

Bà Nguyễn Thị Lan Anh : chiếm 20% trên tổng vốn điều lệ

Bà Phan Thị Thế : chiếm 15% trên tổng vốn điều lệ

Tính từ thời điểm hiện tại thì công ty đã trải qua một quá trình phát triển mặc dù không dài nhưng công ty đang dần dần mở rông quy mô, khẳng định được vị thế của mình

https://www.slideshare.net/slideshow/embed_code/key/2h4Y5L8Uqv5Z5e 41/98
Tham khảo miễn phí các tài liệu khác tại luanvantot.com

Dịch vụ viết luận văn trọn gói website: luanvantot.com Zalo/tele 0934573149

2.1.2. Cơ cấu bộ máy quản lý

Sơ đồ 2.1: Tổ chức bộ máy quản lý

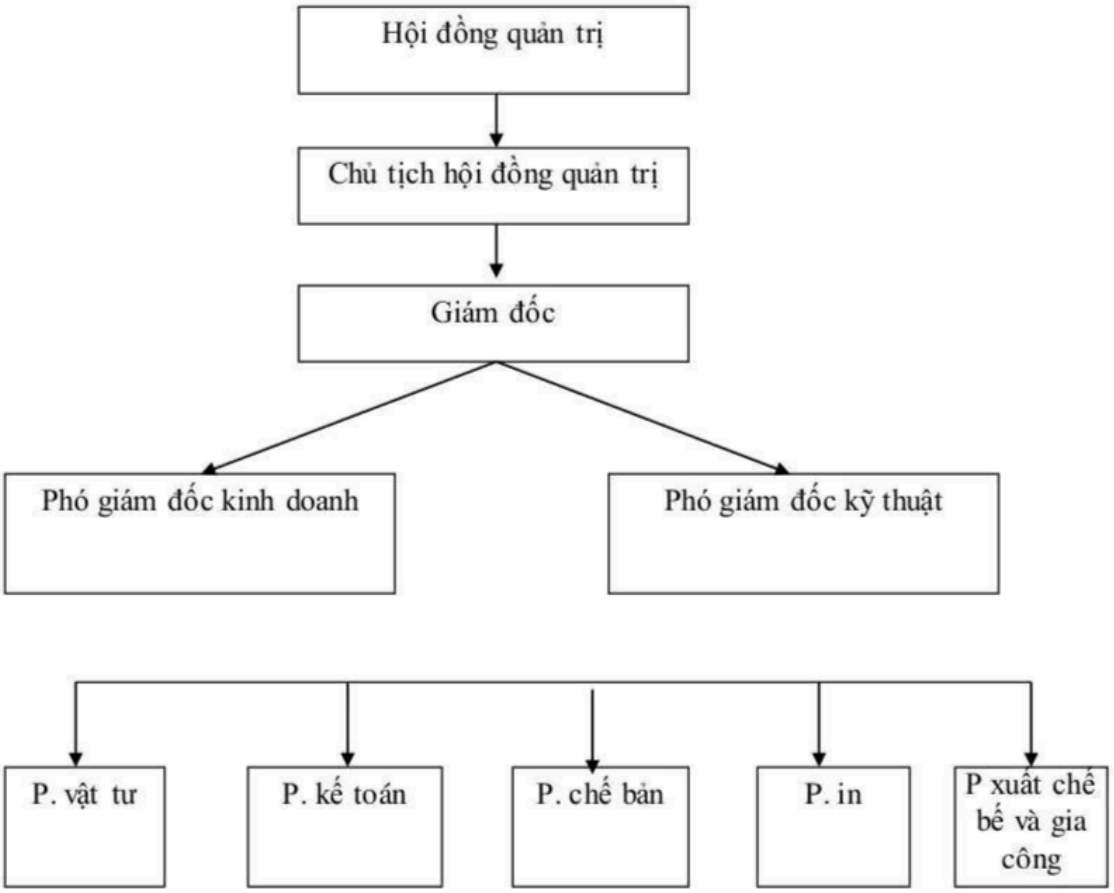

- Chủ tịch hội đồng quản trị (Giám đốc) : Do hội đồng quản trị bầu ra phụ trách chung, chịu trách nhiệm toàn bộ về kết quả sản xuất kinh doanh của công ty, có trách nhiệm phân công cấp phó giúp việc cho giám đốc, có quyền quyết định điều hành hoạt động của công ty theo kế hoạch, chính sách của pháp luật, nghị quyết của đại hội cổ đông…và chịu trách nhiệm trước hội đồng quản trị về việc thực hiện quyền hành và nhiệm vụ được giao.

https://www.slideshare.net/slideshow/embed_code/key/2h4Y5L8Uqv5Z5e 42/98
Tham khảo miễn phí các tài liệu khác tại luanvantot.com

Dịch vụ viết luận văn trọn gói website: luanvantot.com Zalo/tele 0934573149

- Phó giám đốc: là người trung gian đại diện cho Ban Giám đốc điều hành hoạt động của các phòng ban, các cơ sở sản xuất, dịch vụ của công ty. Là cánh tay

Phải giúp Giám đốc điều hành sản xuất, đôn đốc chỉ đạo tất cả các phòng ban, phân xưởng sản xuất của công ty và có thể thay thế cho giám đốc khi giám đốc vắng mặt, chịu trách nhiệm trước giám đốc về phần việc và nhiệm vụ được giao.

- Phòng vật tư: chủ yếu quản lý và thực hiện viện cung cấp vật tư cho sản xuất

- Phòng in: thực hiện việc in hình ảnh theo thiết kế

- Phòng kế toán: Thực hiện các nghiệp vụ kế toán, ghi chép dưới hình thức giá trị và hiện vật các nghiệp vụ kinh tế phát sinh đảm bảo nghi chép kịp thời và đầy đủ đúng chế độ kế toán được Bộ Tài chính ban hành. Đảm nhiệm hạch toán kế toán các hoạt động sản xuất kinh doanh của công ty. Báo cáo về tình hình sản xuất kinh doanh của công ty cho ban giám đốc và các cơ quan chức năng theo quy định. Tham mưu cho Ban Giám đốc các chế độ chính sách mới của thuế để kịp thời cập nhật và thực hiện.

- Phòng xuất bế và gia công : thực hiện công việc cuối cùng của sản phẩm

2.1.3. Tình hình kế toán tại công ty Cổ Phần Bao Bì Xuân Sơn

2.1.3.1. Hình thức, tổ chức bộ máy kế toán của công ty.

Để thực hiện tốt chức năng kế toán, điều cốt yếu là phải tổ chức được bộ máy kế toán phù hợp, làm việc có hiệu quả. Có thể nói, bộ máy kế toán là cầu nối giữa nội dung và hình thức kế toán. Bộ máy kế toán được tổ chức tốt, làm việc có hiệu quả sẽ đóng một vai trò quan trọng trong hoạt động quản lý nói chung.

https://www.slideshare.net/slideshow/embed_code/key/2h4Y5L8Uqv5Z5e 43/98
Tham khảo miễn phí các tài liệu khác tại luanvantot.com

Dịch vụ viết luận văn trọn gói website: luanvantot.com Zalo/tele 0934573149

Theo hình thức tổ chức bộ máy kế toán tập trung, toàn bộ công tác kế toán trong doanh nghiệp được tiến hành tập trung tại phòng kế toán doanh nghiệp. Ở các bộ phận khác không tổ chức bộ máy kế toán riêng mà chỉ bố trí các nhân viên làm nhiệm vụ hướng dẫn kiểm tra công tác kế toán ban đầu, thu nhận kiểm tra chứng từ, ghi chép sổ sách, hạch toán nghiệp vụ phục vụ cho nhu cầu quản lý sản xuất kinh doanh của từng bộ phận đó, lập báo cáo nghiệp vụ và chuyển chứng từ cùng báo cáo về phòng kế toán doanh nghiệp để xử lý và tiến hành công tác kế toán.

Sơ đồ 2.2: Cơ cấu bộ máy kế toán

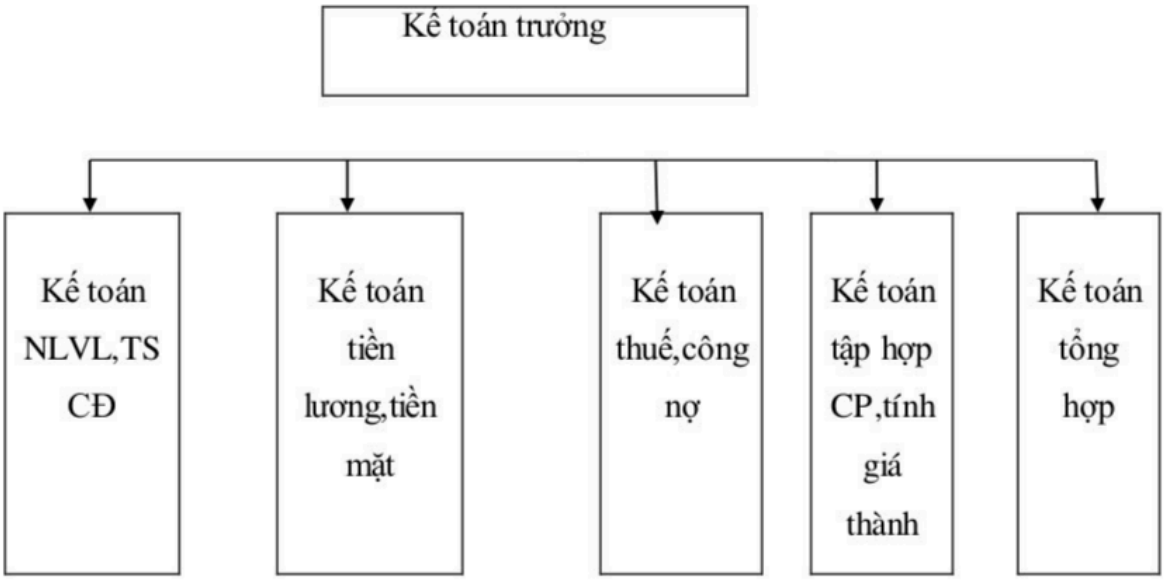

❖ ***Chức năng nhiệm vụ của kế toán các phần hành***

- *Kế toán trưởng :*

- Chịu trách nhiệm trước ban Giám đốc và pháp luật về công tác kế toán tài chính của công ty

- Chỉ đạo ,hướng dẫn ,kiểm tra tra toàn bộ công tác tài chính kế toán trong công ty theo đúng quy định hiện hành.

https://www.slideshare.net/slideshow/embed_code/key/2h4Y5L8Uqv5Z5e 44/98
Tham khảo miễn phí các tài liệu khác tại luanvantot.com

Dịch vụ viết luận văn trọn gói website: luanvantot.com Zalo/tele 0934573149

- Thực hiện các quyết định về tài chính kế toán trong đơn vị, lập các báo cáo tài chính của công ty vào cuối năm tài chính và cùng lãnh đạo phòng giải trình các số liệu trên chứng từ cũng như báo cáo tài chính khi có yêu cầu của các cơ quan thuế, kiểm toán, cơ quan quản lý cấp trên và các cơ quan pháp luật khác

- *Kế toán tổng hợp :*

- Tổng hợp các số liệu kế toán toán trên cơ sở số liệu sổ sách kế toán do các phần hành khác cung cấp, lập sổ cái, báo cáo quyết toán hàng tháng, quý, năm, xem xét các chỉ tiêu cân đối hay không, báo cáo với kế toán trưởng các báo biểu để kế toán trưởng ký duyệt và trình giám đốc.

- Kế toán bán hàng và xác định kết quả kinh doanh.

- *Kế toán vật tư, TSCĐ :*

- Ghi chép phản ánh tình hình thu mua nguyên vật liệu phục vụ cho quá trình sản xuất, tình hình sử dụng vật tư, công cụ dụng cụ

- Ghi chép phản ánh tình hình tăng ,giảm TSCĐ, trích khấu hao và phân bổ khấu hao phù hợp với từng đối tượng có liên quan

- Cuối niên độ kế toán tham gia kiểm kê, kiểm tra định kỳ hay bất thường tài sản cố định, tham gia đánh giá lại tài sản cố định khi cần thiết, tổ chức phân tích tình hình bảo quản và sử dụng tài sản cố định ở Công ty.

- *Kế toán tiền mặt,tiền lương* :

- Ghi chép ,theo dõi, phản ánh tình hình thu, chi tiền mặt,lượng tiền mặt tại quỹ, đối chiếu với số liệu sổ quỹ tiền mặt và sổ kế toán tiền mặt, nếu có chênh lệch kế toán và thủ quỹ phải kiểm tra để xác định nguyên nhân và kiến nghị biện pháp xử lý chênh lệch

- Theo dõi,phản ánh tình hình về lương ,phụ cấp và các khoản trích theo lương của cán bộ công nhân viên như BHYT, BHXH, BHTN, KPCĐ…,theo dõi quỹ lương,thưởng

- *Kế toán tập hợp chi phí và tính giá thành* :

Tập hợp chi phí sản xuất và thực hiện tính giá thành cho sản phẩm

https://www.slideshare.net/slideshow/embed_code/key/2h4Y5L8Uqv5Z5e 45/98
Tham khảo miễn phí các tài liệu khác tại luanvantot.com

Dịch vụ viết luận văn trọn gói website: luanvantot.com Zalo/tele 0934573149

- *Kế toán thuế, công nợ :*

- Theo dõi các khoản nộp ngân sách và tập hợp kê khai, khấu trừ thuế toàn công ty. Thực hiện kê khai các nghĩa vụ thuế đối với cơ quan nhà nước.Lập hóa đơn giá trị gia tăng đầu ra

- Theo dõi các khoản phải thu, phải trả, thống kê theo dõi cổ phần , báo cáo cổ phần trước đại hội cổ đông

2.1.3.2. Chính sách kế toán áp dụng tại công ty.

- Công ty áp dụng chế độ kế toán của doanh nghiệp vừa và nhỏ ban hành theo quyết định số 48/2006/QĐ-BTC ngày 14/09/06 của Bộ trưởng Bộ Tài Chính. Hình thức sổ kế toán được sử dụng tại Công ty là hình thức nhật ký chung:

-Trên cơ sở chế độ kế toán hiện hành công ty đã tiến hành nghiên cứu và xây dựng bộ máy kế toán phù hợp với chế độ và đặc điểm sản xuất kinh doanh của công ty.

Cụ thể như sau:

- Niên độ kế toán của công ty được bắt đầu từ ngày 01 tháng 01 và kết thúc vào ngày 31 tháng 12 hàng năm.
- Đơn vị tiền tệ được sử dụng trong hạch toán là đồng Việt Nam (VNĐ). Khi chuyển đổi các đồng tiền khác sang đồng Việt Nam tại thời điểm phát sinh theo tỷ giá Ngân hàng nhà nước công bố trong ngày. Cuối năm tiến hành đánh giá chênh lệch tỷ giá hối đoái.
- Ghi nhận tài sản cố định theo giá gốc (Nguyên giá TSCĐ = Giá mua trên hoá đơn + chi phí thu mua, lắp đặt, chạy thử). Khấu hao tài sản cố định được tính theo phương pháp đường thẳng, thời gian khấu hao tài sản cố định được thực hiện theo TT45/2013/BTC năm 2013 về chế độ kế quản lý, sử dụng và trích khấu hao tài sản cố định của Bộ tài chính.
- Hàng tồn kho được tính theo giá gốc và hạch toán hàng tồn kho theo phương pháp kê khai thường xuyên, giá trị nguyên vật liệu xuất kho tính theo phương pháp nhập trước- xuất trước…
- Tổ chức vận dụng hệ thống tài khoản kế toán:

https://www.slideshare.net/slideshow/embed_code/key/2h4Y5L8Uqv5Z5e 46/98
Tham khảo miễn phí các tài liệu khác tại luanvantot.com

Dịch vụ viết luận văn trọn gói website: luanvantot.com Zalo/tele 0934573149

Công ty sử dụng hệ thống tài khoản theo đúng quy định của chế độ kế toán hiện hành (Quyết định 48) và phù hợp với đặc điểm kinh doanh của công ty. Tài khoản cấp 1 được vận dụng theo chế độ quy định, tài khoản cấp 2 được mở chi tiết phù hợp dựa trên thực tế hoạt động.

- Tổ chức vận dụng hệ thống sổ sách:

Để thuận tiện cho việc ghi chép dễ hiểu, đơn giản, thuận tiện cho việc cơ giới hoá hiện đại hoá công tác kế toán, công ty cổ phần bao bì Xuân Sơn sử dụnghình thức kế toán nhật ký chung để hạch toán và sử dụng công cụ Excel để hỗ trợ công tác kế toán.

Sơ đồ 2.3: Trình tự ghi sổ kế toán

TRÌNH TỰ GHI SỔ KẾ TOÁN
THEO HÌNH THỨC KẾ TOÁN NHẬT KÝ CHUNG

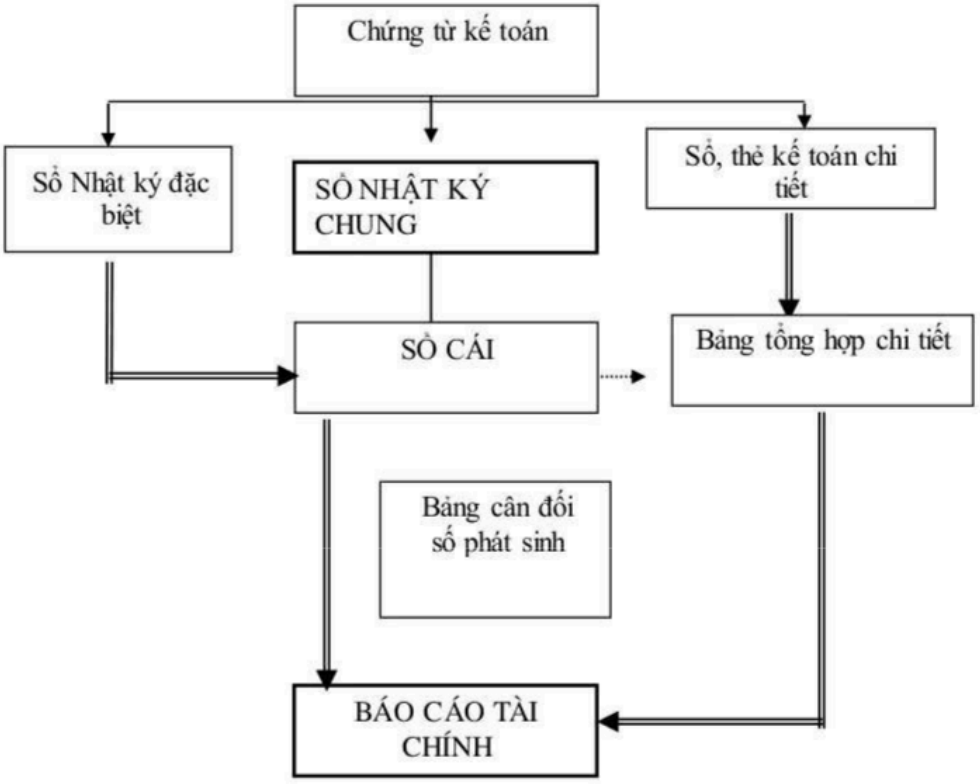

https://www.slideshare.net/slideshow/embed_code/key/2h4Y5L8Uqv5Z5e 47/98
Tham khảo miễn phí các tài liệu khác tại luanvantot.com

Dịch vụ viết luận văn trọn gói website: luanvantot.com Zalo/tele 0934573149

Ghi chú:

Ghi hàng ngày

Ghi cuối tháng, hoặc định kỳ

Quan hệ đối chiếu, kiểm tra

2.2. Thực trạng kế toán bán hàng và xác định kết quả kinh doanh ở công ty Cổ Phần bao bì Xuân Sơn

2.2.1. Đặc điểm tiêu thụ hàng hóa ở công ty.

Hiện nay, ở Công ty Cổ Phần Bao Bì Xuân Sơn các sản phẩm sản xuất ra rất đa dạng và phong phú về mẫu mã, chủng loại và kích cỡ. Công ty sản xuất các loại bao bì, hộp giấy, giấy...Ngoài ra công ty còn hoạt động trong lĩnh vực vận tải, thực hiện việc trao trả hàng.

Công ty luôn đặt chất lượng là mục tiêu hàng đầu nên các sản phẩm hội tụ đầy đủ các tiêu chuẩn như: chất lượng tốt, giá cả có sức cạnh tranh, hợp thị hiếu người tiêu dùng (xu thế, đa dạng về mẫu mã, màu sắc, kích cỡ sản phẩm).

Sản phẩm của công ty chỉ tiêu thụ trong nước. Công ty chủ yếu áp dụng phương thức bán hàng trực tiếp tại kho

Với việc áp dụng phương thức bán hàng như vậy, cho nên hiện nay Công ty đang áp dụng một số hình thức thanh toán như sau:

- Hình thức thanh toán nhanh: Chủ yếu là các khách hàng không thường xuyên, mua với khối lượng hàng không lớn và thường là thanh toán bằng tiền mặt.

- Hình thức thanh toán chậm (bán chịu): Với hình thức này Công ty cho phép khách hàng thanh toán sau một thời gian nhất định và kế toán mở sổ chi tiết để theo dõi tình hình thanh toán của khách hàng. Trong trường hợp này thì khách hàng chủ yếu là các đơn vị, các địa phương trong và ngoài tỉnh mua với khối lượng lớn và thường xuyên. Muộn nhất là 1 tháng sau khi lấy hàng

https://www.slideshare.net/slideshow/embed_code/key/2h4Y5L8Uqv5Z5e 48/98
Tham khảo miễn phí các tài liệu khác tại luanvantot.com

Dịch vụ viết luận văn trọn gói website: luanvantot.com Zalo/tele 0934573149

chuyến sau phải thanh toán tiền chuyến hàng trước và chuyến hàng cuối cùng của năm phải thanh toán trước 10/03 năm sau.

- Thanh toán qua ngân hàng: Khách hàng chủ yếu là các đơn vị có mối quan hệ thường xuyên, lâu dài với Công ty và mua với khối lượng lớn.

Sau đây em xin trình bày về tổ chức công tác bán hàng và xác định kết quả kinh doanh tại công ty cổ phần bao bì Xuân Sơn trong năm 2013

2.2.2 Kế toán doanh thu và các khoản giảm trừ doanh thu

2.2.2.1 : Kế toán doanh thu

❖ Khái niệm : doanh thu là tổng các lợi ích kinh tế doanh nghiệp thu được trong kỳ hạch toán, phát sinh từ hoạt động SXKD thông thường của doanh nghiệp góp phần tăng vốn chủ sở hữu

❖ Chứng từ kế toán sử dụng:

- Hóa đơn GTGT liên 1/3:
- Phiếu thu / Giấy báo có

❖ Tài khoản kế toán sử dụng:

TK 511 – Doanh thu bán hàng và cung cấp dịch vụ

Công ty theo dõi tổng doanh thu của toàn bộ số hàng bán ra, doanh thu các dịch vụ cung cấp

❖ Quy trình hạch toán

Căn cứ vào hợp đồng kinh tế, hợp đồng mua bán hoặc đơn đặt hàng của khách hàng, kế toán sẽ lập hóa đơn giá trị gia tăng (3 liên) trình giám đốc ký duyệt, giữ lại liên 1 lưu rồi giao hai liên còn lại cho thủ kho làm căn cứ xuất kho. Liên 2 được giao cho khách hàng còn liên 3 chuyển đến Phòng kế toán làm căn cứ ghi nhận doanh thu.

https://www.slideshare.net/slideshow/embed_code/key/2h4Y5L8Uqv5Z5e 49/98
Tham khảo miễn phí các tài liệu khác tại luanvantot.com

Dịch vụ viết luận văn trọn gói website: luanvantot.com Zalo/tele 0934573149

Nghiệp vụ 1: Ngày 03/12/2013 công ty bán hàng cho công ty TNHH Long Sơn theo hóa đơn GTGT AA/13P - 001274

+ Tổng tiền hàng: 32.457.650

+ Thuế GTGT (10%) :3.245.765

+ Tổng tiền thanh toán: 35.703.415

Công ty TNHH Long Sơn đã chấp nhận thanh toán

Căn cứ vào hóa đơn GTGT (bảng 2.1),kế toán phản ánh vào sổ NKC (bảng 2.2), cuối kỳ kế toán phản ánh vào sổ cái TK 511 (bảng 2.3)

Tham khảo miễn phí các tài liệu khác tại luanvantot.com

Dịch vụ viết luận văn trọn gói website: luanvantot.com Zalo/tele 0934573149

Bảng 2.1: Hóa đơn giá trị gia tăng AA/13P - 001274

HÓA ĐƠN GIÁ TRỊ GIA TĂNG

Mẫu số: 01GTKT3/001

Ngày 03 tháng 12 năm 2013 Ký hiệu: AA/13P

(Liên 3: Nội bộ) *Số: 001274*

Đơn vị bán hàng: CÔNG TY CỔ PHẦN BAO BÌ XUÂN SƠN

Mã số thuế: 0103953935

Địa chỉ:Cụm 591, khu C, tập thể X26 , Liên ninh, Thanh trì, Hà Nội

Điện thoại: (04) 36893072 * Fax: (04) 36893062

Họ, tên người mua: CÔNG TY TNHH LONG SƠN

Địa chỉ: 29/3 Trung Sơn – Tam Điệp –Ninh Bình

Hình thức thanh toán: TM MS :

ĐVT: VNĐ

STT	Tên hàng hóa	ĐVT	Số lượng	Đơn giá	Thành tiền
1	Thùng ắc quy Mã 12N5-VRLA (to)	Chiếc	1.000	4.400	4.400.000
2	Thùng ắc quy Mã N32 (to)	Chiếc	1.929	8.200	15.817.800
3	Thùng ắc quy Mã ETX7	Chiếc	1.035	4.350	4.502.250
4	Thùng ắc quy Mã 12N5-3B (to)	Chiếc	1.209	6.400	7.737.600

Cộng: 32.457.650

Thuế suất GTGT: 10% Tiền thuế GTGT: 3.245.765

Tổng cộng tiền thanh toán: 35.703.415

Số tiền viết bằng chữ: ba lăm triệu bảy trăm linh ba nghìn bốn trăm mười lăm đồng

Người mua hàng	*Kế toán trưởng*	*Thủ trưởng đơn vị*
(Ký, họ tên)	*(Ký, họ tên)*	*(Ký, họ tên)*

Tham khảo miễn phí các tài liệu khác tại luanvantot.com

Dịch vụ viết luận văn trọn gói website: luanvantot.com Zalo/tele 0934573149

Căn cứ vào Hóa đơn GTGT AA/13P – 001274 kế toán hạch toán vào sổ Nhật ký chung như sau:

Bảng 2.2 Trích Sổ Nhật ký chung

Công ty cổ phần bao bì Xuân Sơn
MST: 0103953935
Địa Chỉ : cụm 591, khu C, tập thể X26, Liên Ninh -Thanh Trì- Hà Nội

Mẫu số S03a – DNN
(Ban hành theo QĐ số 48/2006/QĐ/BTC ngày 14/9/2006 của Bộ ttrưởng BTC)

(Trích) SỔ NHẬT KÝ CHUNG

Năm 2013

ĐVT: VNĐ

Ngày tháng ghi sổ	Chứng từ		Diễn giải	TK đối ứng	Số phát sinh	
	Ký Hiệu	Số Hiệu			Nợ	Có
A	B	C	D	E	1	2
…..	….	….	…..	…	….	…..
…..	…..	….	…..	…	…..	….
03/12/13	AA/13P	001274	Bán hàng cho công ty TNH Long Sơn	511		32.457.650
03/12/13	AA/13P	001274	Thuế GTGT	1331		3.245.765
03/12/13	PXK	0156	Giá vốn hàng bán	632	24.309.800	
…..	….	….	…..	….	….	…..
…..	….	….	…..	….	….	…..
			Tổng phát sinh		**32.682.026.680**	**32.682.026.680**

Ngày 31 Tháng 12 Năm 2013

Người Lập biểu
(Ký, họ tên)

Kế Toán Trưởng
(Ký, họ tên)

Giám Đốc
(Ký, họ tên)

https://www.slideshare.net/slideshow/embed_code/key/2h4Y5L8Uqv5Z5e 52/98
Tham khảo miễn phí các tài liệu khác tại luanvantot.com

Dịch vụ viết luận văn trọn gói website: luanvantot.com Zalo/tele 0934573149

Căn cứ từ Sổ Nhật ký chung, kế toán ghi vào sổ cái TK 511 – Doanh thu bán hàng và cung cấp dịch vụ

Bảng 2.3: Trích sổ cái TK 511 – Doanh thu bán hàng và cung cấp dịch vụ

Công ty cổ phần bao bì Xuân Sơn
MST: 0103953935
Địa Chỉ : Cụm 591, khu C, Liên Ninh
-Thanh Trì – Hà Nội

(Trích) Sổ cái 511
năm 2013

Tên tài khoản: Doanh thu bán hàng **Số hiệu: 511**

ĐVT: VNĐ

Ngày tháng	Chứng từ		Diễn giải	Đã ghi sổ cái	TK ĐƯ	Số phát sinh	
	Ký hiệu	Số hiệu				Nợ	Có
1	2	3	4		5	6	7
			Dư đầu kỳ				0
.....	.....	....	.....	...	....	....	.....
02/12/13	AA/13 P	002470	Bán hàng cho công ty Tuấn Nghĩa (tủ vải 100 én bạc)		131		16.351.500
02/12/13	AA/13 P	002470	Bán hàng cho công ty Tuấn Nghĩa (tủ vải 120 xanh thường)		131		11.030.800
03/12/13	AA/13 P	002471	Bán hàng cho công ty TNHH Long Sơn		131		32.457.650
04/12/13	AA/13 P	002472	Bán hàng cho công ty 26.4		131		21.791.000
.....	....	....	.....	...	....	....	....
31/12/13	PKT	12/05	K/c doanh thu bán hàng năm 2013		911	5.841.013.341	
			Cộng phát sinh			**5.841.013.341**	**5.841.013.341**
			Dư cuối kỳ				

Người Lập biểu *(Ký, họ tên)*

Kế Toán Trưởng *(Ký, họ tên)*

Ngày 31 Tháng 12 Năm 2013
Giám Đốc
(Ký, họ tên)

https://www.slideshare.net/slideshow/embed_code/key/2h4Y5L8Uqv5Z5e 53/98
Tham khảo miễn phí các tài liệu khác tại luanvantot.com

Dịch vụ viết luận văn trọn gói website: luanvantot.com Zalo/tele 0934573149

Khách hàng của công ty chủ yếu không thanh toán ngay sau khi phát hành hóa đơn GTGT mà thường trả sau đó từ 07 ngày đến 01 tháng. Vì vậy hầu hết các nghiệp vụ bán hàng của công ty đều là bán hàng chưa thu tiền làm phát sinh các khoản phải thu khách hàng.

Căn cứ hạch toán các khoản phải thu tại công ty là các hóa đơn GTGT và các chứng từ thanh toán liên quan.

TK sử dụng để hạch toán các khoản phải thu khách hàng tại công ty là TK 131 – Phải thu khách hàng. TK này được mở chi tiết theo từng khách hàng để có thể theo dõi giám sát chặt chẽ tình hình công nợ của công ty với từng khách hàng cụ thể để từ đó có biện pháp quản lý chặt chẽ và thu hồi các khoản phải thu, tránh tình trạng ứ đọng vốn hoặc không thu hồi được các khoản phải thu khách hàng dẫn tới mất vốn, gây tổn thất cho công ty.

Công ty quản lý các khách hàng bằng mã riêng, khi có thêm khách hàng mới thì kế toán thực hiện khai báo thêm tên khách hàng vào Danh mục khách hàng, đồng thời mở sổ chi tiết TK 131 để theo dõi về tình hình công nợ đối với khách hàng này.

Sổ kế toán sử dụng trong kế toán phải thu khách hàng tại công ty bao gồm:

- Sổ nhật ký chung.
- Sổ chi tiết TK 131.
- Sổ cái TK 131.
- Các sổ kế toán có liên quan khác.

Khi phát sinh nghiệp vụ bán hàng mà chưa thu tiền ngay, kế toán căn cứ vào Hóa đơn GTGT để ghi Sổ Nhật ký chung, đồng thời theo dõi khoản phải thu này trên sổ chi tiết TK 131 tương ứng với khách hàng này.

Trong nghiệp vụ 1, công ty TNHH Long Sơn mua hàng không trả tiền ngay, kế toán ghi Sổ Nhật ký chung, đồng thời theo dõi công nợ trên sổ chi tiết TK 131 – công ty TNHH Long Sơn

https://www.slideshare.net/slideshow/embed_code/key/2h4Y5L8Uqv5Z5e 54/98
Tham khảo miễn phí các tài liệu khác tại luanvantot.com

Dịch vụ viết luận văn trọn gói website: luanvantot.com Zalo/tele 0934573149

Bảng 2.4 Trích sổ chi tiết TK 131 – Phải thu khách hàng

Công ty cổ phần bao bì Xuân Sơn

MST: 0103953935
Địa Chỉ : cụm 591, khu C, tập thể X26, Liên Ninh -Thanh Trì – Hà Nội

(Trích) SỔ CHI TIẾT CÔNG NỢ PHẢI THU

năm 2013

Mã khách hàng: CTTNHHLS Tên khách hàng: Công ty TNHH Long Sơn

Tài khoản: 131

Ngày	Chứng từ		Diễn giải	TK đối ứng	Nợ	Có
	Ký hiệu	Số hiệu				
A	B	C	D	F	1	2
			Số dư đầu kỳ		87.450.000	
…	…	….	….	…	….	….
03/12/13	AA/13P	002741	Bán hàng cho công ty TNHH Long Sơn	511	32.457.650	
03/12/13	AA/13P	002741	Thuế GTGT	3331	3.245.765	
…	…	…	…	…	…	…
20/12/13	SPTK	0901	Thanh toán tiền hàng theo HĐ AA/13P – 002741 ngày 09/02/14	112		35.703.415
…	…	…	…	…	…	…
Cộng phát sinh					55,000,000	63,879,000
			Số dư cuối kỳ		78.571.000	

Ngày 31 Tháng 12 Năm 2013

Người Lập biểu **Kế Toán Trưởng** **Giám Đốc**

https://www.slideshare.net/slideshow/embed_code/key/2h4Y5L8Uqv5Z5e 55/98
Tham khảo miễn phí các tài liệu khác tại luanvantot.com

Dịch vụ viết luận văn trọn gói website: luanvantot.com Zalo/tele 0934573149

(Ký, họ tên) (Ký, họ tên) (Ký, họ tên)

Tất cả các khách hàng đều được theo dõi chi tiết công nợ. Cuối kỳ kế toán tập hợp lại theo dõi trên bảng tổng hợp công nợ.

Bảng 2.5 Trích bảng tổng hợp công nợ phải thu

Công ty cổ phần bao bì Xuân Sơn

MST: 0103953935
Địa Chỉ : Cum 591,khu C, tập thể X26, Liên Ninh -Thanh Trì - Hà Nội

(Trích) TỔNG HỢP CÔNG NỢ PHẢI THU

năm 2013

Tài khoản 131 Phải thu khách hàng

Mã khách hàng	Tên khách hàng	Đầu kỳ		Phát sinh		Cuối kỳ	
		Nợ	Có	Nợ	Có	Nợ	Có
…	…	…	…	…	…	…	…
…	…	…	…	…	…	…	…
CTTN	Công ty Tuấn Nghĩa			56.747.500	27.382.300	29.365.200	
CTTNHHLS	Công ty TNHH Long Sơn	87.450.000		55.000.000	63.879.000	78.571.000	
CT26.4	Công ty 26.4			45.245.000	45.245.000	0	
…	…	…	…	…	…	…	…
…	…	…	…	…	…	…	…
Cộng		901.389.000		3.567.879.000	4.120.089.000	349.179.000	

Ngày 31 Tháng 12 Năm 2013

Người Lập biểu **Kế Toán Trưởng** **Giám Đốc**

https://www.slideshare.net/slideshow/embed_code/key/2h4Y5L8Uqv5Z5e 56/98
Tham khảo miễn phí các tài liệu khác tại luanvantot.com

Dịch vụ viết luận văn trọn gói website: luanvantot.com Zalo/tele 0934573149

(Ký, họ tên) *(Ký, họ tên)* *(Ký, họ tên)*

Khi khách hàng trả tiền, kế toán căn cứ vào sổ phụ tài khoản hoặc phiếu thu để hạch toán vào Sổ Nhật ký chung; đồng thời ghi tăng bên Có trong sổ chi tiết TK 131 tương ứng với khách hàng này, đối ứng với tài khoản 111, 112.

Khi phát sinh nghiệp vụ mua hàng trả tiền ngay, kế toán ghi nhận doanh thu đối ứng với TK 111, 112 mà không phải thông qua tài khoản phải thu như trong nghiệp vụ mua hàng chưa trả tiền.

Bảng 2.6: Phiếu thu

Đơn vị: **Công ty cổ phần bao bì Xuân Sơn**
Địa chỉ: Cụm 591, khu C, tập thể X26, Liên Ninh -Thanh Trì – Hà Nội

Mẫu số: 01-TT
QĐ số: 48/2006/QĐ-BTC ngày 14 tháng 09 năm 2006 của Bộ Trưởng Bộ Tài Chính

PHIẾU THU Quyển số:04
Ngày 20 tháng 12 năm 2013 Số: 155
Nợ:111
Có:131

Họ tên người nộp tiền: Công ty TNHH LONG SƠN
Địa chỉ: 29/3 Trung Sơn – Tam Điệp – Ning Bình
Lý do thu: Thanh toán tiền theo Hóa đơn AA/13P – 001274 ngày 03/12/2013
Số tiền: 35.703.415 VNĐ
Viết bằng chữ: Ba lăm triệu bảy trăm linh ba nghìn bốn trăm mười lăm đồng
Kèm theo: …..01….Chứng từ gốc: Hóa đơn GTGT AA/13P – 001274
Đã nhận đủ số tiền: ….nt…..

Ngày 20 .tháng 12 năm 2013

Giám đốc	Kế toán trưởng	Thủ Quỹ	Người lập phiếu	Người nộp tiền
(Ký, đóng dấu)	(Ký, họ tên)	(Ký, họ tên)	(Ký, họ tên)	(Ký, họ tên)

https://www.slideshare.net/slideshow/embed_code/key/2h4Y5L8Uqv5Z5e 57/98
Tham khảo miễn phí các tài liệu khác tại luanvantot.com

Dịch vụ viết luận văn trọn gói website: luanvantot.com Zalo/tele 0934573149

Công ty không theo dõi chi tiết về thời hạn bán chịu đối với khách hàng, không tiến hành xác định nợ quá hạn và cũng không trích lập dự phòng phải thu khó đòi

*** Kế toán thuế GTGT**

Thuế GTGT là loại thuế gián thu do người tiêu dùng hàng hóa, dịch vụ chịu và không ảnh hưởng trực tiếp đến kết quả hoạt động kinh doanh của doanh nghiệp. Tuy nhiên, mỗi nghiệp vụ bán hàng đều liên quan đến việc hạch toán thuế GTGT đầu ra, mặt khác thì thuế GTGT có quan hệ mật thiết với hoạt động kinh doanh của doanh nghiệp.

Công ty đăng ký nộp thuế GTGT theo phương pháp khấu trừ thuế. Mức thuế suất đối với hàng hóa, dịch vụ bán ra của công ty là 10%. Khi bán hàng, cùng với việc ghi nhận doanh thu bán hàng, kế toán xác định số thuế GTGT đầu ra phải nộp như sau:

Thuế GTGT đầu ra phải nộp	=	Thuế GTGT đầu ra	-	Thuế GTGT đầu vào được khấu trừ	(2.2)

Trong đó:

Thuế GTGT đầu ra	=	Giá tính thuế của hàng hóa chịu thuế bán ra	x	Thuế suất	(2.3)

- Chứng từ sử dụng:
  + Hóa đơn GTGT
  + Tờ khi thuế GTGT
- Tài khoản sử dụng: Công ty sử dụng TK 3331 để phản ánh thuế GTGT phải nộp.
- Phương pháp kế toán:

Khi bán sản phẩm, hàng hoá, dịch vụ thuộc đối tượng chịu thuế GTGT theo phương pháp khấu trừ và doanh nghiệp nộp thuế GTGT tính theo phương pháp

https://www.slideshare.net/slideshow/embed_code/key/2h4Y5L8Uqv5Z5e 58/98
Tham khảo miễn phí các tài liệu khác tại luanvantot.com

Dịch vụ viết luận văn trọn gói website: luanvantot.com Zalo/tele 0934573149

khấu trừ phải lập Hoá đơn GTGT, trên Hoá đơn (GTGT) phải ghi rõ giá bán chưa có thuế GTGT, phụ thu và phí thu thêm ngoài giá bán (nếu có), thuế GTGT phải nộp và tổng giá thanh toán, kế toán phản ánh doanh thu bán sản phẩm, hàng hoá, cung cấp dịch vụ (Theo giá bán chưa có thuế GTGT) và thuế GTGT, ghi:

Nợ các TK 111, 112, 131,. . . (Tổng giá thanh toán)

Có TK 3331 - Thuế GTGT phải nộp (33311)

Có TK 511 - Doanh thu bán hàng và cung cấp dịch vụ (giá bán chưa có thuế)

https://www.slideshare.net/slideshow/embed_code/key/2h4Y5L8Uqv5Z5e 59/98
Tham khảo miễn phí các tài liệu khác tại luanvantot.com

Dịch vụ viết luận văn trọn gói website: luanvantot.com Zalo/tele 0934573149

BẢNG 2.7. TRÍCH SỔ CÁI TK 3331 – THUẾ GTGT

Đơn vị: Công ty CP bao bì Xuân Sơn
MST: 0103953935
Địa chỉ: cụm 591, khu C, tập thể X26 Liên Ninh – Thanh Trì –Hà Nội

Mẫu số S02C1 – DNN
(Ban hành theo QĐ số 48/2006/QĐ-BTC Ngày 14/09/2006 của Bộ trưởng BTC)

SỔ CÁI

Năm 2013
Tên tài khoản: Thuế GTGT phải nộp
Số hiệu: 3331

NTGS	CTGS		Diễn giải	SH TK đối ứng	Số tiền		Ghi chú
	Số hiệu	NT			Nợ	Có	
A	B	C	D	E	1	2	G
			SD đầu năm			**0**	
			…				
			…				
03/12/13	169/13	03/12/13	VAT phải nộp	131		32.457.650	
			…				
31/12/13	180/13	03/12/13	Kết chuyển năm 2013	1331	584.101.334		
			Cộng phát sinh		**584.101.334**	**584.101.334**	
			SD cuối năm			**0**	

- Sổ này có ….trang, đánh số từ trang số 01 đến trang…
- Ngày mở sổ:……

Ngày 31tháng 12năm2013

Người ghi sổ	**Kế toán trưởng**	**Giám đốc**
(Ký, họ tên)	*(Ký, họ tên)*	*(Ký, họ tên, đóng dấu)*

https://www.slideshare.net/slideshow/embed_code/key/2h4Y5L8Uqv5Z5e 60/98
Tham khảo miễn phí các tài liệu khác tại luanvantot.com

Dịch vụ viết luận văn trọn gói website: luanvantot.com Zalo/tele 0934573149

2.2.2.2: Kế toán các khoản giảm trừ doanh thu

Các mặt hàng của công ty đều không phải thuộc diện chịu thuế tiêu thụ đặc biệt, thuế xuất, nhập khẩu; mặt khác, trong kỳ lại không phát sinh các khoản giảm trừ doanh thu nên doanh thu thuần trong kỳ được xác định chính là doanh thu bán hàng thu được.

2.2.3. Kế toán giá vốn hàng bán

❖ Giá vốn hàng bán

- Chứng từ kế toán sử dụng:

  - Phiếu xuất kho hàng bán

- Tài khoản kế toán: TK 632 – Giá vốn hàng bán
- Quy trình hạch toán

Ở công ty, giá vốn hàng bán là giá thành phẩm do doanh nghiệp sản xuất ra

Trị giá vốn hàng xuất kho của công ty được tính theo phương pháp đích danh

Khi có nghiệp vụ bán hàng phát sinh, kế toán công ty căn cứ hóa đơn để viết phiếu xuất kho hàng bán. Căn cứ vào số lượng và mã hàng trên hóa đơn đã lập,kế toán ghi đơn giá các mặt hàng xuất phù hợp với số lượng của từng mặt hàng theo phương pháp đích danh

Căn cứ vào Hóa đơn GTGT, kế toán ghi nhận vào Sổ nhật ký chung doanh thu bán hàng, đòng thời ghi nhận giá vốn hàng bán trên cơ sở Phiếu xuất kho hàng bán.

Lấy lại **nghiệp vụ 1:**

Căn cứ vào phiếu xuất kho (bảng 2.8), kế toán phản ánh và sổ Nhật ký chung (bảng 2.2), cuối kỳ ghi sổ cái TK 632 – Giá vốn hàng bán (bảng 2.9)

https://www.slideshare.net/slideshow/embed_code/key/2h4Y5L8Uqv5Z5e 61/98
Tham khảo miễn phí các tài liệu khác tại luanvantot.com

Dịch vụ viết luận văn trọn gói website: luanvantot.com Zalo/tele 0934573149

Bảng 2.8 : Phiếu xuất kho

Công ty cổ phần bao bì Xuân Sơn
Địa Chỉ : Cụm 591, khu C, tập thể X26,
Liên Ninh – Thanh Trì – Hà Nội

PHIẾU XUẤT KHO
Ngày 03 tháng 12 năm 2013

Số: 0156
Nợ: 632
Có: 156

Họ tên người giao hàng: Công Ty cổ phần bao bì Xuân Sơn

Theo HĐ GTGT số AA/13P - 001274 ngày 03 tháng 12 năm 2013 của công ty cổ phần bao bì Xuân Sơn

Lý do: Xuất hàng bán

Xuất tại kho : BB Xuân Sơn . Địa điểm cụm 591, khu C, tập thể X26, Liên ninh – Thanh Trì – Hà Nội

STT	Tên, nhãn hiệu, quy cách, phẩm chất	Mã số	ĐVT	Số lượng		Đơn giá	Thành tiền
				Theo chứng từ	Thực xuất		
1	Thùng ắc quy mã 12N5 – VRLA (to)		Chiếc	1.000	1.000	3.200	3.200.000
2	Thùng ắc quy mã N32 (to)		Chiếc	1.929	1.929	6.200	11.959.800
3	Thùng ắc quy mã ETX7		Chiếc	1.035	1.035	3.000	3.105.000
4	Thùng ắc quy mã 12N5 – 3B		Chiếc	1.209	1.209	5.000	6.045.000
	Cộng						24.309.800

Tổng số tiền (viết bằng chữ): Hai bốn triệu ba trăm linh chín nghìn tám trăm đồng chẵn

Số chứng từ gốc kèm theo: 01 HĐ GTGT AA/13P -001274

Ngày 03 tháng 12 năm 2013

Người lập phiếu	Người giao hàng	Thủ kho	Kế toán

https://www.slideshare.net/slideshow/embed_code/key/2h4Y5L8Uqv5Z5e 62/98
Tham khảo miễn phí các tài liệu khác tại luanvantot.com

Dịch vụ viết luận văn trọn gói website: luanvantot.com Zalo/tele 0934573149

Bảng 2.9 Trích sổ cái TK 632 – Giá vốn hàng bán

Công ty cổ phần bao bì Xuân Sơn

MST: 0103953935
Địa Chỉ : Cụm 591, khu C, tập thể X26,
Liên Ning – Thanh Trì –Hà Nội

(Trích) Sổ cái 632

Năm 2013

Tên tài khoản: Giá vốn hàng bán **Số hiệu: 632**

ĐVT: VNĐ

Ngày tháng	Chứng từ		Diễn giải	Đã ghi sổ cái	TKĐƯ	Số phát sinh	
	Ký hiệu	Số hiệu				Nợ	Có
1	2	3	4		5	6	7
			Dư đầu kỳ				-
…..	….	….	……	…	….	….	….
…..	….	….	……	…	….	….	….
02/12/13	PXK	0155	Giá vốn hàng bán		156	18.254.800	
03/12/13	PXK	0156	Giá vốn hàng bán		156	24.309.800	
04/12/13	PXK	0157	Giá vốn hàng bán		156	12,050,000	
…..	….	….	……	…	….	….	….
…..	….	….	……	…	….	….	….
31/12/13	PKT		K/c giá vốn tháng năm 2013		911		3.801.293.499
			Cộng phát sinh			**3.801.293.499**	**3.801.293.499**
			Dư cuối kỳ				-

Ngày 31 Tháng 12 Năm 2013

Người Lập biểu	Kế Toán Trưởng	Giám Đốc
(Ký, họ tên)	*(Ký, họ tên)*	*(Ký, họ tên)*

https://www.slideshare.net/slideshow/embed_code/key/2h4Y5L8Uqv5Z5e 63/98
Tham khảo miễn phí các tài liệu khác tại luanvantot.com

Dịch vụ viết luận văn trọn gói website: luanvantot.com Zalo/tele 0934573149

2.2.4 : Kế toán chi phí bán hàng, chi phí quản lý doanh nghiệp

❖ **Nội dung**

Chi phí bán hàng bao gồm các khoản chi phí phát sinh trong quá trình tiêu thụ hàng hóa. Kế toán tập hợp các khoản chi phí bán hàng để phục vụ cho việc xác định kết quả kinh doanh.

Chi phí quản lý doanh nghiệp là chi phí phục vụ cho quá trình quản lý liên quan đến toàn bộ hoạt động của doanh nghiệp. Cũng giống như chi phí bán hàng, chi phí quản lý doanh nghiệp cũng được tập hợp để xác định kết quả kinh doanh của doanh nghiệp.

Chi phí bán hàng và chi phí quản lý doanh nghiệp trong công ty bao gồm các khoản sau:

- Chi phí nhân viên: Lương, BHXH, BHYT, BHTN
- Tiền điện thoại, tiền nước, tiền điện, tiền xăng xe…
- Phân bổ CCDC
- Khấu hao TSCĐ
- Tiền thuế môn bài
- Chi phí bằng tiền khác: Chi phí tiếp khách, chi công tác phí, chi đào tạo nhân viên và các khoản chi phí khác…

❖ **Chứng từ sử dụng**

- Phiếu chi
- Hóa đơn GTGT
- Giấy báo Nợ của ngân hàng
- Bảng kê tiền mặt
- Bảng kê tiền gửi ngân hàng
- Bảng trích khấu hao TSCĐ
- Bảng phân bổ CCDC

https://www.slideshare.net/slideshow/embed_code/key/2h4Y5L8Uqv5Z5e 64/98
Tham khảo miễn phí các tài liệu khác tại luanvantot.com

Dịch vụ viết luận văn trọn gói website: luanvantot.com Zalo/tele 0934573149

- Bảng thanh toán tiền lương và các khoản trích theo lương

❖ **Tài khoản sử dụng:** Để hạch toán chi phí bán hàng và chi phí quản lý doanh nghiệp, kế toán sử dụng TK 642 – Chi phí quản lý kinh doanh.

❖ **Sổ kế toán sử dụng:**

- Sổ Cái TK 642

- Vì công ty đang áp dụng chế độ kế toán theo QĐ số 48/2006/QĐ – BTC ngày 14/09/2006 của Bộ trưởng BTC nên trong công tác kế toán công ty không sử dụng TK 641 mà tập hợp tất cả các chi phí bán hàng và cung cấp dịch vụ vào TK 642.

Các nghiệp vụ liên quan đến chi phí QLKD được kế toán vào sổ chi tiết TK 642(TK Chi phí sản xuất kinh doanh)

Chi phí QLKD không được phân bổ riêng cho từng nhóm, loại sản phẩm, hàng hoá mà được tập hợp cho toàn công ty và cuối kỳ kết chuyển toàn bộ để xác định KQKD.

Hàng ngày, căn cứ vào các chứng từ chứng minh cho NV liên quan đến chi phí QLKD như: Phiếu chi, bảng kê chi tiền mặt, bảng thanh toán lương, hoá đơn dịch vụ mua ngoài,… kế toán vào sổ chi tiết tài khoản 642

Căn cứ vào các chứng từ liên quan, kế toán ghi Sổ Nhật ký chung.Sau đó, căn cứ vào Sổ Nhật ký chung, kế toán ghi Sổ cái TK 642

Nghiệp vụ 2: ngày 06/12/2013 công ty cổ phần bao bì Xuân Sơn thanh toán tiền điện thoại và internet số tiền 1.400.000 đồng (chưa thuế GTGT 10%) bằng tiền mặt

Căn cứ vào HĐ GTGT (bảng 2.10) kế toán phản ánh vào phiếu chi (bảng 2.11), sau đó phản ánh sổ nhật ký chung(bảng 2.12).cuối kỳ phản ánh vào sổ cái TK 642 (bảng 2.13)

https://www.slideshare.net/slideshow/embed_code/key/2h4Y5L8Uqv5Z5e 65/98
Tham khảo miễn phí các tài liệu khác tại luanvantot.com

Dịch vụ viết luận văn trọn gói website: luanvantot.com Zalo/tele 0934573149

Bảng 2.10 : Hóa đơn GTGT

HÓA ĐƠN DỊCH VỤ VIỄN THÔNG (GTGT)

Liên 2: giao khách hàng

Mã số thuế:

Viễn thông Hà Nội

Địa chỉ

Tên khách hàng: công ty cổ phần bao bì Xuân sơn

Số điện thoại :

Mã số : 0300370199

Hình thức thanh toán :

Stt	Dịch vụ sử dụng	ĐVT	Số lượng	Đơn giá	Thành tiền
1	Dịch vụ viễn thông chịu thuế tháng 11/2013				1.400.000
Cộng tiền dịch vụ					1.400.000
Thuế suất thuế GTGT					140.000
Tổng cộng tiền thanh toán					1.540.000

Viết bằng chữ: một triệu năm trăm bốn mươi nghìn đồng chẵn

Người nộp tiền ký Ngày 06 tháng 12 năm 2013

https://www.slideshare.net/slideshow/embed_code/key/2h4Y5L8Uqv5Z5e 66/98
Tham khảo miễn phí các tài liệu khác tại luanvantot.com

Dịch vụ viết luận văn trọn gói website: luanvantot.com Zalo/tele 0934573149

Bảng 2.11: phiếu chi

Công ty cổ phần bao bì Xuân Sơn

Địa chỉ: cụm 591, khu C, tập thể X26, Liên Ninh - Thanh Trì – Hà Nội

Mẫu số 01 – TT
(Ban hành theo QĐ số 48/2006/QĐ-BTC Ngày 14/09/2006 của Bộ trưởng BTC)

PHIẾU CHI
Ngày 06/12/2013
Số: 154/13

Ghi Nợ: TK 642, 133
Ghi Có: TK 111

Người nhận tiền: Nguyễn Duy Tuấn Anh
Địa chỉ: Phó giám đốc
Lý do thanh toán: Thanh toán tiền điện thoại và internet tháng 11 năm 2013
Số tiền: 1.540.000 đồng
Số tiền bằng chữ: một triệu năm trăm bốn mươi nghìn đồng chẵn
Kèm theo: Hóa đơn GTGT

Ngày 06 tháng 12 năm 2013

Giám đốc	Kế toán trưởng	Thủ quỹ	Người lập phiếu	Người nhận tiền
(Ký, ghi rõ họ tên)	*(Ký, ghi rõ họ tên)*	*(Ký, ghi rõ họ tên)*	*(Ký, ghi rõ họ tên)*	*(Ký, ghi rõ họ tên)*

https://www.slideshare.net/slideshow/embed_code/key/2h4Y5L8Uqv5Z5e 67/98
Tham khảo miễn phí các tài liệu khác tại luanvantot.com

Dịch vụ viết luận văn trọn gói website: luanvantot.com Zalo/tele 0934573149

Bảng 2.12 : trích sổ nhật ký chung

Công ty cổ phần bao bì Xuân Sơn

MST: 0103953935

Địa Chỉ : cụm 591, khu C, tập thể X26 Liên Ninh – Thanh trì – Hà Nội

Mẫu số S03a – DNN

(Ban hành theo QĐ số 48/2006/QĐ/BTC ngày 14/9/2006 của Bộ ttrưởng BTC)

(Trích) SỔ NHẬT KÝ CHUNG

Năm 2013 **ĐVT: VNĐ**

Ngày tháng ghi sổ	Chứng từ		Diễn giải	TK đối ứng	Số phát sinh	
	Ký Hiệu	Số Hiệu			Nợ	Có
A	B	C	D	E	1	2
.....	.....	.....	.....	.....	.....	.....
.....	.....	.....	.....	.....	.....	.....
06/12/13	PC	1551	Chi tiền điện thoại, internet	642	1.400.000	
06/12/13	PC	1551	Chi tiền điện thoại, internet	133	140.000	
06/12/13	PC	1551	Chi tiền điện thoại, internet	111		1.540.000
.....	.....	.....	.....	.....	.....	.....
.....	.....	.....	.....	.....	.....	.....
			Tổng phát sinh		**32.682.026.680**	**32.682.026.680**

Ngày 31Tháng 12 Năm 2013

Người Lập biểu *(Ký, họ tên)*

Kế Toán Trưởng *(Ký, họ tên)*

Giám Đốc *(Ký, họ tên)*

https://www.slideshare.net/slideshow/embed_code/key/2h4Y5L8Uqv5Z5e 68/98
Tham khảo miễn phí các tài liệu khác tại luanvantot.com

Dịch vụ viết luận văn trọn gói website: luanvantot.com Zalo/tele 0934573149

Bảng 2.13: trích sổ cái tài khoản 642 – chi phí quản lý doanh nghiệp

Công ty cổ phần bao bì Xuân Sơn

MST: 0103953935
Địa Chỉ : Cụm 591, khu C, tập thể X26
Liên ninh – Thanh trì – Hà Nội

(Trích) Sổ cái 642

năm 2013

Tên tài khoản: Chi phí sản xuất kinh doanh Số hiệu: 642

ĐVT: VNĐ

Ngày tháng	Chứng từ		Diễn giải	Đã ghi sổ cái	TK ĐƯ	Số phát sinh	
	Ký hiệu	Số hiệu				Nợ	Có
1	2	3	4		5	6	7
			Dư đầu kỳ				0
….	….	…	…	…	…	….	….
02/12/13	PC	001272	Trả tiền tiếp khách		111	3.500.000	
…..	….	….	……	…	….	….	….
……	…..	….	…..	….	….	…..	…..
31/12/13	PKT	12/01	Khấu hao TSCĐ tính vào CPQLDN năm 2013		214	245.400.000	
31/12/13	PKT	12/02	Lương phải trả cho công nhân viên		334	1.131.960.000	
31/12/13	PKT	12/03	Phân bổ công cụ dụng cụ		242	41.484.000	
31/12/13	PKT	12/04	Kết chuyển CP SXKD năm 2013		911	1.685.418.614	1.685.418.614
			Cộng phát sinh			**1.685.418.641**	**1.685.418.614**
			Dư cuối kỳ				-

Ngày 31 Tháng 12 Năm 2013

Người Lập biểu	Kế Toán Trưởng	Giám Đốc
(Ký, họ tên)	*(Ký, họ tên)*	*(Ký, họ tên)*

https://www.slideshare.net/slideshow/embed_code/key/2h4Y5L8Uqv5Z5e 69/98
Tham khảo miễn phí các tài liệu khác tại luanvantot.com

Dịch vụ viết luận văn trọn gói website: luanvantot.com Zalo/tele 0934573149

2.2.5: Kế toán chi phí và doanh thu hoạt động tài chính

2.2.5.1: chi phí hoạt động tài chính

Các khoản được xem là chi phí hoạt động tài chính tại công ty là các khoản tiền lãi , gốc vay của ngân hàng

Chứng từ sổ sách: giấy báo có ngân hàng, sổ cái TK 635

TK sử dụng : TK 635 – chi phí hoạt động tài chính

Trình tự kế toán:

Nghiệp vụ 2 : ngày 11/12/2013 ngân hàng BIDV gửi giấy báo nợ số 560/GBN về lãi tiền vay tháng 11/2013

Căn cứ vào giấy báo nơ (bảng 2.14), kế toán phản ánh vào sổ nhật ký chung số 3 (bảng 2.15) , sau đó cuối kỳ phản ánh vào sổ cái TK 635(bảng 2.16)

Bảng 2.14: Giấy Báo Nợ

Ngân hàng BIDV

Chi nhánh liên ninh- hà nội

GIẤY BÁO NỢ

Lập ngày 11 tháng 12 năm 2013

Tên khách hàng trả tiền: Công Ty Cổ Phần Bao Bì Xuân Sơn

Địa chỉ : cụm 591, khu C, tập thể X26, Liên Ninh, Thanh Trì, Hà Nội

Số tài khoản : 102010000390170 tại ngân hàng BIDV chi nhánh Liên Ninh- Hà Nội

Nội dung:tiền lãi vay tháng 11/2013

Số tiền : 5.000.000

Bằng chữ: năm triệu đồng chẵn

Kế toán kiểm soát trưởng ngân hàng

Tham khảo miễn phí các tài liệu khác tại luanvantot.com

Dịch vụ viết luận văn trọn gói website: luanvantot.com Zalo/tele 0934573149

Bảng 2.15 : Trích sổ nhật ký chung

Công ty cổ phần bao bì Xuân Sơn

MST: 0103953935
Địa Chỉ : cụm 591, khu C, tập thể X26 Liên Ninh – Thanh trì – Hà Nội

Mẫu số S03a – DNN
(Ban hành theo QĐ số 48/2006/QĐ/BTC ngày 14/9/2006 của Bộ ttrưởng BTC)

(Trích) SỔ NHẬT KÝ CHUNG

Năm 2013

ĐVT: VNĐ

Ngày tháng ghi sổ	Chứng từ		Diễn giải	TK đối ứng	Số phát sinh	
	Ký Hiệu	Số Hiệu			Nợ	Có
A	B	C	D	E	1	2
.....	.....	.....	.....	.....	.....	.....
.....	.....	.....	.....	.....	.....	.....
11/12/13	GBN	560	Trả lãi tiền vay tháng 11/2013	635	5.000.000	
11/12/13	GBN	560	Trả lãi tiền vay tháng 11/2013	111		5.000.000
.....	.....	.....	.....	.....	.....	.....
.....	.....	.....	.....	.....	.....	.....
			Tổng phát sinh		**32.682.026.680**	**32.682.026.680**

Ngày 31Tháng 12 Năm 2013

Người Lập biểu	Kế Toán Trưởng	Giám Đốc
(Ký, họ tên)	*(Ký, họ tên)*	*(Ký, họ tên)*

Tham khảo miễn phí các tài liệu khác tại luanvantot.com

Dịch vụ viết luận văn trọn gói website: luanvantot.com Zalo/tele 0934573149

Bảng 2.16: Trích sổ cái TK 635 – chi phí tài chính

Công ty cổ phần bao bì Xuân Sơn
Cụm 591, khu C, tập thể X26 ,
Liên Ninh,Thanh trì , Hà Nội

Mẫu số S03b - DNN
(ban hành theo QĐ số 48/2006/QD-BTC ngày 14 tháng 9 năm 2006 của bộ trưởng BTC)

Sæ c¸i tµi kho¶n: 635 - Chi phÝ tµi chÝnh
n¨m: 2013

Ngµy GS	Chøng tõ		Néi dung	NhËt ký chung		T kho¶n	Sè ph¸t sin	
	Sè	Ngµy		Trang sæ	STT dßng	®èi øng	Nî	
			Sè d ®Çu kú					
...	...	...	...	...	..	...	...	...
11/12/2013	PC829	11/12/2013	Trả tiền lãi vay cho ngân hàng BIDV	565	734	1111	5.000.000	
...	...	...	..	...	...	...	...	...
31/12/2013	PKT	31/12/2013	K/C chi phí tài chính năm 2013	500	923	911	244.157.558	244
			Tæng céng ph¸t sinh				**244.157.558**	**244.**
			Sè d cuèi kú					

Ngµy 31./12/2013

Ngêi ghi sæ	KÕ to¸n trëng	Gi¸m ®èc
(Ký, hä t¹n)	*(Ký, hä t¹n)*	*(Ký, hä t¹n, ®ãng dÊ*

Tham khảo miễn phí các tài liệu khác tại luanvantot.com

Dịch vụ viết luận văn trọn gói website: luanvantot.com Zalo/tele 0934573149

2.2.5.2: Doanh thu hoạt động tài chính

Doanh thu hoạt động tài chính được xem như là các khoản tiền lãi ngân hàng

Chứng từ sổ sách: giấy báo có, sổ cái TK 515

Tài khoản sử dụng : TK 515 – doanh thu hoạt động tài chính

Trình tự hạch toán :

Nghiệp vụ 4 : Ngày 31 tháng 12 năm 2013 ngân hàng viettin bank gửi giấy báo có tiền lãi gửi nhập vào gốc tháng 1 năm 2014 số tiền là 350.000

Căn cứ vào giấy báo có (bảng 2.17),kế toán phản ánh vào sổ nhật ký chung(bảng 2.18), sau đó phản ánh vào sổ cái TK 515 (bảng 2.19)

Bảng 2.17: Giấy Báo Có

Ngân hàng viettin bank

Chi nhánh liên ninh- hà nội

GIẤY BÁO CÓ

Lập ngày 31 tháng 12 năm 2013

Tên khách hàng trả tiền: Công Ty Cổ Phần Bao Bì Xuân Sơn

Địa chỉ : cụm 591, khu C, tập thể X26, Liên Ninh, Thanh Trì, Hà Nội

Số tài khoản : 102010000390170 tại ngân hàng viettin bank chi nhánh Liên ninh- hà nội

Nay xin thông báo tài khoản của quý khách được ghi có

Lãi suất : 3% năm

Số tiền : 350.000

Bằng chữ: ba trăm năm mười nghìn đồng chẵn

Nơi đi: ngân hàng viettin bank

Nơi đến : công ty cổ phần bao bì xuân sơn

Giao dịch viên kiểm soát viên

https://www.slideshare.net/slideshow/embed_code/key/2h4Y5L8Uqv5Z5e 73/98
Tham khảo miễn phí các tài liệu khác tại luanvantot.com

Dịch vụ viết luận văn trọn gói website: luanvantot.com Zalo/tele 0934573149

Bảng 2.18: trích sổ nhật ký chung

Công ty cổ phần bao bì Xuân Sơn

MST: 0103953935

Địa Chỉ : cụm 591, khu C, tập thể X26 Liên Ninh – Thanh trì – Hà Nội

Mẫu số S03a – DNN
(Ban hành theo QĐ số 48/2006/QĐ/BTC ngày 14/9/2006 của Bộ ttrưởng BTC)

(Trích) SỔ NHẬT KÝ CHUNG

Năm 2013

ĐVT: VNĐ

Ngày tháng ghi sổ	Chứng từ		Diễn giải	TK đối ứng	Số phát sinh	
	Ký Hiệu	Số Hiệu			Nợ	Có
A	B	C	D	E	1	2
.....	.....	.....	.....	.....	.....	.....
.....	.....	.....	.....	.....	.....	.....
31/12/13	GBC	3112	Ngân hàng vietinbank trả lãi tháng 11	112	350.000	
31/12/13	GBC	3112	Ngân hàng vietinbank trả lãi tháng 11	515		350.000
.....	.....	.....	.....	.....	.....	.....
.....	.....	.....	.....	.....	.....	.....
			Tổng phát sinh		**32.682.026.680**	**32.682.026.680**

Ngày 31Tháng 12 Năm 2013

Người Lập biểu	Kế Toán Trưởng	Giám Đốc
(Ký, họ tên)	*(Ký, họ tên)*	*(Ký, họ tên)*

https://www.slideshare.net/slideshow/embed_code/key/2h4Y5L8Uqv5Z5e 74/98
Tham khảo miễn phí các tài liệu khác tại luanvantot.com

Dịch vụ viết luận văn trọn gói website: luanvantot.com Zalo/tele 0934573149

Bảng 2.19: Trích sổ cái TK 515 – Doanh thu tài chính

Công ty cổ phần bao bì Xuân Sơn
Cụm 591, khu C, tập thể X26 ,
Liên Ninh,Thanh trì , Hà Nội

Mẫu số S03b - DNN
(ban hành theo QĐ số 48/2006/QD-BTC ngày 14 tháng 9 năm 2006 của bộ trưởng BTC)

Sæ c¸i tµi kho¶n: 515 – doanh thu tµi chÝnh

n¨m: 2013

Ngµy GS	Chøng tõ		Néi dung	NhËt ký chung		T kho¶n	Sè ph¸t sinh	
	Sè	Ngµy		Trang sæ	STT dßng	§èi øng	Nî	Cã
			Sè d ®Çu kú					
...	...	...	...	...	...	...	...	...
31/12/13	PT569	31/12/13	Doanh thu hoạt động tài chính	499	912	112	350.000	
31/12/13	PKT	31/12/13	K/C doanh thu hoạt động tài chính năm 2013	500	922	911		412.1
			Tæng céng ph¸t sinh				412.142	412.14
			Sè d cuèi kú					

Ngµy :31/12/2013.

Ngêi ghi sæ (Ký, hä t¸n) | KÕ to¸n trëng (Ký, hä t¸n) | Gi¸m ®èc (Ký, hä t¸n, ®ãng dÊ

Tham khảo miễn phí các tài liệu khác tại luanvantot.com

Dịch vụ viết luận văn trọn gói website: luanvantot.com Zalo/tele 0934573149

2.2.6: Kế toán thu nhập khác và chi phí khác

Thu nhập khác, chi phí khác là những thu nhập và chi phí ngoài hoạt động kinh doanh thông thường của DN. Tại công ty cổ phần Vinamax ViệtNam những khoản thu nhập và chi phí khác rất ít phát sinh. Khi phát sinh thu nhập và chi phí khác kế toán căn cứ chứng từ và tài liệu liên quan để ghi nhận vào Sổ Nhật ký chung, căn cứ vàođó để ghi vào Sổ cái TK 711- Thu nhập khác, Sổ cái TK 811 – Chi phí khác.

Phát sinh thu nhập khác:

Nợ TK liên quan

Có TK 711

Phát sinh chi phí khác:

Nợ TK 811

Có TK liên quan

Tại công ty cổ phần bao bì Xuân Sơn trong năm 2013 không phát sinh thu nhập và chi phí khác.

2.2.7 Kế toán xác định kết quả kinh doanh và tính thuế TNDN

Công ty thực hiện xác định kết quả kinh doanh theo năm

Căn cứ vào số liệu trên các sổ cái tài khoản mà cuối kỳ phần mềm kế toán sẽ thực hiện các bút toán kết chuyển để xác định kết quả kinh doanh

❖Tài khoản kế toán sử dụng:

TK 911 – Xácđịnh kết quả kinh doanh

TK 821 – Chi phí thuế thu nhập doanh nghiệp

❖ Sổ kế toán sử dụng:

- Sổ cái TK 911
- Các sổ kế toán liên quan khác

❖ Phương pháp hạch toán

https://www.slideshare.net/slideshow/embed_code/key/2h4Y5L8Uqv5Z5e 76/98
Tham khảo miễn phí các tài liệu khác tại luanvantot.com

Dịch vụ viết luận văn trọn gói website: luanvantot.com Zalo/tele 0934573149

Kết quả kinh doanh trong kỳ của công ty bao gồm kết quả hoạt động kinh doanh thông thường và kết quả kinh doanh hoạt động khác

Công ty thực hiện kế toán xác định kết quả kinh doanh theo năm . Cuối mỗi năm căn cứ số liệu trên các sổ cái TK doanh thu chi phí có liên quan để thực hiện kết chuyển chi phí,doanh thu sang TK 911 nhằm xác định kết quả kinh doanh trong năm

Cuối năm , kế toán sử dụng Phiếu kế toán để kết chuyển doanh thu, chi phí trong kỳ, được hạch toán trên Sổ Nhật ký chung, làm căn cứ để tính thuế TNDN và ghi các Sổ cái TK 911, Sổ cái TK 821 và Sổ cái các tài khoản liên quan

- Xác định số thuế thu nhập doanh nghiệp phải nộp:

Sau khi xác định kết quả kinh doanh, khi công ty hoạt động có lãi, kế toán thực hiện bút toán tạm tính thuế TNDN phải nộp.

Cách tính thuế TNDN phải nộp:

Tạm tính thuế TNDN=LNKT trước thuế *Thuế suất thuế TNDN hiện hành.

Thuế suất thuế TNDN hiện nay đối với doanh nghiệp có LNTT dưới 20 tỷ là 20%

Tham khảo miễn phí các tài liệu khác tại luanvantot.com

Dịch vụ viết luận văn trọn gói website: luanvantot.com Zalo/tele 0934573149

Năm 2013 công ty cổ phần bao bì Xuân Sơn có lãi.Sau khi tính thuế TNDN phải nộp, kế toán kết chuyển chi phí thuế TNDN.

- Xác định lợi nhuận sau thuế:

  Lợi nhuận sau thuế = Kết quả kinh doanh – Chi phí thuế TNDN.

Ngày 31/12/2013 để xác định kết quả kinh doanh của doanh nghiệp thực hiện các bút toán kết chuyển sau:

- Kết chuyển doanh thu

+ Doanh thu thuần

Nợ TK 511 *5.841.013.341*

Có TK 911 *5.841.013.341*

+ Doanh thu tài chính

Nợ TK 515 : 412142

Có TK 911: 412142

- Kết chuyển giá vốn hàng bán, chi phí kinh doanh, chi phí tài chính

+ Giá vốn hàng bán:

Nợ TK 911 *3.801.293.499*

Có TK 632 *3.801.293.499*

+ Kết chuyển chi phí quản lý kinh doanh:

Nợ TK 911 *1.685.418.614*

Có TK 642 *1.685.418.614*

+ Kết chuyển chi phí tài chính:

Nợ TK 911 245.595.333

Có TK 635 245.595.333

- Lợi nhuận thuần từ hoạt động sản xuất kinh doanh

  = BTBH và CCDV + DTHĐTC – chi phí SXKD hh, dịch vụ - chi phí tài chính

https://www.slideshare.net/slideshow/embed_code/key/2h4Y5L8Uqv5Z5e 78/98
Tham khảo miễn phí các tài liệu khác tại luanvantot.com

Dịch vụ viết luận văn trọn gói website: luanvantot.com Zalo/tele 0934573149

= 5.841.013.341 + 412.142 – (3.801.293.299 + 1.685.418.614) – 245.595.333

= 109.118.037

- Lợi nhuận kế toán trước thuế TNDN

= lợi nhuận thuần từ hoạt động sản xuất kinh doanh + thu nhập khác – chi phí khác

= 109.118.037 +0 – 0 = 109.118.037

- Thuế thu nhập doanh nghiệp phải nộp là :

109.118.037 * 20% =21.823.607

Nợ TK 821 21.823.607

Có TK 911 21.823.607

- Lợi nhuận sau thuế thu nhập doanh nghiệp phải nộp

109.118.037 – 21.823.607= 87.294.430

Nợ TK 421: 87.294.430

Có TK 911 : 87.294.430

Cuối tháng căn cứ vào bút toán kết chuyển và phiếu kế toán để ghi sổ cái TK 911, TK 421, TK 821

Tham khảo miễn phí các tài liệu khác tại luanvantot.com

Dịch vụ viết luận văn trọn gói website: luanvantot.com Zalo/tele 0934573149

Bảng 2.20: Trích sổ cái TK 911

Công ty cổ phần bao bì Xuân Sơn

MST: 0103953935
Địa Chỉ : Cụm 591, Khu C, tập thể X26
Liên Ninh – Thanh Trì – Hà Nội

Sổ cái TK 911

Năm 2013

Tên tài khoản: Xác định kết quả kinh doanh Số hiệu: 911

ĐVT: VNĐ

Ngày tháng	Chứng từ		Diễn giải	Đã ghi sổ cái	TKĐƯ	Số phát sinh	
	Ký hiệu	Số hiệu				Nợ	Có
1	2	3	4		5	6	7
			Dư đầu kỳ				0
31/12/13	PKT	12/05	K/c giá vốn năm 2013		632	3.801.293.499	
31/12/13	PKT	12/05	K/c CPQL SXKD năm 2013		642	1.685.418.614	
31/12/13	PKT	12/05	K/c CP TC năm 2013		635	244.157.558	
31/12/13	PKT	12/05	K/c DTBH và CCDV năm 2013		511		5.841.013.341
31/12/13	PKT	12/05	K/c DT TC năm 2013		515		412.142
31/12/13	PKT	12/06	Chi phí thuế TNDN năm 2013		821	21.823.607	
31/12/13	PKT	12/06	LNST chưa phân phối năm 2013		421	87.294.430	
			Cộng phát sinh			**5.841.425.483**	**5.841.425.483**
			Dư cuối kỳ				-

Ngày 31 Tháng 12 Năm 2013

Người Lập biểu	Kế Toán Trưởng	Giám Đốc
(Ký, họ tên)	*(Ký, họ tên)*	*(Ký, họ tên)*

https://www.slideshare.net/slideshow/embed_code/key/2h4Y5L8Uqv5Z5e 80/98
Tham khảo miễn phí các tài liệu khác tại luanvantot.com

Dịch vụ viết luận văn trọn gói website: luanvantot.com Zalo/tele 0934573149

Bảng 2.21: Trích sổ cái TK 821

Công ty cổ phần bao bì Xuân Sơn

MST: 0103953935

Địa Chỉ : Cụm 591, khu C, tập thể X26
Liên ninh – Thanh trì – Hà Nội

Sổ cái TK 821

Năm 2013

Tên tài khoản: Chi phí thuế TNDN Số hiệu: 821

ĐVT: VNĐ

Ngày tháng	Chứng từ		Diễn giải	Đã ghi sổ cái	TKĐƯ	Số phát sinh	
	Ký hiệu	Số hiệu				Nợ	Có
1	2	3	4		5	6	7
			Dư đầu kỳ				-
31/12/13	PKT	12/05	Tạm tính thuế TNDN năm 2013		3334	21.823.607	
31/12/13	PKT	12/05	Chi phí thuế TNDN quý năm 2013		911		21.823.607
			Cộng phát sinh			**21.823.607**	**21.823.607**
			Dư cuối kỳ				-

Ngày 31 Tháng 12 Năm 2013

Người Lập biểu	Kế Toán Trưởng	Giám Đốc
(Ký, họ tên)	*(Ký, họ tên)*	*(Ký, họ tên)*

Tham khảo miễn phí các tài liệu khác tại luanvantot.com

Dịch vụ viết luận văn trọn gói website: luanvantot.com Zalo/tele 0934573149

Bảng 2.22: Sổ cái TK 421 – Lợi nhuận chưa phân phối

Công ty cổ phần bao bì Xuân Sơn

MST: 0103953935

Địa Chỉ : Cụm 591, Khu C, tập thể X26
Liên Ninh – Thanh Trì – Hà Nội

Sổ cái TK 421

Năm 2013

Tên tài khoản: Lợi nhuận chưa phân phối Số hiệu: 421

ĐVT: VNĐ

Ngày tháng	Chứng từ		Diễn giải	Đã ghi sổ cái	TKĐƯ	Số phát sinh	
	Ký hiệu	Số hiệu				Nợ	Có
1	2	3	4		5	6	7
			Dư đầu kỳ				126.215.699
31/12/13	PKT	12/07	K/c lãi năm 2013		911		87.294.430
			Cộng phát sinh				**87.294.430**
			Dư cuối kỳ				**213.510.129**

Ngày 31 Tháng 12 Năm 2013

Người Lập biểu	Kế Toán Trưởng	Giám Đốc
(Ký, họ tên)	*(Ký, họ tên)*	*(Ký, họ tên)*

Tham khảo miễn phí các tài liệu khác tại luanvantot.com

Dịch vụ viết luận văn trọn gói website: luanvantot.com Zalo/tele 0934573149

Bảng 2.23. trích báo cáo kết quả hoạt động năm 2013

BÁO CÁO KẾT QỦA HOẠT ĐỘNG KINH DOANH

Năm 2013

Người nộp thuế: Công ty Cổ Phần Bao Bì Xuân Sơn

Mã số thuế: 0 1 0 3 9 5 3 9 3 5

Địa chỉ trụ sở: Cụm 591 Khu TT X26 Xã Liên Ninh

Quận Huyện: Thanh Trì Tỉnh/Thành phố: Hà Nội

Điện thoại: 04 3689 3072 Fax: 04 3689 3062 Emai l:xuansonpaper@gmail.com

Đơn vị tiền: Đồng Việt Nam

STT (1)	CHỈ TIÊU (2)	MÃ SỐ (3)	SỐ TIỀN (4)
1.	DTBH và CCDV	(01)	5.841.013.341
2.	Các khoản giảm trừ doanh thu	(02)	
3.	**Doanh thu thuần về bán hàng và cung cấp dịch vụ (10) = (01)-(02)**	(10)	**5.841.013.341**
4.	Giá vốn hàng bán	(11)	3.801.293.499
5.	**Lợi nhuận gộp về bán hàng và cung cấp dịch vụ (20) =(10)-(11)**	(20)	**2.039.719.842**
6.	Doanh thu hoạt động tài chính	(21)	412.142
7.	Chi phí tài chính	(22)	245.595.333
	Trong đó : -chi phí lãi vay	(23)	244.157.558
8.	Chi phí quản lý sản xuất kinh doanh	(24)	1.685.418.614
9.	**Lợi nhuận thuần từ hoạt động kinh doanh (30) =(20)+(21) –(22)-(24)**	(30)	**109.118.037**
10.	Thu nhập khác	(31)	
11.	Chi phí khác	(32)	
12.	**Lợi nhuận khác (40)=(31)-(32)**		
13.	**Tổng lợi nhuận kế toán trước thuế (50)=(30)+(40)**	(50)	**109.118.037**
14.	Chi phí thuế thu nhập doanh nghiệp	(51)	21.823.607
15	**Lợi nhuận sau thuế thu nhập doanh nghiệp (60)=(50)-(51)**	(60)	**87.294.430**

https://www.slideshare.net/slideshow/embed_code/key/2h4Y5L8Uqv5Z5e 83/98
Tham khảo miễn phí các tài liệu khác tại luanvantot.com

Dịch vụ viết luận văn trọn gói website: luanvantot.com Zalo/tele 0934573149

CHƯƠNG 3
MỘT SỐ NHẬN XÉT VÀ ĐỀ XUẤT NHẰM HOÀN THIỆN KẾ TOÁN BÁN HÀNG VÀ XÁC ĐỊNH KẾT QUẢ KINH DOANH TẠI CÔNG TY CỔ PHẦN BAO BÌ XUÂN SƠN

3.1. Đánh giá kế toán bán hàng và xác định kết quả kinh doanh tại Công ty cổ phần bao bì Xuân Sơn

Trong những năm vừa qua, Công ty cổ phần bao bì Xuân Sơn đã trải qua nhiều thuận lợi và khó khăn, những biến động của thị trường.Nhưng công ty đã gặt hái được nhiều thành tích to lớn trong việc tiêu thụ hàng hóa, đặc biệt là trong những năm khủng hoảng kinh tế vừa qua. Để có được những thành tích đó công ty đã không ngừng nỗ lực mở rộng thị trường, đa dạng hoá các mặt hàng, khai thác triệt để các vùng thị trường tiềm năng, đồng thời có các chính sách phù hợp với khách hàng quen thuộc nhằm tạo sự gắn bó hơn nữa để tạo ra nguồn cung cấp hàng hoá dồi dào và một thị trường tiêu thụ hàng hoá ổn định. Tất nhiên không thể thiếu sự đóng góp không nhỏ của các cán bộ nhân viên trong toàn thể công ty không ngừng cố gắng nỗ lực để đạt được kết quả tốt. Trong đó phòng kế toán đóng 1 vai trò không nhỏ trong tiến trình phát triển của công ty. Với cách sắp xếp, bố trí công việc phù hợp như hiện nay, công tác kế toán nói chung và công tác kế toán bán hàng và xác định kết quả kinh doanh nói riêng đã đi vào ổn định và đạt được nhiều thành tích.

3.1.1. Ưu điểm

Kế toán bán hàng và xác định kết quả kinh doanh tại Công ty cổ phần bao bì Xuân Sơn được tiến hành tương đối hoàn chỉnh:

- Đối với khâu tổ chức hạch toán ban đầu:

+ Các chứng từ sử dụng trong quá trình hạch toán ban đầu đều phù hợp với yêu cầu của nghiệp vụ kinh tế phát sinh và cơ sở pháp lý của nghiệp vụ.

https://www.slideshare.net/slideshow/embed_code/key/2h4Y5L8Uqv5Z5e 84/98
Tham khảo miễn phí các tài liệu khác tại luanvantot.com

Dịch vụ viết luận văn trọn gói website: luanvantot.com Zalo/tele 0934573149

+ Công ty đã dùng Excel để làm việc giúp cho giảm một phần khối lượng công việc, tiện lợi trong quá trình làm việc và lưu trữ.

+ Bộ máy kế toán tổ chức khá hợp lý: hệ thống kế toán của Công ty rất gọn nhẹ và vẫn đảm bảo hoàn thành tốt khối lượng công việc được giao. Công tác kế toán được phân công phù hợp với năng lực và trình độ của từng người, phát huy thế mạnh của mỗi nhân viên làm cho công việc đạt hiệu quả tốt. Đội ngũ nhân viên kế toán bao gồm những người dày dặn kinh nghiệm cũng như đội ngũ trẻ, năng động, mỗi người đều được phân công nhiệm vụ rõ ràng và đều có lòng say mê nghề nghiệp. Phòng kế toán đã quản lý tốt tiền hàng, bảo toàn và phát triển vốn Công ty, đáp ứng kịp thời nhu cầu về vốn của các phòng nghiệp vụ.

+ Các chứng từ đều được kiểm tra, giám sát chặt chẽ, hoàn chỉnh và xử lý kịp thời.

+ Việc lưu chuyển chứng từ của công ty tương đối tốt, các chứng từ được phân loại, hệ thống hoá phù hợp theo các nghiệp vụ, trình tự thời gian trước khi đi vào lưu trữ.

➢ Đối với công tác hạch toán tổng hợp:

+ Công ty đã áp dụng đầy đủ chế độ tài chính, kế toán của bộ tài chính ban hành. Kế toán đã mở các tài khoản cấp 2, cấp 3,…phù hợp với tình hình và đặc điểm của công ty. Từ đó, đã phản ánh được một cách chi tiết, cụ thể hơn tình hình biến động của các loại tài sản của công ty và giúp cho kế toán thuận tiện hơn cho việc ghi chép một cách đơn giản, rõ ràng và mang tính thuyết phục, giảm nhẹ được phần nào khối lượng công việc kế toán, tránh được sự chồng chéo trong việc ghi chép kế toán.

+ Chứng từ được phân loại hệ thống hoá theo từng nghiệp vụ kinh tế, theo thời gian phát sinh…và được đóng thành tập theo từng tháng, thuận lợi cho việc tìm kiếm, kiểm tra, đối chiếu khi cần thiết.

https://www.slideshare.net/slideshow/embed_code/key/2h4Y5L8Uqv5Z5e 85/98
Tham khảo miễn phí các tài liệu khác tại luanvantot.com

Dịch vụ viết luận văn trọn gói website: luanvantot.com Zalo/tele 0934573149

+ Vì Công ty sản xuất nhiều loại sản phẩm cũng như kinh doanh nhiều chủng loại hàng hoá khác nhau, các nghiệp vụ kinh tế phát sinh liên quan nhiều đến hàng hoá, do đó không thể kiểm tra định kỳ. Nên việc công ty áp dụng phương pháp kế khai thường xuyên để hạch toán hàng tồn kho là hợp lý.

➢ Đối với hệ thống sổ sách sử dụng:

Việc tổ chức hệ thống sổ sách kế toán và luân chuyển chứng từ trong quá trình bán hàng là tương đối hợp lý, trên cơ sở đảm bảo những nguyên tắc kế toán của chế độ hiện hành và phù hợp với khả năng, trình độ đội ngũ kế toán, phù hợp với quy mô, đặc điểm kinh doanh của Công ty.

3.1.2. Tồn tại

Bên cạnh những kết quả trong công tác kế toán bán hàng và xác định kết quả kinh doanh mà công ty đạt được, còn có những tồn tại mà Công ty cổ phần bao bì Xuân Sơn phải cải tiến và hoàn thiện nhằm đáp ứng tốt hơn những yêu cầu trong công tác quản lý của công ty:

+ Công ty cổ phần bao bì Xuân Sơn vừa là công ty sản xuất vừa là công ty thương mại, để tiến hành kinh doanh thì công ty còn phải tiến hành mua hàng nhập kho rồi sau đó mới đem hàng đi tiêu thụ. Điều này không tránh khỏi sự giảm giá thường xuyên của hàng hoá trong kho. Tuy nhiên kế toán công ty lại không trích lập dự phòng giảm giá hàng tồn kho.

+ Tuy bộ máy kê toán năng động, gọn nhẹ nhưng một người phải kiêm nhiều việc. Đặc biệt là vào cuối kỳ, công việc nhiều khiến cường độ làm việc cao làm cho áp lực nhân viên cao và hiệu quả công việc cũng theo đó mà giảm sút.

+ Hiện nay, kế toán của công ty vẫn được thực hiện thủ công trên excel,công ty chưa áp dụng kế toán máy vào quá trình kế toán. Với điều kiện hoạt động sản xuất kinh doanh hiện nay của công ty và tình hình phát triển của KHKT thì hình thức này đã trở nên có nhiều hạn chế. Công ty nên áp dụng một phần mềm kế toán phù hợp với điều kiện kinh doanh của công ty để

https://www.slideshare.net/slideshow/embed_code/key/2h4Y5L8Uqv5Z5e 86/98
Tham khảo miễn phí các tài liệu khác tại luanvantot.com

Dịch vụ viết luận văn trọn gói website: luanvantot.com Zalo/tele 0934573149

giảm thiểu khối lượng công việc cũng như đáp ứng được nhu cầu cung cấp thông tin kịp thời nhanh gọn và chính xác.

+ Hiện nay,công ty chưa áp dụng chính sách chiết khấu thương mại đối với các khách hàng mua với số lượng lớn nhằm kích thích tiêu thụ cũng như công ty lại chưa áp dụng chính sách chiết khấu thanh toán đối với những khách hàng thanh toán trước hạn nhằm kích thích khách hàng trả tiền sớm hơn làm tăng vòng quay vốn, giúp tăng lợi nhuận.

+ Khách hàng của công ty chủ yếu là các khách hàng quen thuộc, đã từng kí nhiều hợp đồng. Quy chế của công ty đưa ra khi chấp nhận thanh toán chịu là trước khi nhận chuyến hàng sau phải thanh toán hết chuyến hàng trước, tuy nhiên thực tế, do quan hệ khách hàng quen thuộc nên có nhiều khách hàng thường kéo dài thời gian thanh toán với công ty. Hiện nay kế toán của công ty chỉ theo dõi công nợ khách hàng chi tiết cho từng đối tượng mà không thực hiện phân loại nợ để theo dõi theo thời gian, nợ quá hạn không trích lập dự phòng. Việc không trích lập khoản dự phòng này ảnh hưởng đến tính trung thực hợp lí của BCTC và vi phạm nguyên tắc thận trọng trong công tác hạch toán kế toán.

+ Do doanh nghiệp thường sản xuất và bán hàng theo các đơn đặt hàng nên cuối năm tài chính, kế toán kho của công ty không tiến hàng kiểm kê hàng tồn kho. Do đó không phản ánh kịp thời các khoản hao hụt hàng tồn kho.

3.2 Sự cần thiết và những yêu cầu cơ bản, nguyên tắc của việc hoàn kế toán bán hàng và xác định kết quả kinh doanh tại Công ty cổ phần bao bì Xuân Sơn

3.2.1 Sự cần thiết của việc hoàn thiện bán hàng và xác định kết quả kinh doanh tại Công ty cổ phần bao bì Xuân Sơn

Trong những năm gần đây, khi kinh tế nước ta chuyển sang nền kinh tế hàng hoá nhiều thành phần theo cơ chế thị trường có sự quản lý của Nhà nước, thì ngành sản xuất, thương mại dịch vụ cũng phát triển không ngừng trong mọi lĩnh vực của đời sống xã hội.

https://www.slideshare.net/slideshow/embed_code/key/2h4Y5L8Uqv5Z5e 87/98
Tham khảo miễn phí các tài liệu khác tại luanvantot.com

Dịch vụ viết luận văn trọn gói website: luanvantot.com Zalo/tele 0934573149

Các doanh nghiệp thương mại chính là cầu nối giữa những người sản xuất tiêu dùng, với doanh nghiệp thương mại thì quá trình kinh doanh là mua vào - dự trữ - bán ra các hàng hoá dịch vụ.Trong đó hoạt động bán hàng là khâu cuối cùng của hoạt động kinh doanh và có tính quyết định đến cả quá trình kinh doanh. Có bán được hàng thì doanh nghiệp mới lập kế thoạch mua vào - dự trữ cho kỳ kinh doanh tới, mới có thu nhập để bù đắp cho kỳ kinh doanh và có tích luỹ để tiếp tục quá trình kinh doanh. Trong nền kinh tế thị trường phải xác định rằng việc tiêu thụ sản phẩm là vấn đề quyết định sự tồn tại và phát triển của doanh nghiệp. Thực tế cho thấy đối với doanh nghiệp thương mại nếu sản phẩm hàng hoá tốt về chất lượng hợp lý về giá cả, đáp ứng được nhu cầu thị hiếu của người tiêu dùng và doanh nghiệp biết tổ chức quản lý tốt công tác kế toán bán hàng thì sẽ có điều kiện tốt để phát triển. Muốn thực hiện hoạt động bán hàng có hiệu quả, đem lại doanh thu ngày càng cao cho doanh nghiệp thì vai trò của kế toán bán hàng và xác định kết quả kinh doanh phải đặc lên hàng đầu. Kế toán bán hàng và xác định kết quả bán hàng là phần hành kế toán chủ yếu trong doanh nghiệp thương mại dịch vụ, và với cương vị là công cụ quản lý để nâng cao hiệu quả bán hàng thì càng cần phải được tổ chức một cách khoa học và hợp lý nhằm phục vụ đắc lực cho quá trình kinh doanh của doanh nghiệp.Mặt khác công ty vừa sản xuất vừa kinh doanh thương mại, chính vì vậy việc hoàn thiện công tác kế toán bán hàng và xác định kết quả kinh doanh tại Công ty cổ phần bao bì Xuân Sơn là rất cần thiết

3.2.2 Những yêu cầu cơ bản và nguyên tắc của việc hoàn thiện kế toán bán hàng và xác định kết quả kinh doanh tại Công ty cổ phần bao bì Xuân Sơn

Để kế toán thực hiện được tốt vai trò của mình trong công tác quản lý, đòi hỏi tổ chức công tác kế toán nói chung và công tác kế toán bán hàng và

https://www.slideshare.net/slideshow/embed_code/key/2h4Y5L8Uqv5Z5e 88/98
Tham khảo miễn phí các tài liệu khác tại luanvantot.com

Dịch vụ viết luận văn trọn gói website: luanvantot.com Zalo/tele 0934573149

xác định kết quả kinh doanh tại công ty thì phải tuân theo các yêu cầu và nguyên tắc sau:

+ Tổ chức công tác kế toán phải tuân thủ những quy định trong điều lệ tổ chức kế toán Nhà nước, luật kế toán, phù hợp với yêu cầu quản lý vĩ mô của Nhà nước.

+ Tổ chức công tác kế toán phải tuân thủ theo các chuẩn mực kế toán, chế độ sổ sách, chế độ thể lệ về tài chính, kê toán do nhà nước ban hành.

+ Tổ chức công tác kế toán phải phù hợp với đặc điểm hoạt động sản xuất kinh doanh, đặc điểm tổ chức quản lý, quy mô và địa bàn hoạt động của công ty.

+ Tổ chức công tác kế toán phải phù hợp với yêu cầu và trình độ nghiệp vụ chuyên môn của đội ngũ quản lý, cán bộ kế toán trong công ty.

+ Tổ chức công tác kế toán phải đảm bảo tiết kiệm và hiệu quả.

3.3. Đề xuất ý kiến, giải pháp nhằm hoàn thiện kế toán bán hàng và xác định kết quả kinh doanh tại Công ty cổ phần bao bì Xuân Sơn

Sau thời gian thực tập, tìm hiểu thực tế công tác kế toán bán hàng và xác định kết quả kinh doanh tại Công ty cổ phần bao bì Xuân Sơn trên cơ sở những nhận xét đánh giá nêu trên em thấy công tác kế toán bán hàng và xác định kết quả kinh doanh ở công ty vẫn còn một số vấn đề chưa hợp lý, cần tìm hiểu, xem xét để hoàn thiện hơn.

Sau đây, em xin mạnh dạn đóng góp một số ý kiến để làm hoàn thiện hơn công tác kế toán doanh thu, chi phí và xác định kết quả kinh doanh tại Công ty như sau:

Ý kiến 1: Cuối năm, kế toán kho nên thực hiện việc kiểm kê kho trong đó có kho thành phẩm, hàng hóa để có thể kịp thời phản ánh và xử lí những hao hụt của thành phẩm, hàng hóa trong kho. Đồng thời việc này cũng đảm bảo công tác kế toán của công ty thực hiện chặt chẽ, đúng nguyên tắc và chế độ

https://www.slideshare.net/slideshow/embed_code/key/2h4Y5L8Uqv5Z5e 89/98
Tham khảo miễn phí các tài liệu khác tại luanvantot.com

Dịch vụ viết luận văn trọn gói website: luanvantot.com Zalo/tele 0934573149

quy định, giúp quản lí tốt hơn thành phẩm cả về chất lượng và số lượng, đảm bảo được đầy đủ số lượng hàng cho các hợp đồng theo đúng thời hạn.

Khi kiểm kê phải lập hội đồng hoặc ban kiểm kê với đầy đủ các thành phần theo quy định, tiến hành cân đo đong đếm cụ thể với từng thành phẩm, lập biên bản kiểm kê theo quy định mẫu, xác định số chênh lệch giữa thực tế và trên sổ sách.

Trường hợp kiểm kê khi phát hiện thừa thiếu, căn cứ vào biên bản, nếu chưa xác định được nguyên nhân thì kế toán ghi sổ:

Thừa:

Nợ TK 155, TK 156: thành phẩm, hàng hóa

Có TK 338.1: tài sản thừa chờ giải quyết

Thiếu :

Nợ TK 1381: tài sản thiếu chờ xử lý.

Có TK 155, TK 156: thành phẩm, hàng hóa

Ý kiến 2: Để khuyến khích khách hàng trả trước hạn thì công ty nên áp dụng chính sách chiết khấu thanh toán phù hợp. Cũng như để đẩy mạnh quá trình tiêu thụ công ty nên áp dụng các khoản chiết khấu thương mại phù hợp.

Chiết khấu thanh toán:

Hiện nay, có các hình thức chiết khấu thanh toán sau:

- Chiết khấu theo phần trăm có thể trên tổng số tiền phải thanh toán hoặc trên doanh thu bán hàng.
- Chiết khấu số tiền nhất định đối với tất cả các đơn đặt hàng.

Công ty nên áp dụng một trong hai hình thức trên để áp dụng sao cho phù hợp với đặc điểm sản xuất kinh doanh của doanh nghiệp.

Bút toán phản ánh chiết khấu thanh toán như sau:

Nợ TK 635: Chi phí tài chính

Có TK 111, TK 112, TK 131

https://www.slideshare.net/slideshow/embed_code/key/2h4Y5L8Uqv5Z5e 90/98
Tham khảo miễn phí các tài liệu khác tại luanvantot.com

Dịch vụ viết luận văn trọn gói website: luanvantot.com Zalo/tele 0934573149

Chiết khấu thương mại:

Trường hợp người mua hàng với khối lượng lớn được hưởng chiết khấu thương mại, *giá bán phản ánh trên hóa đơn là giá đã giảm giá* (đã trừ chiết khấu thương mại) thì khoản chiết khấu thương mại này không được hạch toán vào TK 521. Doanh thu bán hàng phản ánh theo giá đã trừ chiết khấu thương mại.

Trường hợp người mua hàng nhiều lần mới đạt được lượng hàng mua được hưởng chiết khấu thì khoản CKTM này được ghi giảm trừ vào giá bán trên "hóa đơn GTGT" hoặc "hóa đơn bán hàng" lần cuối cùng.

Trường hợp khách hàng không tiếp tục mua hàng, hoặc khi chỉ số CKTM người mua được hưởng lớn hơn số tiền bán hàng được ghi trên hóa đơn lần cuối cùng thìphải chi tiền CKTM cho người mua. Khoản CKTM trong các trường hợp này được hạch toán vào TK 521.

Trình tự hạch toán như sau:

Phản ánh số chiết khấu thương mại thực tế phát sinh trong kỳ, kế toán ghi sổ:

Nợ TK 521: Chiết khấu thương mại

Nợ TK 3331: Thuế GTGT được khấu trừ:

Có TK 111, 112…

Có TK 131: Phải thu của khách hàng

Cuối kỳ kết chuyển số tiền chiết khấu thương mại đã chấp thuận cho người mua sang TK 511 để xác định doanh thu thuần:

Nợ TK 511: Doanh thu bán hàng và cung cấp dịch vụ

Có TK 521: Chiết khấu thương mại

https://www.slideshare.net/slideshow/embed_code/key/2h4Y5L8Uqv5Z5e 91/98
Tham khảo miễn phí các tài liệu khác tại luanvantot.com

Dịch vụ viết luận văn trọn gói website: luanvantot.com Zalo/tele 0934573149

Ý kiến 3: Để bảo toàn vốn và đảm bảo phản ánh giá trị hàng hoá không cao hơn giá trị thuần có thể thực hiện được thì công ty nên trích lập dự phòng giảm giá hàng tồn kho:

- Lập dự phòng giảm giá hàng tồn kho tính cho từng loại, từng thứ hàng hoá:

Đối tượng lập dự phòng: bao gồm hàng hóa tồn kho (gồm cả hàng tồn kho bị hư hỏng, lạc hậu mất, lỗi thời, ứ đọng, chậm luân chuyển) mà giá gốc ghi trên sổ kế toán cao hơn giá trị thuần có thể thực hiện được và đảm bảo điều kiện sau:

· Có hóa đơn, chứng từ hợp pháp theo quy định của Bộ Tài chính hoặc các bằng chứng khác chứng minh giá vốn hàng tồn kho.

· Là những hàng hóa thuộc quyền sở hữu của Công ty tại thời điểm lập báo cáo tài chính

- Mức trích lập dự phòng:

$$\text{Mức trích lập DP giảm giá HTK} = \text{Số lượng HH bị giảm giá tại thời điểm lập} \times \left(\text{Đơn giá gốc} - \text{Giá trị thuần có thể thực hiện được} \right)$$

Cuối niên độ kế toán, khi hàng hóa tồn kho có giá trị gốc nhỏ hơn giá trị thuần có thể thực hiện được thì kế toán phải lập dự phòng theo số tiền chênh lệch đó.

- Nếu số tiền dự phòng giảm giá hàng hóa phải lập ở cuối niên độ này lớn hơn số tiền dự phòng giảm giá đã lập ở cuối niên độ trước, kế toán lập dự phòng bổ sung phần chênh lệch:

Nợ TK 632: Giá vốn hàng bán

Có TK 159: Dự phòng giảm giá hàng tồn kho

- Nếu ngược lại, kế toán hoàn nhập phần chênh lệch:

Nợ TK 159: Dự phòng giảm giá hàng tồn kho

https://www.slideshare.net/slideshow/embed_code/key/2h4Y5L8Uqv5Z5e 92/98
Tham khảo miễn phí các tài liệu khác tại luanvantot.com

Dịch vụ viết luận văn trọn gói website: luanvantot.com Zalo/tele 0934573149

Có TK 632: Giá vốn hàng bán

- Xử lý tổn thật thực tế xảy ra:

Nợ TK 159: Dự phòng giảm giá hàng tồn kho

Nợ TK 632: (Nếu chưa trích lập dự phòng hoặc dự phòng không đủ)

Có TK 156: Hàng hóa

Ý kiến 4: Tuy việc sử dụng excel đã giảm thiểu phần nào khối lượng công việc tuy nhiên để đáp ứng được yêu cầu ngày càng cao của công nghệ thông tin, khoa học kỹ thuật và đặc biệt là để nâng cao tính hiệu quả của việc áp dụng phần mềm kế toán máy vào công tác kế toán, Cán bộ kế toán của công ty nên lựa chọn cho công ty mình một phần mềm phù hợp, dễ dàng sử dụng trong số rất nhiều phần mềm đang có mặt trên thị trường. Qua việc học tập tại trường và những hiểu biết của bản thân em thì hiện nay, có phần mềm kế toán VietSun Accounting đã và đang được triển khai rộng rãi trên thị trường, phù hợp cho việc hạch toán của các DN sản xuất. Với nhiều ưu điểm như dễ dàng sử dụng, hạch toán đơn giản, chi phí thấp… phần mềm kế toán này hoàn toàn thuận lợi cho công tác kế toán của công ty hiện nay. Để làm được điều đó bên cạnh việc đổi mới trang thiết bị công nghệ hiện đại, công ty cần đào tạo đội ngũ kế toán viên sử dụng thành thạo máy vi tính cũng như am hiểu rõ về phần mềm kế toán mà công ty sẽ sử dụng. Giải quyết tốt vấn đề đó sẽ giúp cho công tác tổ chức kế toán trên phần mềm kế toán máy ngày càng mang lại những hiệu quả đáng kể cho công ty, không những đáp ứng nhanh chóng yêu cầu quản lý, số liệu tính toán chính xác, kịp thời mà còn tiết kiệm một khoản chi phí lớn cho việc tổ chức nhân sự làm công tác kế toán nói chung và kế toán bán hàng và xác định kết quả bán hàng nói riêng.

Sau đây là màn hình giao diện của phần mềm VietSun Accounting:

https://www.slideshare.net/slideshow/embed_code/key/2h4Y5L8Uqv5Z5e 93/98

Tham khảo miễn phí các tài liệu khác tại luanvantot.com

Dịch vụ viết luận văn trọn gói website: luanvantot.com Zalo/tele 0934573149

Hình 01: Màn hình giao diện phần mềm VietSun Accounting

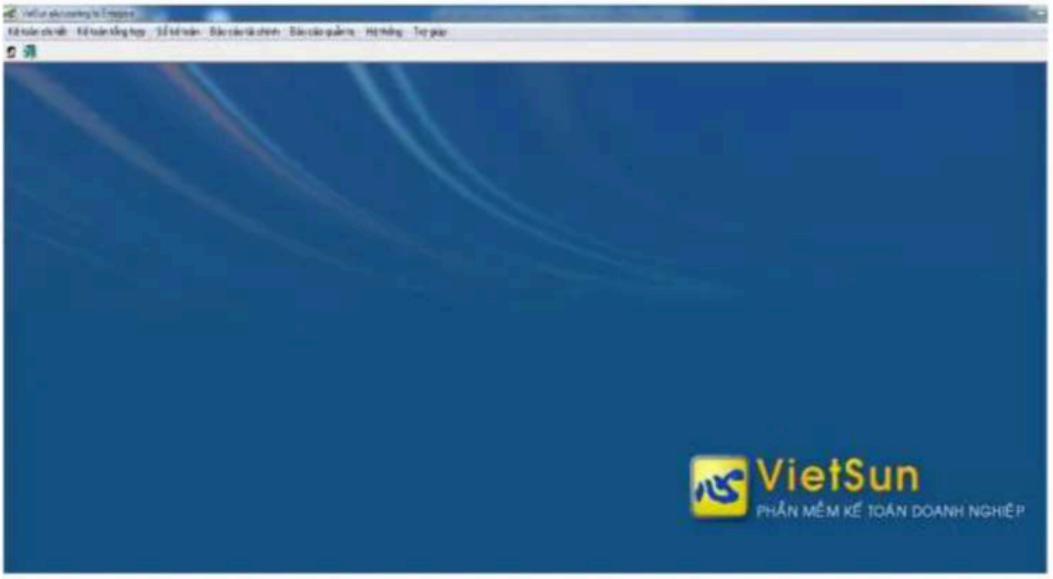

https://www.slideshare.net/slideshow/embed_code/key/2h4Y5L8Uqv5Z5e 94/98
Tham khảo miễn phí các tài liệu khác tại luanvantot.com

Dịch vụ viết luận văn trọn gói website: luanvantot.com Zalo/tele 0934573149

DANH MỤC TÀI LIỆU THAM KHẢO

1. GS.TS NGND Ngô Thế Chi, TS. Trương Thị Thủy (chủ biên) (2010), "*Giáo trình Kế Toán Tài Chính*", Nhà xuất bản Tài chính.
2. PGS.TS Đào Xuân Tiến (chủ biên) (2009), "*Giáo trình kế toán quản trị*", Nhà xuất bản Tài Chính.
3. Hệ thống tài khoản kế toán (Ban hành theo quyết định 48/2006/QĐ-BTC ngày 14/09/2006 của Bộ trưởng Bộ Tài Chính).
4. Báo cáo tài chính, chứng từ và sổ kế toán, sơ đồ kế toán (Ban hành theo quyết định 48/2006/QĐ-BTC ngày 14/09/2006 của Bộ trưởng Bộ TC).
5. Hệ thống chuẩn mực kế toán Việt nam.
6. Luật Kế toán Việt Nam ban hành ngày 17/06/2003.
7. Luật thuế thu nhập doanh nghiệp năm 2009 và các văn bản hướng dẫn.
8. Luật thuế GTGT năm 2009 và các văn bản hướng dẫn liên quan.
9. Thông tư 244/2009/TT-BTC của Bộ Tài chính về sửa đổi, bổ sung Chế độ kế toán Doanh nghiệp.
10. Luận văn, khóa luận của các khóa trước.
11. Các tài liệu quản lý và tài liệu kế toán thực tế tại công ty cổ phần bao bì Xuân Sơn

https://www.slideshare.net/slideshow/embed_code/key/2h4Y5L8Uqv5Z5e 95/98
Tham khảo miễn phí các tài liệu khác tại luanvantot.com

Dịch vụ viết luận văn trọn gói website: luanvantot.com Zalo/tele 0934573149

NHẬN XÉT CỦA ĐƠN VỊ THỰC TẬP

Họ và tên người nhận xét

:.....

Chức vụ :

.....

Nhận xét trong quá trình thực tập của sinh viên : Bạch Thị Cảnh

Khóa : 48 Lớp CQ48/21.18

Đề tài : Tổ chức công tác kế toán bán hàng và xác định kết quả kinh doanh tại Công ty cổ phần bao bì Xuân Sơn

Nội dung nhận xét :

1. **Về tinh thần thái độ thực tập của sinh viên**

   .....

   .....

2. **Về ý thức kỷ luật, tuân thủ quy định của đơn vị thực tập**

   .....

   .....

3. **Về kỹ năng giao tiếp, kỹ năng mềm**

   .....

   .....

4. **Về kiến thức chuyên môn**

   .....

   .....

Người nhận xét

(ký tên, đóng dấu)

https://www.slideshare.net/slideshow/embed_code/key/2h4Y5L8Uqv5Z5e 96/98
Tham khảo miễn phí các tài liệu khác tại luanvantot.com

Dịch vụ viết luận văn trọn gói website: luanvantot.com Zalo/tele 0934573149

NHẬN XÉT CỦA GIÁO VIÊN HƯỚNG DẪN THỰC TẬP

Giáo viên hướng dẫn : TS.NGUYỄN ĐÀO TÙNG

Nhận xét luận văn cuối khóa

Sinh viên: Bạch Thị Cảnh

Lớp : CQ48/21.18 Khoa: Kế toán

Tên đề tài: ***"Tổ chức công tác kế toán bán hàng và xác định kết quả kinh doanh tại Công ty cổ phần bao bì Xuân Sơn"***

Nội dung nhận xét:

1.Về tinh thần, thái độ thực tập của sinh viên

……

……

……

2. Về chất lượng và nội dung của luận văn, đồ án

……

……

……

……

……

Điểm:

- Bằng số:……
- Bằng chữ: ……

Hà Nội, ngày.....tháng ...năm 2014

Người nhận xét

https://www.slideshare.net/slideshow/embed_code/key/2h4Y5L8Uqv5Z5e 97/98

Tham khảo miễn phí các tài liệu khác tại luanvantot.com

Dịch vụ viết luận văn trọn gói website: luanvantot.com Zalo/tele 0934573149



Tham khảo miễn phí các tài liệu khác tại luanvantot.com