Контрольная работа № 26. Мосты и стабилизация управляемых колес. Вариант 3

Вопрос № 1. Что такое мост и какие типы мостов применяют на автомобилях?

Вопрос № 2. Какие мосты могут быть — *Управляемыми,* и на каких автомобилях они применяются?

Вопрос № 3. Какой мост называется — *поддерживающим,* и на каких автомобилях он применяются?

Вопрос № 4. Какие мосты называются разъемными?

Вопрос № 5. Какие мосты называются комбинированными и на каких автомобилях они применяются?

Вопрос № 6. Определите: 1) какой развал колеса положительный, или отрицательный, и на что он влияет? 2) зачем нужен наклон поворота оси колеса , и на что он влияет? 3) какое схождение колес положительное, или отрицательное, и на что оно влияет?

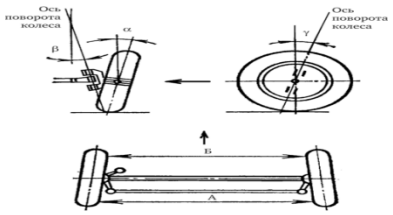

Вопрос № 7. Из чего изготавливают неразъемный литой ведущий мост и где он применяется?

Вопрос № 8. Какой угол развала у управляемых колес у автомобилей?

Вопрос № 9. Какие + у неразъемных ведущих мостов в ремонте главной передачи?

Вопрос № 10. Опишите устройство и принцип работы полужестко блокируемого дифференциала?

Вопрос № 11. Классифицируйте мост автомобиля, и на каких автомобилях он применяется?



Вопрос № 12. Классифицируйте мост автомобиля, и на каких автомобилях он применяется?



Вопрос № 13. Классифицируйте мост автомобиля, и на каких автомобилях он применяется?

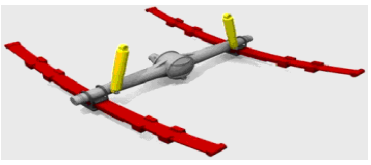

Вопрос № 14. Классифицируйте мост автомобиля, и на каких автомобилях он применяется?



Вопрос № 15. Классифицируйте мосты автомобиля?



Вопрос № 16. Какой у автомобилей угол продольного наклона оси поворота колеса и на что он влияет?

Вопрос № 17. Как возникает весовой стабилизирующий момент управляемых колес автомобиля?

Вопрос № 18. От чего меняется угол развала колес в процессе эксплуатации автомобиля?

Вопрос № 19. Какой угол схождения управляемых колес у автомобилей?

Вопрос № 20. Укажите, что в конструкции управления колеса влияет на его стабилизацию?

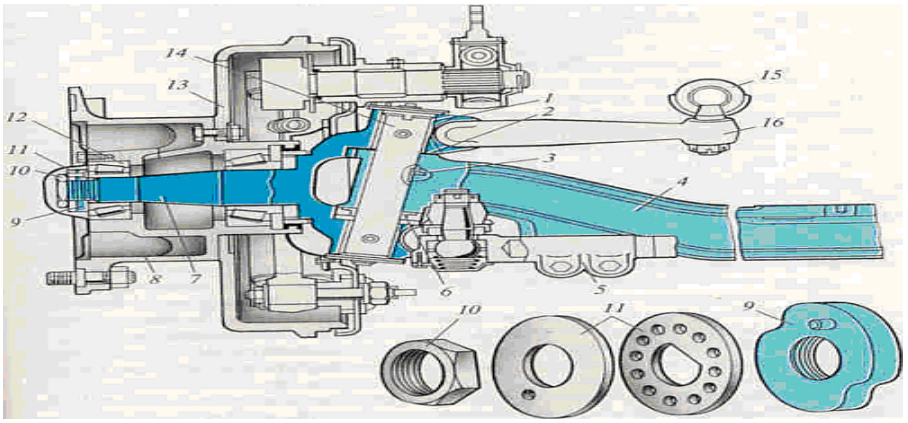

Вопрос № 21. Как величина стабилизации управляемых колес влияет на безопасность движения?

Вопрос № 22. У каких автомобилей возникает упругий стабилизирующий момент шины значительной величины?

Вопрос № 23. Как влияет скорость движения автомобиля на весовой стабилизирующий момент колеса?

Вопрос № 24. Какой стабилизирующий момент оказывает большее действие на стабилизацию управляемого колеса весовой или упругий?

Вопрос № 25. От чего возникает скоростной стабилизирующий момент?