Приточно-вытяжная установка

Ge-tech P-V 802-4

Модель: Ge-tech P-V 802-4
Приточно-вытяжная
Наружная сторона панелей - оцинкованная сталь
Внутренняя сторона панелей - оцинкованная сталь

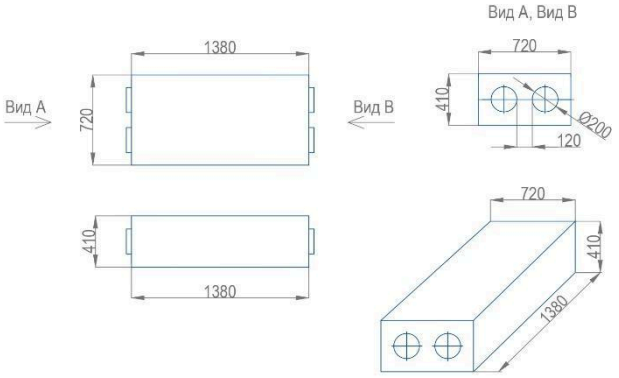

Максимальная масса установки: 55 кг Сторона обслуживания – универсальная Толщина теплозвукоизоляции : 25 мм

Присоединительный размер диаметра на входе воздуха (мм): 200
Присоединительный размер диаметра на выходе воздуха (мм): 200

Наименование характеристики	Значение	
Фланец Ф200 мм		
Заслонка Ф200 мм	нет в комплекте	
Напряжение питания привода	220	В
Мощность привода	7	ВА
Падение давления	4	Па
Мощность обогрева	0	Вт
Фильтр кассетный на притоке и на вытяжке	2	шт
Тип:	кассетный	
Класс очистки:	G4	
Марка фильтра:	ФВП	
Скорость воздуха:	4	м/с
Начальное падение давления:	33	Па
Расчетное падение давления (запылённость 50%):	41	Па
Конечное падение давления:	0	Па
Рекуператор		
Тип:	пластинчатый, перекрестноточный	
Материал:	алюминий	
Площадь поверхности теплообмена:	24	м2
Воздухонагреватель электрический	КПД 67%	
Расход воздуха	800	м3/ч
Максимальная температура воздуха на выходе	30	°С
Падение давления:	33	Па
Количество ступеней всего	1	
Количество ступеней в одном ряду		
Ток максимальный	20	А
Мощность воздухонагревателя	4	кВт
Мощность преднагрева	2	кВт
Количество ступеней	1	
Вентилятор центробежный двустороннего всасывания D2E146 на притоке и на вытяжке	2	шт
Производительность максимальная	980	м3/ч
Полное давление вентилятора	480	Па
Номинальная мощность двигателя	0,4	кВт
Частота вращения вентилятора	2100	об/мин.
Тип вентблока	центробежный двустороннего всасывания	

Марка вентилятора	D2E146 HT6702	
Шумовые характеристики		
На всасе	55	дБа
На выпуске	62	дБа
от корпуса	52	дБа

V Вентиляторный блок

Аэродинамический график сопротивления:

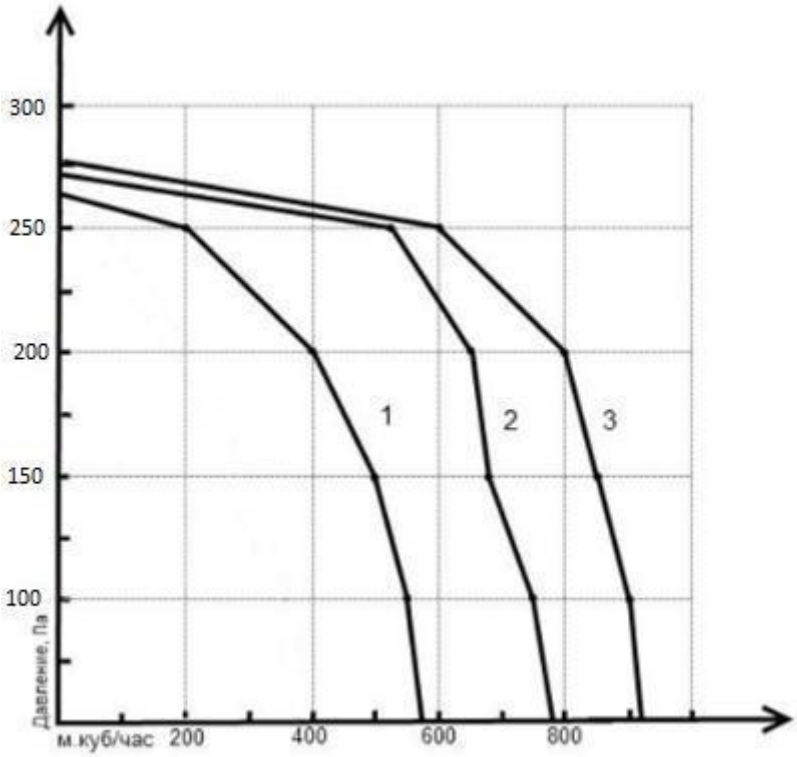

D2E146-HT67-02

В установке 2 шт
один на притоке, другой на вытяжке

AC центробежный вентилятор

в перёд загнутые лопатки, двухстороннее всасывание
С корпусом (фланец)

ebm-papst Mulfingen GmbH & Co. KG
Bachmühle 2 · D-74673 Mulfingen
Phone +49 7938 81-0
Fax +49 7938 81-110
info1@de.ebmpapst.com
www.ebmpapst.com

Коммандитное товарищество · Юридический адрес Mulfingen
Районный суд Stuttgart · HRA 590344

Соепаделец Elektrobau Mulfingen GmbH · Юридический адрес Mulfingen
Районный суд Stuttgart · HRB 590142

Номинальные параметры

Тип	**D2E146-HT67-02**
Двигатель	**M2E068-EC**

Фаза		1~	1~
Номинальное напряжение	VAC	230	230
Частота	Hz	50	60
Метод опред. данных		мн	мн
Соответствует нормативам		-	-
Скорость вращения	min^{-1}	1850	2100
Входная мощность	W	355	400
Потребляемый ток	A	1,55	1,75
Конденсатор	µF	8	8
Напряжение конденсатора	VDB	450	450
Стандартный конденсатор		S2 (CE)	S2 (CE)
Мин. противодавление	Pa	0	200
Мин. темп. окр. среды	°C	-25	-25
Макс. темп. окр. среды	°C	55	50
Пусковой ток	A	1,8	1,9

мн = Макс. нагрузка · мк = Макс. КПД · сн = Свободное напнетание · тк = Требование клиента · ук = Установка клиента
Мы сохраняем за собой право на внесение изменений

D2E146-HT67-02

AC центробежный вентилятор

в перёд загнутые лопатки, двухстороннее всасывание

С корпусом (фланец)

Техническое описание

Вес	3,4 kg
Типоразмер	146 mm
Типоразмер двигателя	68
Покрытие ротора	Частичное скрепление заливкой с алюминием
Материал клемной коробки	Полимер PP, черного цвета
Материал рабочего колеса	Листовая сталь, горячее цинкование
Материал корпуса	Полимер PP, черного цвета
Подвеска электродвигателя	Крепление двигателя с двусторонней виброизоляцией
Направление вращения	Левое, если смотреть на ротор
Вид защиты	IP20
Класс изоляции	«F»
Класс защиты от влаги (F) / класс защиты окружающей среды (H)	H0 — сухая внешняя среда
Максимально допустимая темп. окружающей среды электродвигателя (трансп./ хранение)	+ 80 °C
Минимально допустимая темп. окружающей среды электродвигателя (трансп./ хранение)	- 40 °C
Положение при монтаже	Любое
Отверстия для отвода конденсата	Отсутств., открытый ротор
Режим работы	S1
Опора двигателя	Шарикоподшипники
Ступени переключения скорости	4
Контактный ток по IEC 60990 (измерительная схема рис. 4, TN-система)	< 0,75 mA
Электрическое подключение	Штекер
Электрическое подсоединение	Посредством клеммной коробки, конденсатор встроен и подключен
Защита двигателя	Реле температуры (TW), с внутренним переключением
Вывод кабеля подключения	Разл.
Класс защиты двигателя	I (если защитный провод подключен стороной заказчика)
Конденсатор для двигателя, с классом защиты согласно EN 60252-1	S2
Соответствие продукта стандартам	EN 60335-2-31
Допуск	EAC; CCC; VDE

ebmpapst

D2E146-HT67-02

AC центробежный вентилятор

в перёд загнутые лопатки, двухстороннее всасывание

С корпусом (фланец)

Чертёж изделия

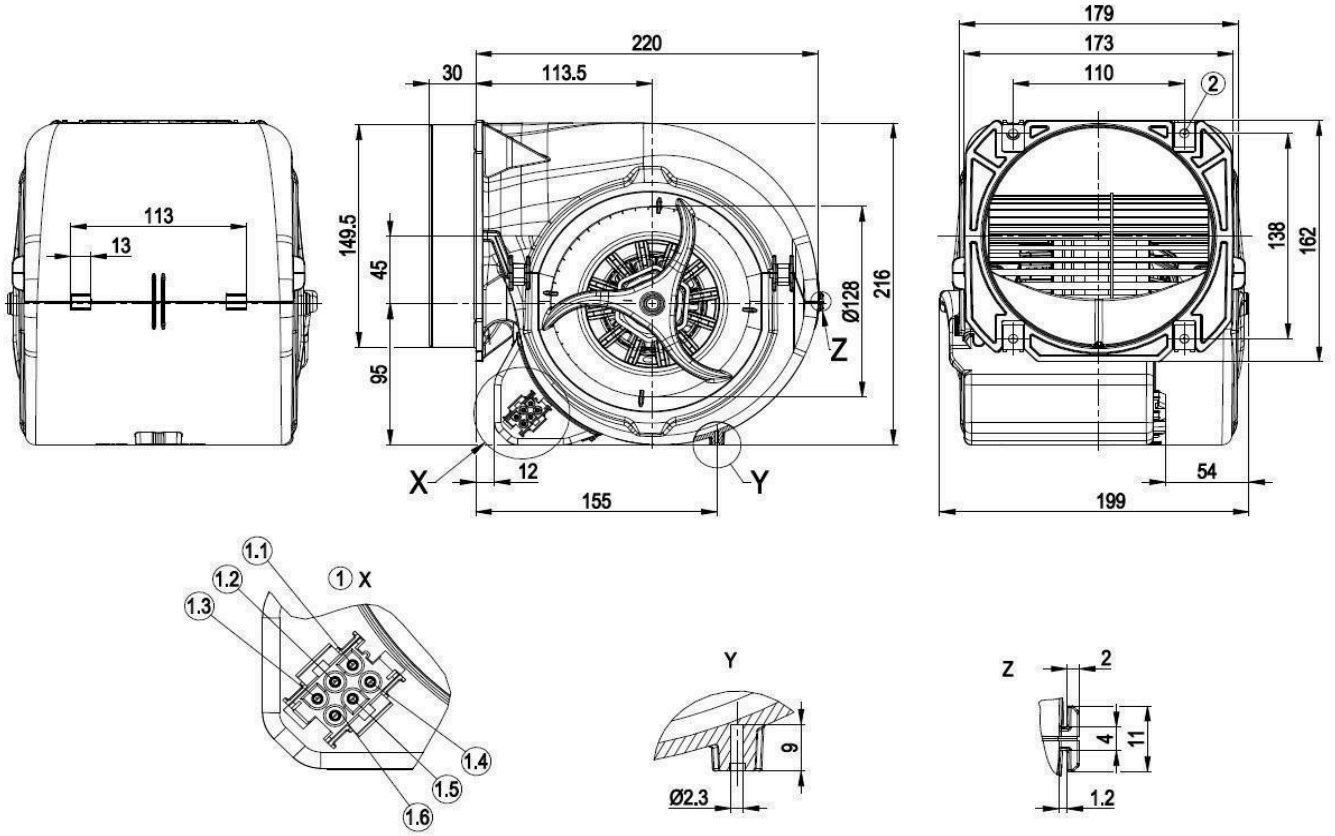

1	Штекерная система с направляющим ключом: Штекерная 6-полюсная колодка TE 2178773-1, 6 разъемов TE 926886-1
1.1	L = ступень 1
1.2	L = ступень 2
1.3	L = ступень 3
1.4	L = ступень 4
1.5	N
1.6	Защитный провод
2	4 металлических гайки под резьбу по EN ISO 1478-ST 4,8 (длина винта мин. 14,5 мм плюс толщина материала крепления)

D2E146-HT67-02

AC центробежный вентилятор

в перёд загнутые лопатки, двухстороннее всасывание

С корпусом (фланец)

Схема подключения

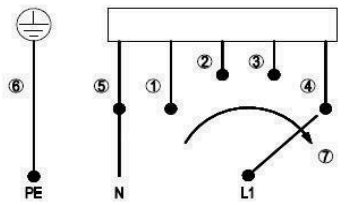

Переключатель при переключении должен размыкаться.

1	Ступень 1(мин.)
2	Ступень 2
3	Ступень 3
4	Ступень 4 (макс.)
5	N
6	Защитный провод PE
7	Частота вращения повышается

D2E146-HT67-02

AC центробежный вентилятор

в перёд загнутые лопатки, двухстороннее всасывание

С корпусом (фланец)

Характеристики: производительность по воздуху 50 Hz

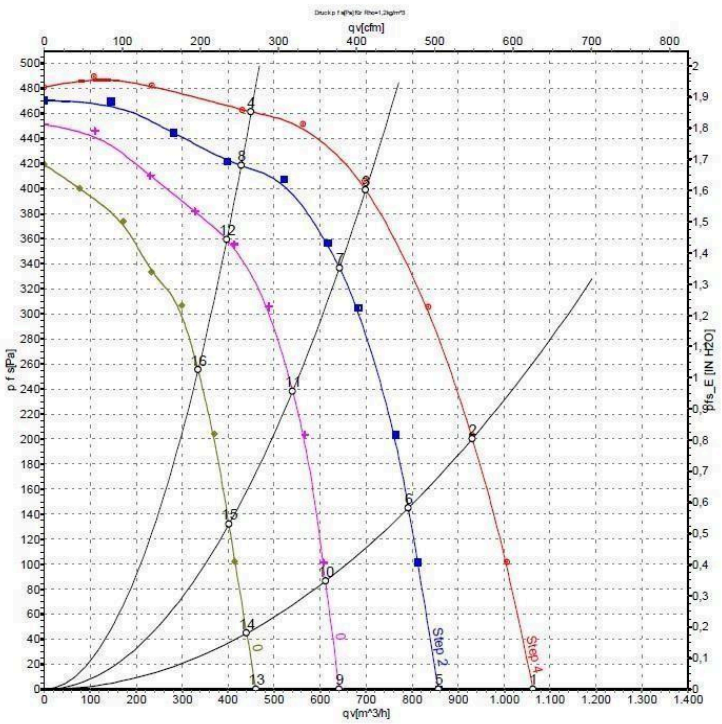

Измерение: LU-45713-1
Измерение: LU-45715-1
Измерение: LU-45717-1
Измерение: LU-45719-1

Замеры производительности соответствуют ISO 5801 категория A. Для детального уточнения способа замеров, Вам необходимо обратиться к специалистам ebm-papst. Уровень звукового давления со стороны всасывания: LwA по ISO 13347 / LpA с расстоянием 1м от оси вентилятора Данные действительны только при указаных условиях измерения и могут варьироваться в зависимости от условий установки. При отклонении от стандартной конфигурации, необходимо проверить все значения в собранной установке.

Данные измерений

	Ступень	U	f	n	P_e	I	q_V	p_{fs}	q_V	p_{fs}
		V	Hz	min^{-1}	W	A	m^3/h	Pa	cfm	in. wg
1	4	230	50	1850	355	1,55	1060	0	625	0,00
2	4	230	50	2150	318	1,38	930	200	550	0,80
3	4	230	50	2435	268	1,16	700	400	410	1,61
4	4	230	50	2610	227	0,99	450	460	265	1,85
5	3	230	50	1550	286	1,27	855	0	505	0,00
6	3	230	50	1850	261	1,18	790	145	465	0,58
7	3	230	50	2235	222	1,03	640	337	380	1,35
8	3	230	50	2515	179	0,87	430	418	250	1,68
9	2	230	50	1195	233	1,06	640	0	380	0,00
10	2	230	50	1455	222	1,02	610	88	360	0,35
11	2	230	50	1890	196	0,94	540	239	320	0,96
12	2	230	50	2315	158	0,81	395	360	235	1,45
13	1	230	50	875	195	0,89	460	0	270	0,00
14	1	230	50	1055	191	0,88	440	45	260	0,18
15	1	230	50	1420	179	0,84	400	132	235	0,53
16	1	230	50	1965	151	0,76	335	255	195	1,02

U = Напряжение питания · f = Частота · n = Скорость вращения · P_e = Входная мощность · I = Потребляемый ток · q_V = Расход воздуха · p_{fs} = Увелич. давления

D2E146-HT67-02

AC центробежный вентилятор

в перёд загнутые лопатки, двухстороннее всасывание

С корпусом (фланец)

Характеристики: производительность по воздуху 60 Hz

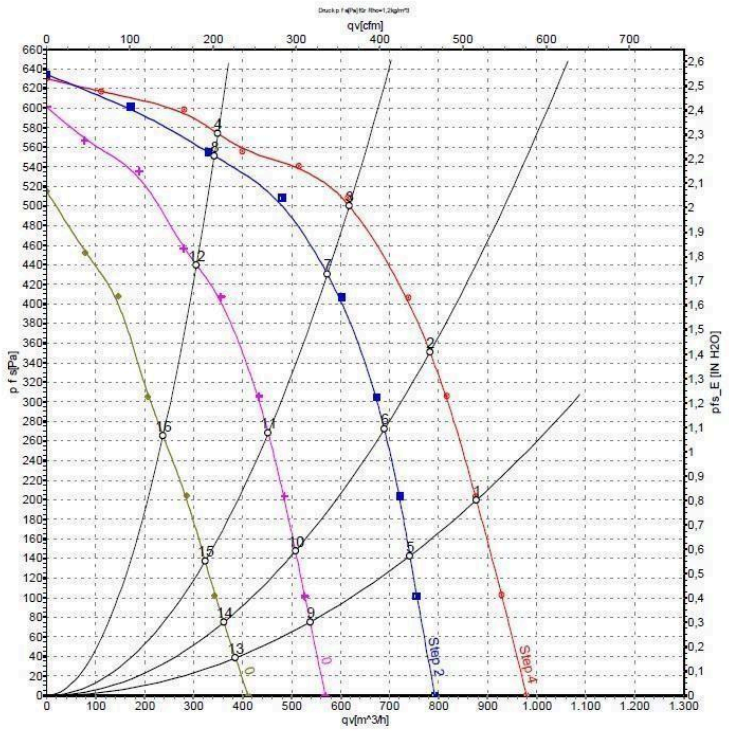

Измерение: LU-45714-1
Измерение: LU-45716-1
Измерение: LU-45718-1
Измерение: LU-45720-1

Замеры производительности соответствуют ISO 5801 категория A. Для детального уточнения способа замеров, Вам необходимо обратиться к специалистам ebm-papst. Уровень звукового давления со стороны всасывания: LwA по ISO 13347 / LpA с расстоянием 1м от оси вентилятора Данные действительны только при указаных условиях измерения и могут варьироваться в зависимости от условий установки. При отклонении от стандартной конфигурации, необходимо проверить все значения в собранной установке.

Данные измерений

	Ступень	U	f	n	P_e	I	q_V	p_{fs}	q_V	p_{fs}
		V	Hz	min^{-1}	W	A	m^3/h	Pa	cfm	in. wg
1	4	230	60	2100	400	1,75	875	200	515	0,80
2	4	230	60	2360	384	1,67	780	350	460	1,41
3	4	230	60	2685	360	1,58	620	500	365	2,01
4	4	230	60	2935	335	1,48	350	575	205	2,31
5	3	230	60	1780	296	1,37	740	143	435	0,57
6	3	230	60	2085	284	1,34	690	273	405	1,10
7	3	230	60	2495	260	1,29	575	432	335	1,73
8	3	230	60	2870	226	1,22	345	552	200	2,22
9	2	230	60	1325	228	1,10	540	75	315	0,30
10	2	230	60	1560	222	1,09	510	148	300	0,59
11	2	230	60	1990	210	1,07	450	268	265	1,08
12	2	230	60	2575	181	1,02	305	439	180	1,76
13	1	230	60	950	187	0,92	385	38	225	0,15
14	1	230	60	1105	185	0,91	360	74	215	0,30
15	1	230	60	1400	180	0,90	325	137	190	0,55
16	1	230	60	1985	165	0,88	240	265	140	1,06

U = Напряжение питания · f = Частота · n = Скорость вращения · P_e = Входная мощность · I = Потребляемый ток · q_V = Расход воздуха · p_{fs} = Увелич. давления