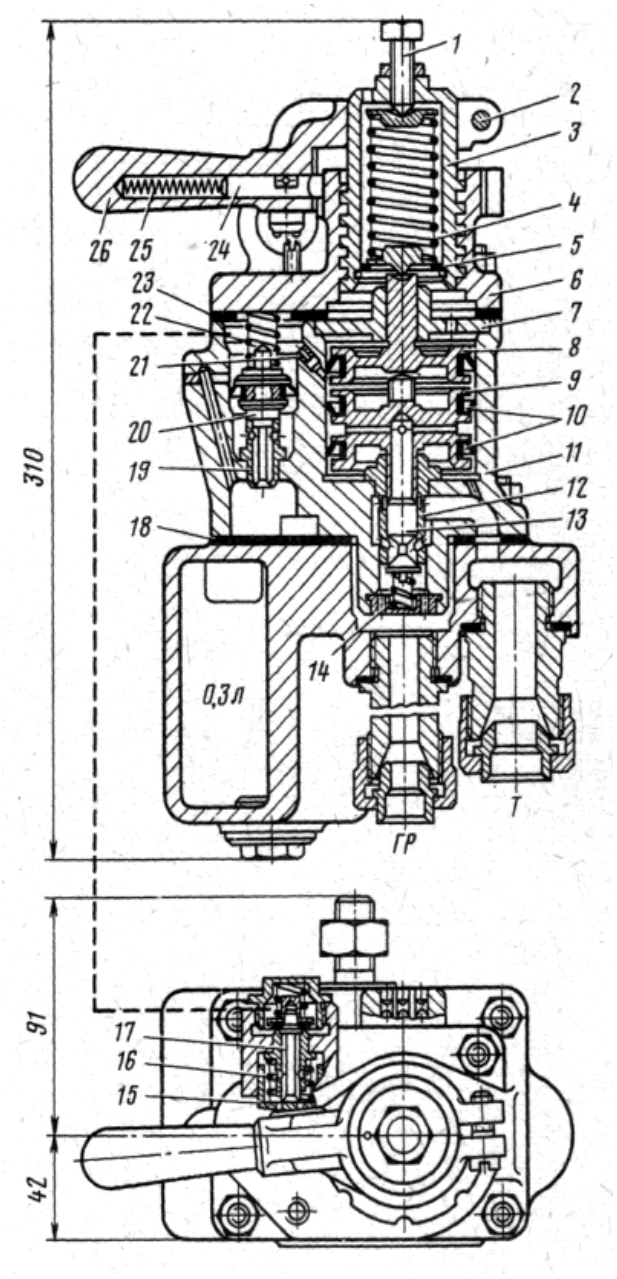

Для регулювання крана відкручують гвинти *1* і *2* (див. мал. 105), ручку *26* переміщають в III положення і стаканом *3* встановлюють тиск 0,02—0,05 МПа. Гвинтом *2* закріплюють ручку *26* в III положення, і гвинт закручюють до появи тиску 0,1—0,13 МПа. У VI положенні ручки гвинтом / встановлюють тиск 0,38—0,4 МПа і гвинт законтрогаивают.

При переміщенні ручки в II положення повинна відбутися повна відпустка, а при переміщенні на 15° у бік III положення гальмування не повинно бути.

Кран № 254 має наступні позитивні властивості: прямодіючість і невичерпність у всіх положеннях ручки крана; постійність наповнення і випуску повітря незалежно від об'ємів і витоків в гальмівних циліндрах; ступінчаста або повна відпустка гальма локомотива при гальмуванні складу поїздовим краном машиніста; використання крана як повторителя (реле) при роботі розподільника повітря на декілька гальмівних циліндрів великого об'єму.

Несправності крана № - 254 »

1. Відсутність гальмування при застосування крана № - 254: ослабла ручка на крані склянки, вийшла з ладу пружина, заїдання поршнів;
2. При гальмуванні будь-яким краном, йде повільне наповнення ТЦ - забитий фільтр перед впускним клапаном;
3. При гальмуванні будь-яким краном, тиск в ТЦ підвищується до тиску в ГР - забито 2 мм отвір (при цьому не буде і відпустки);
4. При натисканні на буфер немає відпустки - закупорка каліброваного отвору 0,8 мм;
5. При натисканні на буфер, повітря виходить, а відпустки немає - перемикальні поршень залишився в нижньому положенні.