СІЛЬСЬКОГОСПОДАРСЬКІ МАШИНИ

СИЛОСОЗБИРАЛЬНІ МАШИНИ

1. АГРОТЕХНІЧНІ ВИМОГИ ДО МЕХАНІЗОВАНОГО ЗБИРАННЯ ТРАВ ТА ВИСОКОСТЕБЕЛЬНИХ КУЛЬТУР НА СИЛОС
2. ТЕХНОЛОГІЯ ЗАКЛАДАННЯ СИЛОСУ
3. СТИСЛА ТЕХНІЧНА ХАРАКТЕРИСТИКА, БУДОВА І РОБОТА СИЛОСОЗБИРАЛЬНИХ МАШИН
4. РОБОЧІ ОРГАНИ МАШИН: ЖАТКА, СИЛОСОРІЗКА, ТРАНСПОРТЕРИ, УРУХОМЛЮВАЛЬНІ ТА ПЕРЕДАВАЛЬНІ МЕХАНІЗМИ

1. АГРОТЕХНІЧНІ ВИМОГИ ДО МЕХАНІЗОВАНОГО ЗБИРАННЯ ТРАВ ТА ВИСОКОСТЕБЕЛЬНИХ КУЛЬТУР НА СИЛОС

СИЛОС – СОКОВИТИЙ КОРМ, ПРИГОТОВАНИЙ КОНСЕРВУВАННЯМ БЕЗ ДОСТУПУ ПОВІТРЯ. КОНСЕРВУВАННЯ ВІДБУВАЄТЬСЯ ЯК РЕЗУЛЬТАТ МОЛОЧНОКИСЛОГО БРОДІННЯ, ЩО РОЗВИВАЄТЬСЯ В ПОДРІБНЕНІЙ РОСЛИННІЙ МАСІ БЕЗ ДОСТУПУ ПОВІТРЯ. У ГОТОВОМУ СИЛОСІ МІСТИТЬСЯ ДО 2% МОЛОЧНОЇ КИСЛОТИ, ЩО ЗАПОБІГАЄ ЙОГО ПСУВАННЮ. ЗАЛЕЖНО ВІД СИРОВИНИ, ЯКУ ВИКОРИСТОВУЮТЬ ДЛЯ ПРИГОТУВАННЯ СИЛОСУ, РОЗРІЗНЯЮТЬ КУКУРУДЗЯНИЙ, СОНЯШНИКОВИЙ, ВИКО-ВІВСЯНИЙ ТА СИЛОС ІНШИХ ВИДІВ. СИЛОСУВАННЯ – НАЙБІЛЬШ РОЗПОВСЮДЖЕНИЙ СПОСІБ ЗАГОТІВЛІ СОКОВИТИХ КОРМІВ.

СТРОКИ СКОШУВАННЯ МАЮТЬ ЗБІГАТИСЯ З НАКОПИЧЕННЯМ У РОСЛИНАХ МАКСИМАЛЬНОЇ КІЛЬКОСТІ ПОЖИВНИХ РЕЧОВИН, ОСКІЛЬКИ ВОНИ ПЕРЕВАЖНО ЗБЕРІГАЮТЬСЯ В СИЛОСІ.

ВИСОТА ЗРІЗУ СИЛОСОВАНИХ КУЛЬТУР ВИСОКОСТЕБЕЛЬНИХ РОСЛИН НЕ МАЄ ПЕРЕВИЩУВАТИ 10 СМ, ТРАВ – 6 СМ (ВІДХИЛ НЕ БІЛЬШЕ ±1 СМ).

ВОЛОГІСТЬ ПОДРІБНЕНОЇ МАСИ, ЩО ЗАКЛАДАЄТЬСЯ В СХОВИЩЕ, ЗА ДОВЖИНИ ЧАСТИНОК 2…3 СМ МАЄ БУТИ 65…75%, ЗА ДОВЖИНИ 4…5 СМ – 75…80%, ЗА ДОВЖИНИ 10…12 СМ – БІЛЬШЕ 80%.

ВОЛОГІСТЬ СИЛОСУЄМОЇ МАСИ МОЖНА РЕГУЛЮВАТИ ВНЕСЕННЯМ ГІГРОСКОПІЧНИХ КОРМОВИХ ДОБАВОК, НАПРИКЛАД ТАКИХ ЯК СОЛОМА І ПОЛОВА. ЩОБ ПІДВИЩИТИ ЯКІСТЬ СИЛОСУ, ПРИГОТОВЛЕНОГО З РОСЛИН, БІДНИХ НА ПРОТЕЇН, РЕКОМЕНДОВАНО ДОДАВАТИ БОБОВІ КУЛЬТУРИ. ЗБЕРЕЖЕНІСТЬ І ПОЖИВНА ЦІННІСТЬ КОРМУ ЗАБЕЗПЕЧУЄТЬСЯ ЗА БЕЗПЕРЕРВНОГО ЗАПОВНЕННЯ СХОВИЩ ЗА 3…4 ДНІ, ДОСТАТНЬОГО УЩІЛЬНЕННЯ СИЛОСОВАНОЇ МАСИ І НЕГАЙНОГО ЩІЛЬНОГО УКРИТТЯ ПІСЛЯ ЗАКІНЧЕННЯ ЗАКЛАДАННЯ. ОБ'ЄМНА МАСА ЗАКЛАДЕНОГО В СХОВИЩЕ КОРМУ МАЄ СТАНОВИТИ 500…600 КГ/М3 ЗА ТЕМПЕРАТУРИ НЕ БІЛЬШЕ 30°С. ПОТРАПЛЯННЯ В ПОДРІБНЕНУ МАСУ ЧУЖОРІДНИХ ПРЕДМЕТІВ І МАТЕРІАЛІВ ВИКЛЮЧАЄТЬСЯ.

ДЛЯ ЗБИРАННЯ СИЛОСОВАНИХ КУЛЬТУР ВИКОРИСТОВУЮТЬ СПЕЦІАЛЬНІ СИЛОСОЗБИРАЛЬНІ АБО КОРМОЗБИРАЛЬНІ КОМБАЙНИ.

2. ТЕХНОЛОГІЯ ЗАКЛАДАННЯ СИЛОСУ

СИЛОС – ЦІННИЙ ВИД КОРМУ, ОДЕРЖАНИЙ У ПРОЦЕСІ БІОЛОГІЧНОГО КОНСЕРВУВАННЯ ЗЕЛЕНИХ РОСЛИН, ОСНОВОЮ ЯКОГО Є МОЛОЧНОКИСЛЕ БРОДІННЯ. ЙОГО ТЕХНОЛОГІЧНИЙ ПРОЦЕС ТАКИЙ: СКОШУВАННЯ З ОДНОЧАСНИМ ПОДРІБНЕННЯМ РОСЛИННОЇ МАСИ, ЗАВАНТАЖЕННЯ В ТРАНСПОРТНІ ЗАСОБИ, ТРАНСПОРТУВАННЯ, ЗАКЛАДЕННЯ У СХОВИЩА, ТРАМБУВАННЯ, ІЗОЛЯЦІЯ ВІД ПОВІТРЯ.

СИЛОС МАЄ БУТИ ЯКІСНИМ. ТАКИЙ ПРОДУКТ МАЄ ПРИЄМНИЙ ЗАПАХ КВАШЕНОЇ КАПУСТИ, СОЛОНИХ ОГІРКІВ, КОНСЕРВОВАНИХ ФРУКТІВ. КОЛІР У НЬОГО ЗЕЛЕНУВАТО-ЖОВТИЙ АБО ТЕМНО-ЗЕЛЕНИЙ, КОНСИСТЕНЦІЯ РОСЛИН ПОВНІСТЮ ЗБЕРЕЖЕНА.

ЗБІР КУКУРУДЗИ НА СИЛОС ПОЧИНАЮТЬ, КОЛИ НАСТАЄ ФАЗА МОЛОЧНО-ВОСКОВОЇ СТИГЛОСТІ ЗЕРНА.

ОПТИМАЛЬНОЮ ТЕМПЕРАТУРОЮ ДЛЯ РОЗВИТКУ МОЛОЧНОКИСЛИХ БАКТЕРІЙ Є 25…30°С. У РАЗІ РОЗІГРІВАННЯ МАСИ ВИЩЕ 30…35°С ПРИГНІЧУЄТЬСЯ ДІЯЛЬНІСТЬ МОЛОЧНОКИСЛИХ БАКТЕРІЙ, ГАЛЬМУЄТЬСЯ ПІДКИСЛЕННЯ КОРМУ, ПОЧИНАЮТЬ РОЗМНОЖУВАТИСЯ БАКТЕРІЇ СПОРОВІ І, ЗОКРЕМА МАСЛЯНОКИСЛІ.

ДЛЯ ОТРИМАННЯ ЯКІСНОГО СИЛОСУ НЕОБХІДНЕ РЕТЕЛЬНЕ ТРАМБУВАННЯ, ЗАПОБІГАННЯ ДОСТУПУ ПОВІТРЯ В МАСУ, ЩІЛЬНІСТЬ МАСИ 600 КГ НА 1 $М^3$.

УЩІЛЬНЕННЯ МАСИ ЗАЛЕЖИТЬ ВІД ПОДРІБНЕННЯ СИРОВИНИ. У ПОДРІБНЕНОЇ МАСИ РЯСНО ВИДІЛЯЄТЬСЯ СІК З РОЗЧИНЕНИМИ В НЬОМУ ПОЖИВНИМИ РЕЧОВИНАМИ – СТВОРЮЄТЬСЯ ЖИВИЛЬНЕ СЕРЕДОВИЩЕ ДЛЯ РОЗВИТКУ МОЛОЧНОКИСЛОГО БРОДІННЯ. ВИРІЗНЯЄТЬСЯ СІК, ВИТІСНЯЄ ПОВІТРЯ ІЗ ПРОМІЖКІВ МІЖ ЧАСТИНКАМИ МАСИ. ВОНА ШВИДШЕ ЗАКВАШУЄТЬСЯ, ЇЇ ЛЕГШЕ ТРАМБУВАТИ, ЗАВАНТАЖУВАТИ, ЗРУЧНІШЕ ВИЙМАТИ. ОСОБЛИВО РЕТЕЛЬНО МАСУ СЛІД ТРАМБУВАТИ БІЛЯ СТІН ТРАНШЕЙ.

ВЕЛИЧИНА РІЗАННЯ ЗАЛЕЖИТЬ ВІД:

СИЛОСУВАННЯ СИРОВИНИ – ЛЕГКОСИЛОСОВАНИХ ПОДРІБНЮЄТЬСЯ ДО 2…3 СМ, ВАЖКОСИЛОСОВАНИХ – ДО 1 СМ;

ВОЛОГОСТІ - ЗА 70…75% - 2…4 СМ, 75…80% - 5…7 СМ, 80…85% - 8…10 СМ.

ЗА ВМІСТОМ ЦУКРУ В РОСЛИНАХ ЇХ РОЗПОДІЛЯЮТЬ:

- НА ЛЕГКОСИЛОСОВАНІ (ЩО МАЮТЬ НАДЛИШОК ЦУКРУ І ЗАКВАШУЮТЬ У РАЗІ ВИХОДУ МОЛОЧНОЇ КИСЛОТИ З ЦУКРУ У КІЛЬКОСТІ 60…70%) – КУКУРУДЗА, СОРГО, СУДАНКИ, ЖИТО, ЛУГОВІ ЗЛАКИ, БАШТАННІ, КАПУСТА, КОРЕНЕПЛОДИ ТА ІНШІ;
- ВАЖКОСИЛОСОВАНІ (МІСТЯТЬ ЦУКРУ СТІЛЬКИ, ЩО ЗЕЛЕНА МАСА ЇХ НОРМАЛЬНО СИЛОСУЄТЬСЯ ЛИШЕ У ВИПАДКУ, ЯКЩО ВИХІД МОЛОЧНОЇ КИСЛОТИ З НЬОГО СТАНОВИТЬ 90…100%) - БУРКУН, ВИКА, КОНЮШИНА ТОЩО;
- НЕСИЛОСОВАНІ (У ЧИСТОМУ ВИГЛЯДІ НЕ ЗАКВАШИВАЮТСЯ НАВІТЬ У РАЗІ ВИХОДУ З ЦУКРУ МОЛОЧНОЇ КИСЛОТИ В 90…100%) – ЛЮЦЕРНА, СОЯ, СОРГО ВІНИКОВЕ, БАТОГИ БАШТАННИХ КУЛЬТУР ТОЩО.

ДЛЯ ЗАБЕЗПЕЧЕННЯ НОРМАЛЬНОГО ПЕРЕБІГУ МІКРОБІОЛОГІЧНИХ І БІОХІМІЧНИХ ПРОЦЕСІВ, НЕОБХІДНИХ ДЛЯ ЗАКВАШУВАННЯ МАСИ, СЛІД ЗАБЕЗПЕЧИТИ ПОТОКОВІСТЬ ПРОЦЕСУ СИЛОСУВАННЯ. ГОДИННИЙ ШАР ЗАКЛАДАННЯ СИЛОСУ – 0,8 М. ПОКАЗНИКОМ ПРАВИЛЬНОГО ЗАКЛАДАННЯ Є ТЕМПЕРАТУРА МАСИ НА ГЛИБИНІ 40…50 СМ, ВОНА НЕ МАЄ БУТИ ВИЩЕ 30°С. ЗАВАНТАЖУВАТИ СИЛОСНУ МАСУ СЛІД НА 1,5…2 М ВИЩЕ КРАЇВ ТРАНШЕЙ З ТИМ, ЩОБ ПІСЛЯ ПОВНОГО ОСІДАННЯ РІВЕНЬ ЇЇ БУВ ДЕЩО ВИЩЕ КРАЮ СТІН ТРАНШЕЇ. ПОВЕРХНЯ УЩІЛЬНЕНОЇ МАСИ ПОВИННА МАТИ В ЦЕНТРІ, ЗА ДОВЖИНОЮ ТРАНШЕЇ, ОПУКЛУ ФОРМУ. ПІСЛЯ ЗАПОВНЕННЯ СХОВИЩА МАСУ НЕГАЙНО ВКРИВАЮТЬ ДЛЯ ІЗОЛЯЦІЇ ВІД ПОВІТРЯ І АТМОСФЕРНИХ ОПАДІВ. ЗАТРИМКА УКРИТТЯ НА 2…3 ДНІ ЗБІЛЬШУЄ ВТРАТИ КОРМУ НА 7…10% ЧЕРЕЗ ГНИТТЯ І ПЛІСНЯВІННЯ ВЕРХНІХ ШАРІВ І ЗІГРІВАННЯ ВСІЄЇ МАСИ.

УКРИТТЯ СИЛОСНИХ ЯМ:

- УЩІЛЬНЕНА ПОДРІБНЕНА МОКРА СОЛОМА З ПІДСІВОМ ЗЛАКОВИХ КУЛЬТУР;
- ЗЕМЛЯНЕ УКРИТТЯ;
- УКРИТТЯ ПОЛІЕТИЛЕНОВОЮ АБО ХЛОРВІНІЛОВОЮ ПЛІВКОЮ З НАКРИТТЯМ ЗЕМЛЕЮ АБО МІШКАМИ З ГРАВІЄМ (РИС. 5.4.1 А, Б).

1. А) НАКРИТТЯ СИЛОСНОЇ ЯМИ

1. Б) НАКРИТТЯ КУРГАНУ

У ПРАКТИЦІ СИЛОСУВАННЯ ВИКОРИСТОВУЮТЬ БІОЛОГІЧНІ КОНСЕРВАНТИ, ЩО ЯВЛЯЮТЬ СОБОЮ КОНЦЕНТРАТ КЛІТИН МОЛОЧНОКИСЛИХ БАКТЕРІЙ У СУХОМУ АБО РІДКОМУ ВИГЛЯДІ. СУХА БАКТЕРІАЛЬНА ЗАКВАСКА МОЛОЧНОКИСЛИХ БАКТЕРІЙ – ЛІТОС – ЗБЕРІГАЄТЬСЯ ДО 9 МІСЯЦІВ, ВНОСИТЬСЯ ДО СИЛОСУЄМОЇ МАСИ З РОЗРАХУНКУ 2,5…3,0 Г СУХОЇ ЗАКВАСКИ, РОЗЧИНЕНОЇ В 5 Л ВОДИ НА 1 ТОННУ СИЛОСУЄМОЇ МАСИ. ДЛЯ ПІДВИЩЕННЯ ЯКОСТІ СИЛОСУ З ВАЖКОСИЛОСОВАНОЇ СИРОВИНИ ТА ПІДВИЩЕННЯ ЙОГО ПЕРЕТРАВЛЮВАНОСТІ ВНОСЯТЬ ФЕРМЕНТНІ ПРЕПАРАТИ, ЯКІ РОЗЩЕПЛЮЮТЬ БІЛКИ І ПОЛІСАХАРИДИ ДО АМІНОКИСЛОТ І ПРОСТИХ САХАРІВ.

3. СТИСЛА ТЕХНІЧНА ХАРАКТЕРИСТИКА, БУДОВА І РОБОТА СИЛОСОЗБИРАЛЬНИХ МАШИН

СИЛОСОЗБИРАЛЬНИЙ КОМБАЙН КСС-2,6А (РИС. 5.4.2) ПРИЗНАЧЕНИЙ ДЛЯ ЗБИРАННЯ НА СИЛОС ВИСОКОСТЕБЛОВИХ КУЛЬТУР (КУКУРУДЗИ, СОНЯШНИКУ, СОРГО ТОЩО). АГРЕГАТУЄТЬСЯ З ТРАКТОРОМ Т-150К. ПРОДУКТИВНІСТЬ – ДО 90 Т/ГОД. РОБОЧА ШВИДКІСТЬ – 12 КМ/ГОД, ШИРИНА ЗАХВАТУ – 2,6 М, ПРОПУСКНА ЗДАТНІСТЬ – 25 КГ/С. МАСА МАШИНИ – 3650 КГ.

ОСНОВНИМИ ЧАСТИНАМИ ТА ВУЗЛАМИ КОМБАЙНА Є ЖАТКА, ПОДРІБНЮВАЛЬНИЙ АПАРАТ, ВИВАНТАЖУВАЛЬНИЙ КОНВЕЄР, ГІДРОСИСТЕМА, МЕХАНІЗМИ УРУХОМЛЕННЯ РОБОЧИХ ОРГАНІВ ТА ХОДОВА ЧАСТИНА.

КОМБАЙН ПРАЦЮЄ У ТАКИЙ СПОСІБ. МОТОВИЛО 1 ПІД ЧАС РУХУ МАШИНИ НАХИЛЯЄ СТЕБЛА ДО РІЗАЛЬНОГО АПАРАТА 13. ЗРІЗАНІ СТЕБЛА СПРЯМОВУЮТЬСЯ НА КОНВЕЄР 12 ПЛАТФОРМИ 4 ЖАТКИ, ЯКИЙ ПЕРЕМІЩУЄ ЇХ ДО ЖИВИЛЬНОГО АПАРАТА. БІТЕРНИЙ БАРАБАН 9 І ЖИВИЛЬНИЙ ВАЛЕЦЬ 8 СТИСКАЮТЬ ШАР СТЕБЕЛ І СПРЯМОВУЮТЬ ЇХ ДО ПОДРІБНЮВАЛЬНОГО АПАРАТА, В ЯКОМУ БАРАБАН 6 ПЕРЕРІЗУЄ МАСУ НА ЕЛЕМЕНТИ ПЕВНОЇ ДОВЖИНИ. ПОДРІБНЕНА МАСА ВІДВОДИТЬСЯ КОНВЕЄРОМ 10 І ВИВАНТАЖУЄТЬСЯ В ТРАНСПОРТНІ ЗАСОБИ, ЩО РУХАЮТЬСЯ ПОРЯД З КОМБАЙНОМ.

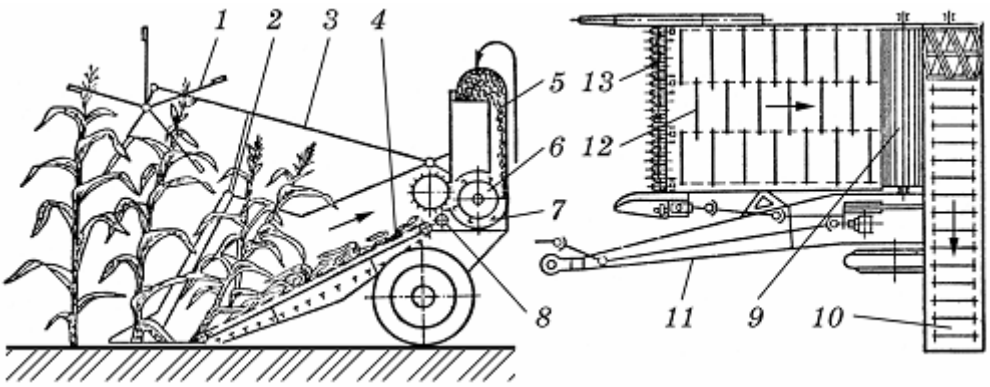

2. СИЛОСОЗБИРАЛЬНИЙ КОМБАЙН КСС-2,6А:

1 – МОТОВИЛО; 2 – ПАЛЬЦЬОВИЙ ПОДІЛЬНИК; 3 – ВАЖЕЛІ; 4 – ПЛАТФОРМА; 5 – СИЛОСОПРОВІД; 6 – ПОДРІБНЮВАЛЬНИЙ БАРАБАН; 7 – ПРОТИРІЗАЛЬНИЙ БРУС; 8 – ЖИВИЛЬНИЙ ВАЛЕЦЬ; 9 – БІТЕРНИЙ БАРАБАН; 10 – ВИВАНТАЖУВАЛЬНИЙ КОНВЕЄР; 11 – ПРИЧІПНА СНИЦЯ; 12 – КОНВЕЄР ЖАТКИ; 13 – РІЗАЛЬНИЙ АПАРАТ

4. РОБОЧІ ОРГАНИ МАШИН: ЖАТКА, СИЛОСОРІЗКА, ТРАНСПОРТЕРИ, УРУХОМЛЮВАЛЬНІ ТА ПЕРЕДАВАЛЬНІ МЕХАНІЗМИ

ЖАТКА СИЛОСОЗБИРАЛЬНОГО КОМБАЙНА КСС-2,6А (РИС. 5.4.3) ЯВЛЯЄ СОБОЮ ПЛАТФОРМУ 6, ОБМЕЖЕНУ З ДВОХ БОКІВ ЩИТАМИ. ПРАВИЙ ЩИТ 2 ЗАКІНЧУЄТЬСЯ В ПЕРЕДНІЙ ЧАСТИНІ ПОЛЬОВИМ ПОДІЛЬНИКОМ 1, ЯКИЙ ЗАЛЕЖНО ВІД ВИДУ КУЛЬТУРИ, ЯКУ ЗБИРАЮТЬ, МОЖЕ ПРАЦЮВАТИ ЯК АКТИВНИЙ, ТАК І ПАСИВНИЙ.

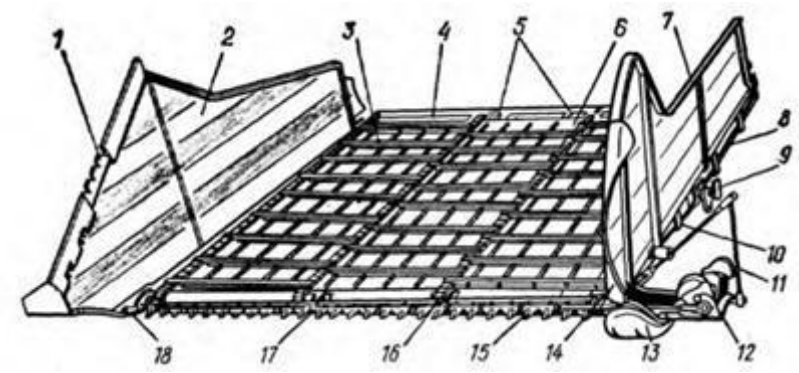

3. ЖАТКА СИЛОСОЗБИРАЛЬНОГО КОМБАЙНА КСС-2,6А:

1 – ПОЛЬОВИЙ ПОДІЛЬНИК; 2 – ПРАВИЙ ЩИТ; 3 – ТРАНСПОРТЕР ЖАТКИ; 4 – ПОДОВЖУВАЧ ЖАТКИ; 5 – ДЕРЕВ'ЯНІ НАПІВВАЛЬНИЦІ; 6 – ПЛАТФОРМА ЖАТКИ; 7 – ЛІВА БОКОВИНА; 8 – ЗАДНЯ ЧАСТИНА СУЦІЛЬНОГО ПІДДОНА; 9 – ВАЛ ПІДЙОМУ МОТОВИЛА; 10 – ПЕРЕДНЯ ЧАСТИНА СУЦІЛЬНОГО ПІДДОНУ; 11 – ШТАНГА МЕХАНІЗМУ ЗВ'ЯЗКУ ЖАТКИ ЗІ СНИЦЕЮ; 12 – ЕКСЦЕНТРИК УРУХОМНИК НОЖА; 13 – КОПІЮВАЛЬНИЙ БАШМАК; 14 – ВНУТРІШНІЙ ПОДІЛЬНИК; 15 – РІЗАЛЬНИЙ АПАРАТ; 16 – ВЕДЕНИЙ РОЛИК; 17 – ВАЛ УРУХОМЛЕННЯ НОЖА ПОДІЛЬНИКА; 18 – СТЕБЛЕВІДВІД

ПОЛЬОВИЙ ПОДІЛЬНИК 1 СКЛАДАЄТЬСЯ З ДВОХ НОЖІВ – РУХОМОГО І НЕРУХОМОГО. РУХОМИЙ НІЖ ОТРИМУЄ РУХ ВІД ВАЛА 17 ЧЕРЕЗ ЕКСЦЕНТРИК, ТЯГУ ТА ВАЖІЛЬ. ПІД ЧАС ЗБИРАННЯ КУЛЬТУР СУЦІЛЬНОГО ПОСІВУ, А ТАКОЖ ПЕРЕПЛЕТЕНОЇ ТА ПОЛЕГЛОЇ МАСИ ВМИКАЮТЬ У РОБОТУ АКТИВНИЙ ПОЛЬОВИЙ ПОДІЛЬНИК, ДЛЯ ЧОГО ЗНІМАЮТЬ ЗАПОБІЖНИЙ КОЖУХ, ЩО ЗАКРИВАЄ НОЖІ, А ТЯГУ УРУХОМНИКА З'ЄДНУЮТЬ З ЕКСЦЕНТРИКОМ ВАЛА 17.

НА ПЕРЕДНІЙ ПОПЕРЕЧИНІ ПЛАТФОРМИ ВСТАНОВЛЕНО РІЗАЛЬНИЙ АПАРАТ 15 НОРМАЛЬНОГО РІЗАННЯ З ОДИНАРНИМ ПРОБІГОМ НОЖА. КРОК НОЖА І ПАЛЬЦІВ ДОРІВНЮЄ 90 ММ.

НА ДНИЩІ ПЛАТФОРМИ 6 РОЗМІЩЕНО ЛАНЦЮГОВО-ПЛАНЧАСТИЙ ТРАНСПОРТЕР 3. ДЛЯ ЗМЕНШЕННЯ ВТРАТ СИЛОСНОЇ МАСИ, А ТАКОЖ ДЛЯ УСУНЕННЯ КОЛИВАНЬ ВІТКИ ТРАНСПОРТЕРА, ЩО ПРОВИСАЄ, ПІД ПЛАТФОРМОЮ ВСТАНОВЛЕНО ПІДДОН.

НИЗЬКИЙ І РІВНОМІРНИЙ ЗРІЗ МАСИ РІЗАЛЬНИМ АПАРАТОМ ЗАБЕЗПЕЧУЄТЬСЯ БАШМАКОМ 13, ЩО КОПІЮЄ РЕЛЬЄФ ПОЛЯ. ПОЛОЖЕННЯ БАШМАКА МОЖНА РЕГУЛЮВАТИ ЗА ВИСОТОЮ. ПІДНІМАННЯ ЖАТКИ В ТРАНСПОРТНЕ ПОЛОЖЕННЯ ДОСЯГАЄТЬСЯ ЗА ДОПОМОГОЮ ВИНОСНОГО ГІДРОЦИЛІНДРА.

МОТОВИЛО КОМБАЙНА – П'ЯТИЛОПАТЕВЕ. ЙОГО ЗАКРІПЛЮЮТЬ ПІДВІСКАМИ НА РАМІ, ЩО ШАРНІРНО ПРИЄДНУЄТЬСЯ ДО СИЛОСОРІЗКИ. У СЕРЕДНІЙ ЧАСТИНІ РАМА МОТОВИЛА ШАРНІРНО З'ЄДНАНА З ВАЖЕЛЯМИ І ПІДТРИМКАМИ. ПРАВІ ТА ЛІВІ ВАЖЕЛІ ЗВ'ЯЗАНІ МІЖ СОБОЮ ВАЛОМ ПІДНІМАННЯ МОТОВИЛА. МОТОВИЛО ОТРИМУЄ ОБЕРТАННЯ ВІД ЛІВОГО ХОДОВОГО КОЛЕСА ЧЕРЕЗ ЛАНЦЮГОВІ І ПАСОВІ ПЕРЕДАВАЧІ.

ПОДРІБНЮВАЛЬНИЙ АПАРАТ СИЛОСОЗБИРАЛЬНОГО КОМБАЙНА КСС-2,6А (РИС. 5.4.4) СКЛАДАЄТЬСЯ З НИЖНЬОГО ЖИВИЛЬНОГО ВАЛЬЦЯ 10, ВЕРХНЬОГО БІТЕРНОГО БАРАБАНА 12, ЯКИЙ МОЖЕ ПЕРЕМІЩУВАТИСЯ ЗА НАПРЯМНИМИ ЗА РАХУНОК СТИСКАННЯ ПРУЖИН 5 ЗА ЗМІНИ ШАРУ МАСИ, ЩО ПОСТУПАЄ, ПРОТИРІЗАЛЬНОГО БРУСА 9, ДО ЯКОГО КРІПЛЯТЬСЯ ПРОТИРІЗАЛЬНІ ПЛАСТИНИ 13, ТА ПОДРІБНЮВАЛЬНОГО БАРАБАНА 7.

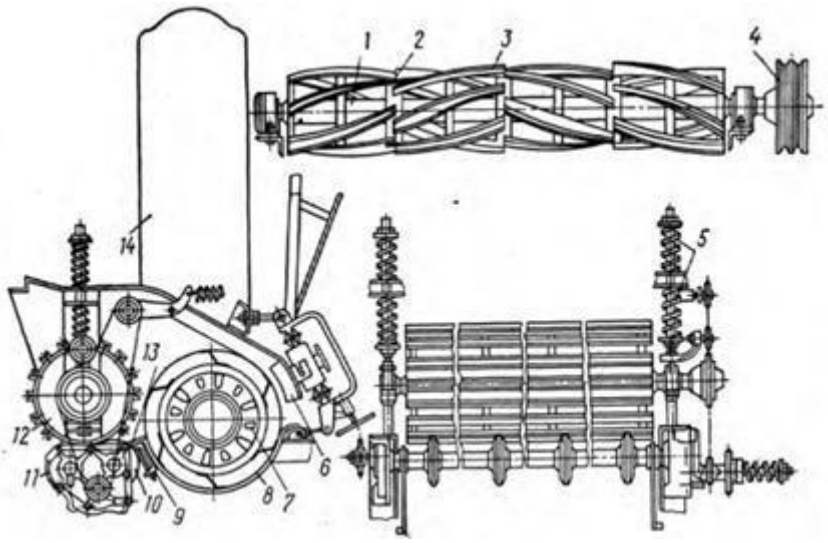

4. ПОДРІБНЮВАЛЬНИЙ АПАРАТ СИЛОСОЗБИРАЛЬНОГО КОМБАЙНА КСС-2,6А

1 – ВАЛ БАРАБАНА; 2 – ДИСК БАРАБАНА; 3 – ПРАВИЙ НІЖ; 4 – ШКІВ БАРАБАНА З МУФТОЮ ВІЛЬНОГО ХОДУ; 5 – ПРУЖИНИ; 6 – ЗАТОЧУВАЛЬНИЙ ПРИСТРІЙ; 7 – БАРАБАН; 8 – ПІДДОН; 9 – БРУС; 10 – ВАЛЕЦЬ; 11 – РЕДУКТОР; 12 – БІТЕРНИЙ БАРАБАН; 13 – ПРОТИРІЗАЛЬНА ПЛАСТИНА; 14 – СИЛОСОПРОВІД

ПОДРІБНЮВАЛЬНИЙ БАРАБАН ЯВЛЯЄ СОБОЮ ВАЛ 1 З ДИСКАМИ 2, ДО ЯКИХ ПРИКРІПЛЕНО СПІРАЛЬНІ НОЖІ Z-ПОДІБНОЇ ФОРМИ, ЯКІ МАЮТЬ МОЖЛИВІСТЬ НЕ ТІЛЬКИ ПОДРІБНЮВАТИ МАСУ, АЛЕ І КИДАТИ ЇЇ ПО СИЛОСОПРОВОДУ 14 НА ВИВАНТАЖУВАЛЬНИЙ ТРАНСПОРТЕР. НА ЛІВІЙ ЦАПФІ ВАЛА ВСТАНОВЛЕНО УРУХОМЛЮВАЛЬНИЙ ШКІВ 4, У СЕРЕДИНІ ЯКОГО РОЗТАШОВАНА МУФТА ВІЛЬНОГО ХОДУ, ЩО ЗАБЕЗПЕЧУЄ ОБЕРТАННЯ БАРАБАНА ЗА ІНЕРЦІЄЮ У РАЗІ ЗУПИНКИ РОБОЧИХ ОРГАНІВ КОМБАЙНА.

НАД ПОДРІБНЮВАЛЬНИМ БАРАБАНОМ ЗНАХОДИТЬСЯ ВИВАНТАЖУВАЛЬНИЙ ТРАНСПОРТЕР. ЙОГО КАРКАС ЗА ДОПОМОГОЮ СТІЙОК КРІПЛЯТЬСЯ ДО РАМИ КОМБАЙНА. У СЕРЕДИНІ КАРКАСУ РОЗТАШОВАНИЙ ЛАНЦЮГОВО-ПЛАНЧАСТИЙ ТРАНСПОРТЕР. ВИВАНТАЖУВАЛЬНИЙ ТРАНСПОРТЕР З'ЄДНАНИЙ З КАМЕРОЮ ПОДРІБНЮВАЛЬНОГО БАРАБАНА СИЛОСОПРОВОДОМ, ЩО ЗАКІНЧУЄТЬСЯ У ВЕРХНІЙ ЧАСТИНІ ДЕФЛЕКТОРОМ, ЯКИЙ СПРЯМОВУЄ У ТРАНСПОРТЕР ПОДРІБНЕНУ МАСУ З СИЛОСОПРОВОДУ. МАСА, ЗАХОПЛЕНА ЗВОРОТНОЮ ВІТКОЮ ТРАНСПОРТЕРА, ВИКИДАЄТЬСЯ ЧЕРЕЗ ОТВІР У КАРКАСІ НА ЛОТОК І ДАЛІ В ТРАНСПОРТНИЙ ЗАСІБ.

ЗАТОЧУВАЛЬНИЙ ПРИСТРІЙ ПРИЗНАЧЕНИЙ ДЛЯ ПЕРІОДИЧНОГО ЗАТОЧУВАННЯ НОЖІВ ПОДРІБНЮВАЛЬНОГО БАРАБАНА. ЩОБ ЗАТОЧИТИ НОЖІ ПОДРІБНЮВАЛЬНОГО БАРАБАНА, ЗАДНЮ НАКРИВКУ СИЛОСОРІЗКИ ПІДНІМАЮТЬ ВГОРУ. ЗАТОЧУВАЛЬНУ ГОЛОВКУ З ШЛІФУВАЛЬНИМ КАМЕНЕМ ПІДВОДЯТЬ ДО ЛЕЗ НОЖІВ ТА, ОБЕРТАЮЧИ ШТУРВАЛЬНЕ КОЛЕСО, ПЕРЕМІЩУЮТЬ ГОЛОВКУ З КАМЕНЕМ ЗА НАПРЯМНИМИ ВЗДОВЖ ПОДРІБНЮВАЛЬНОГО БАРАБАНА. ЗАТОЧУЮТЬ НОЖІ ЗА ЧАСТОТИ ОБЕРТАННЯ 600…800 ОБ/ХВ..

ПИТАННЯ ДЛЯ САМОКОНТРОЛЮ

1. ЩО ТАКЕ СИЛОС?
2. ТЕХНОЛОГІЯ ЗАКЛАДАННЯ СИЛОСУ.
3. ЯКІ ІСНУЮТЬ СПОСОБИ НАКРИТТЯ СИЛОСНИХ ЯМ?
4. ВІД ЧОГО ЗАЛЕЖИТЬ ВЕЛИЧИНА РІЗАННЯ ПІД ЧАС ЗАКЛАДАННЯ СИЛОСУ?
5. З ЯКОЮ МЕТОЮ В СИЛОСНУ МАСУ ВНОСЯТЬ КОНСЕРВАНТИ?
6. ЯКІ ОСНОВНІ РОБОЧІ ОРГАНИ СИЛОСОЗБИРАЛЬНИХ КОМБАЙНІВ?
7. ЯКІ ОСНОВНІ РЕГУЛЮВАННЯ СИЛОСОЗБИРАЛЬНОГО КОМБАЙНА КСС-2,6А?
8. ЯКІ ВИДИ ТЕХНІЧНОГО ОБСЛУГОВУВАННЯ ПРОВОДЯТЬ ПІД ЧАС ЕКСПЛУАТАЦІЇ СИЛОСОЗБИРАЛЬНИХ КОМБАЙНІВ?
9. ЯКІ ПРАВИЛА ТЕХНІКИ БЕЗПЕКИ ПІД ЧАС РОБОТИ НА СИЛОСОЗБИРАЛЬНИХ КОМБАЙНАХ?