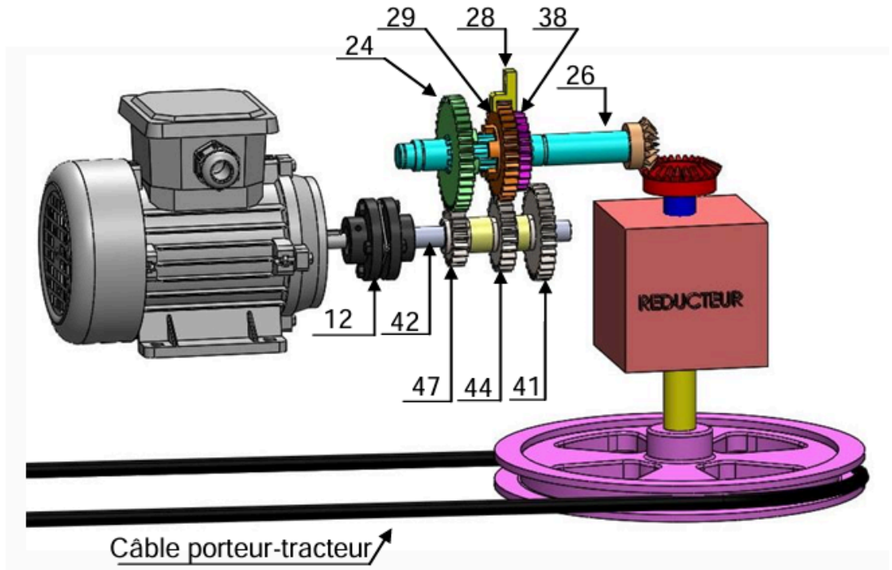

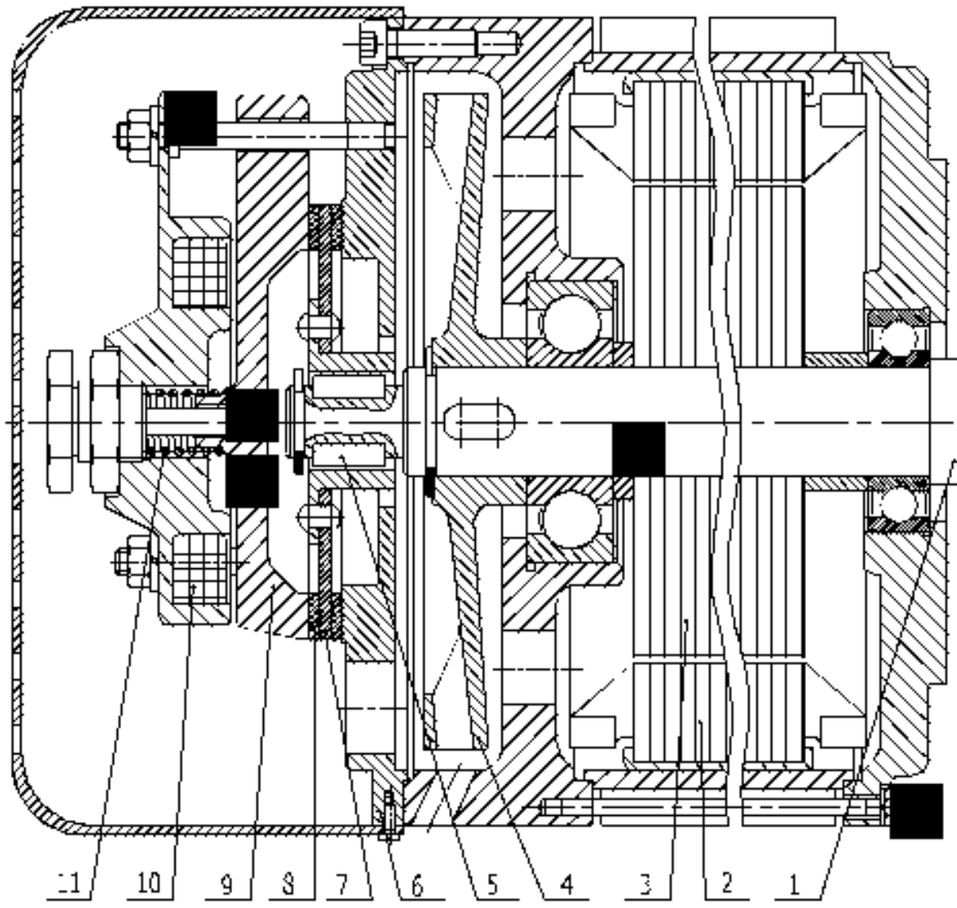

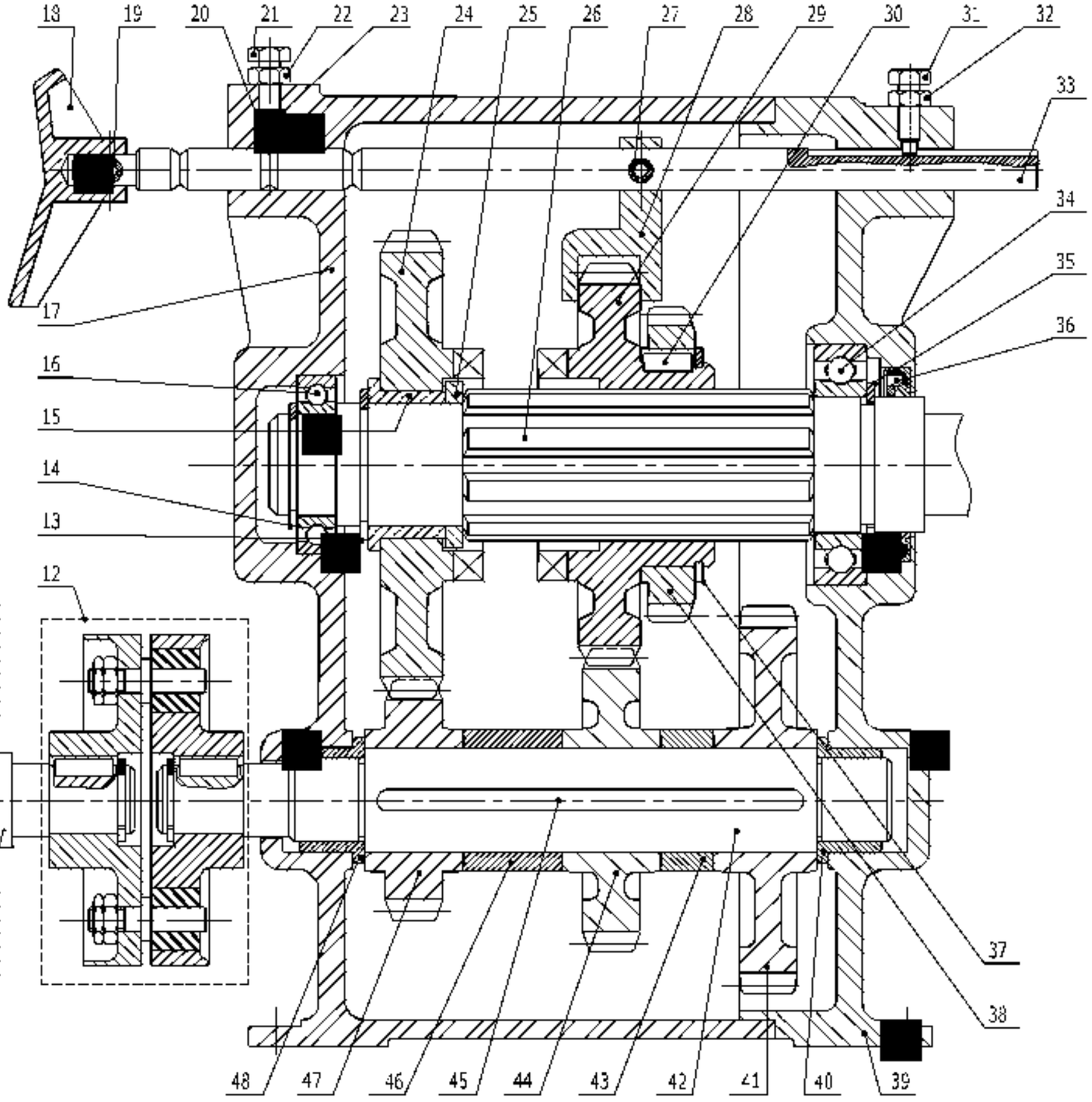

Echelle 1:2 Format A3 page 8 / 8

DISPOSITIF D'ENTRAINEMENT DE LA POULIE MOTRICE