[정오표] IT CookBook, 기초전자실험(개정판) :with PSpice

Last update : 2017-07-18

페이지/위치정보	쇄	수정전	수정후
P.109 [그림]	1	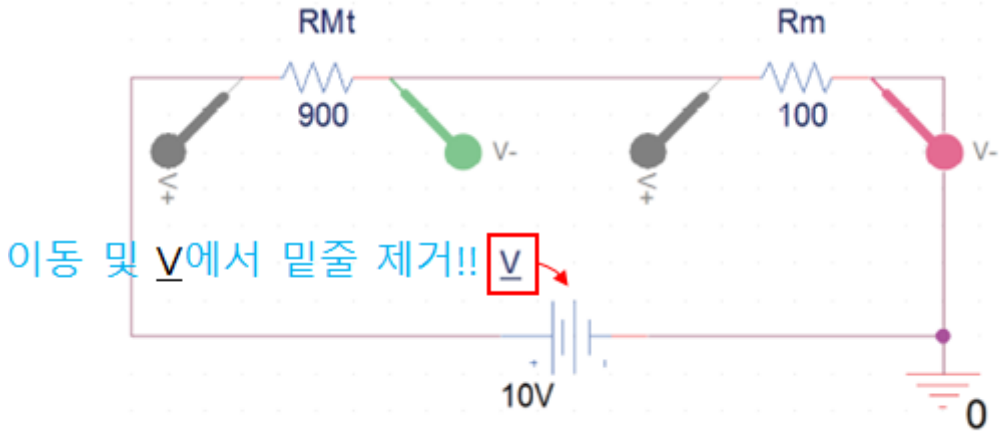	
p.111	1	(4) 멀티미터 측정부의 최대 스케일 전류가 10[mA]이고, 내부저항 $R_m = 100[\Omega]$일 때, 전류의 측정 범위를 5배 확대하기 위해 필요한 배율 저항 $R_{M\ell}$의 값은 얼마인가? 전압	

P.190 [그림 13-15]	1	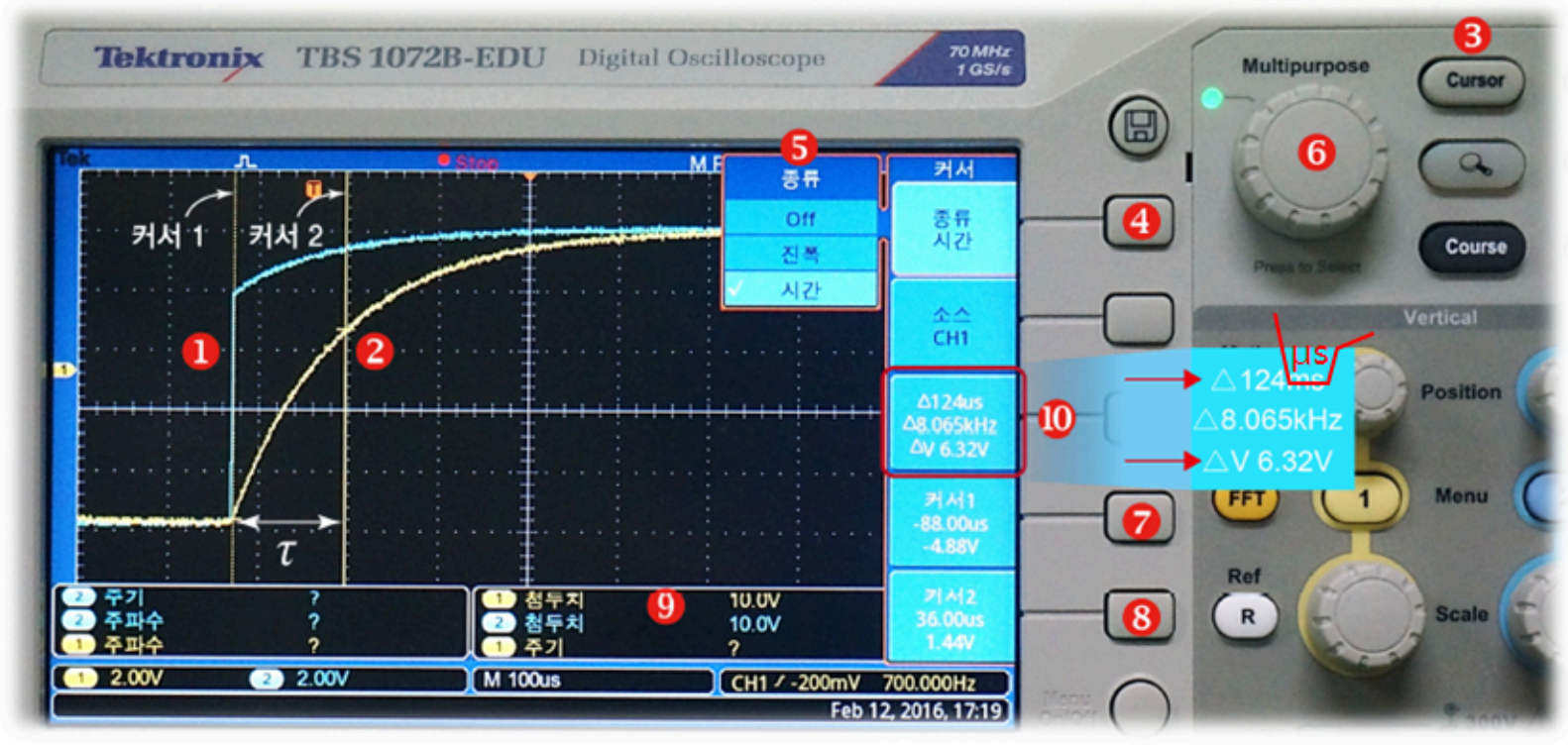 [그림 13-15] 시정수 측정(2)

P. 196	1	[그림 13-20]의 실험 회로에 (1) 교류전원 $V1 = 20V_{PP}$, 1[KHz]의 정현파를 ~~그대로 사용한다.~~ 인가하라. (2) 저항 $R1 = 1.2[K\Omega]$, 커패시터 $C1 = 0.1[\mu F]$을 각각 연결하라. (3) 저항에 걸린 전압 V_{R1}과 커패시터 전압 V_{C1}을 오실로스코프로 측정하여 [표 13-6]에 기록하라. (4) $C1$의 용량을 ~~[표 13-5]와~~ [표 13-6]과 같이 바꾸면서, V_{R1}과 V_{C1}을 측정하여 [표 13-6]에 기록하라.
P. 202	1	(3) [표 13-3]에서 $R1$이 ~~100~~ 330[Ω]일 때와 ~~470[Ω]~~ 1[KΩ]일 때 LED의 점등시간이 다르다면, 그 이유가 무엇인지 설명하라.
p.230	1	V에서 밑줄 제거!! 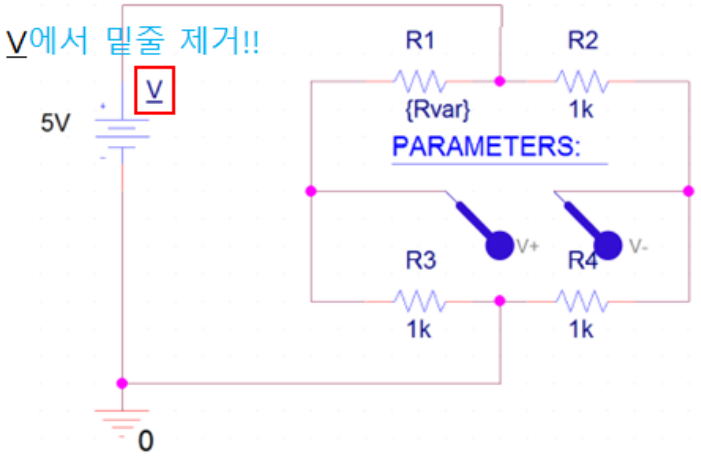 [그림 15-11] 시뮬레이션 회로

p.244	1	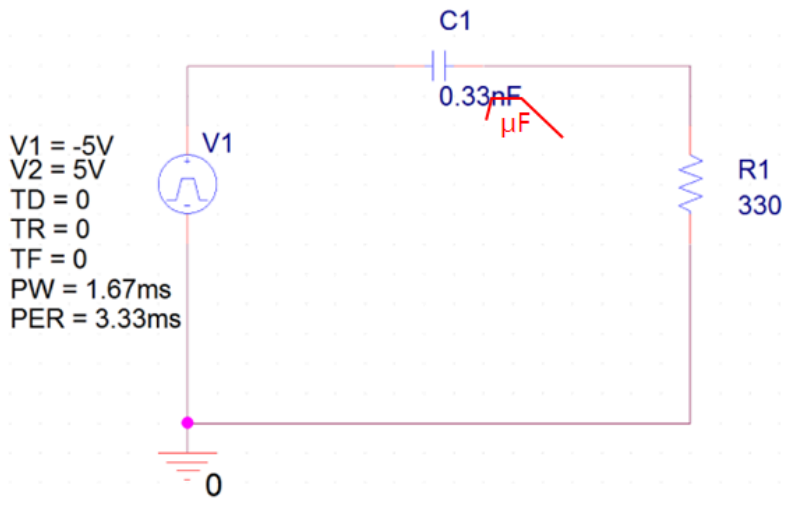 [그림 16-13] 시뮬레이션 회로
p.254		식 (17.13)에 절대차 $4.8[\mu s]$를 적용하면 다음과 같이 계산할 수 있다. 계산 결과는 ~~84.4°~~ 86.4°로, 이론값 90°와 유사한 값이 측정되었다.

p.258

시뮬레이션 목적		RC ~~병렬~~ 직렬 회로의 전압 위상차 확인하기
대상 회로		[그림 17-10]의 실험 회로
시뮬레이션 설정	Analysis type	Time Domain(Transient)
	Options	General Settings
	Run to time	~~200~~ 100 [μs]

P.259
[그림 17-13]

1

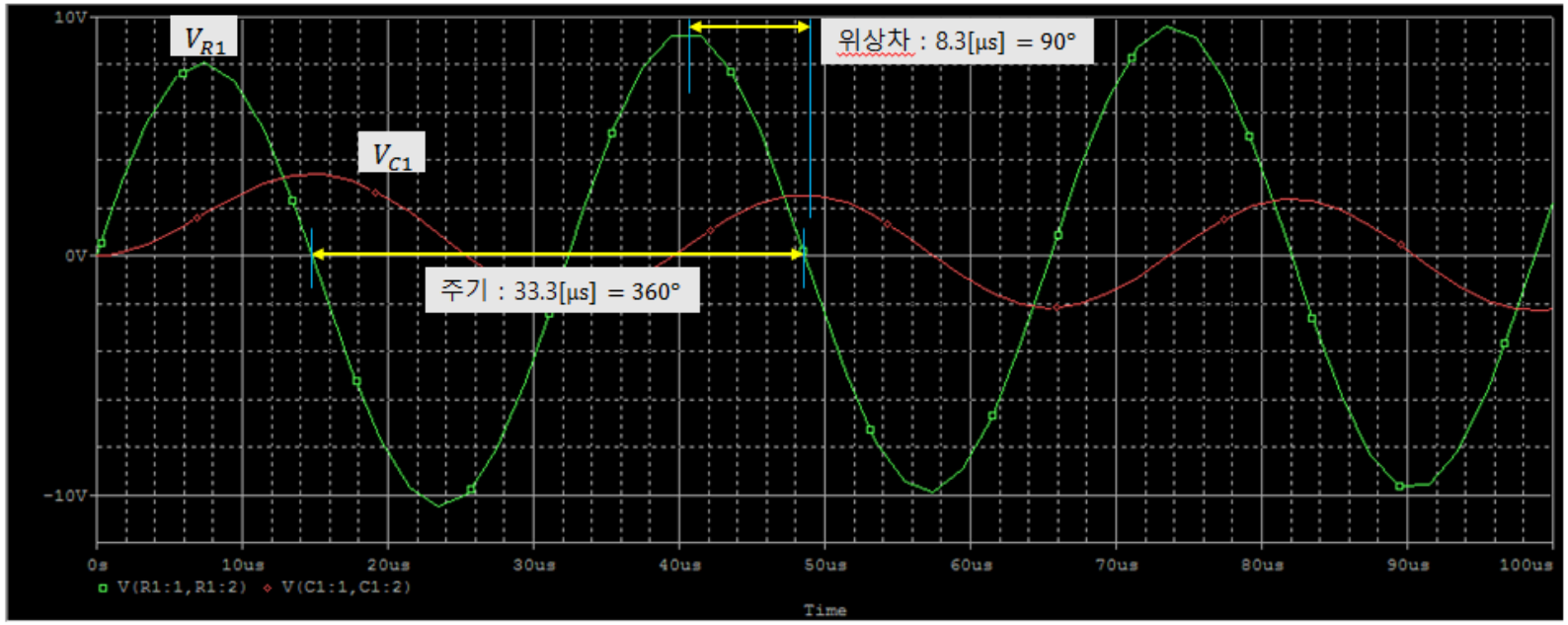

32쪽	1	**사용법** 삭제!! [그림 2-2]는 SMPS 직류전원 공급 장치다. 디자인에 따라 약간의 차이가 있지만, 일반적으
81쪽	1	② [표 4-4]에 기록한 전류값이 [표 4-2]의 실험 결과와 일치하는지 확인하라. 와 실험 04 옴의 법칙 81
100쪽	1	② [표 6-3]에 기록한 전압값과 [표 6-1]의 실험 결과와 일치하는지 확인하라.
271쪽	1	용량성 (6) 리액턴스의 역수인 $\frac{1}{X_C}$(또는 $\frac{1}{X_L}$)을 용량성 ( )라고 하며, B_C(또는 B_L)로 표시한다. 삭제!! 삭제!!
274쪽	1	식 (19.2)로부터 RLC 직렬회로의 임피던스 Z의 크기는 (19.3)과 같다.

276쪽	1	i_C i_L $I_C > I_L$이 된다.[1] 반대로 $\left(\frac{1}{X_C} - \frac{1}{X_L}\right)$의 항이 0보다 작으면, RLC 병렬회로는 유도성 회로가 되어 $I_C < I_L$이 된다. 한편, 식 (19.6)으로부터 RLC 병렬회로의 임피던스 Z를 식 (19.7)과 같이 구할 수 있다. $$Z = \frac{1}{\sqrt{\left(\frac{1}{R}\right)^2 + \left(\frac{1}{X_C} - \frac{1}{X_L}\right)^2}} \quad (19.7)$$ --- 1 $\left(\frac{1}{X_C} - \frac{1}{X_L}\right)$이 0보다 크려면, $\frac{1}{X_C} > \frac{1}{X_L}$을 만족시켜야 한다. 따라서 $X_C < X_L$이 된다. 전류는 리액턴스에 반비례하므로 $I_C > I_L$이 된다. i_C i_L
281쪽	1	(4) $V1$의 주파수를 1~5[KHz]로 바꾸면서 그 는 주파수~~(공진주파수 실험값)~~[3]를 찾아서 [표 하라. 삭제!!(각주는 그대로 유지)

P.87 [그림 5-4]	2	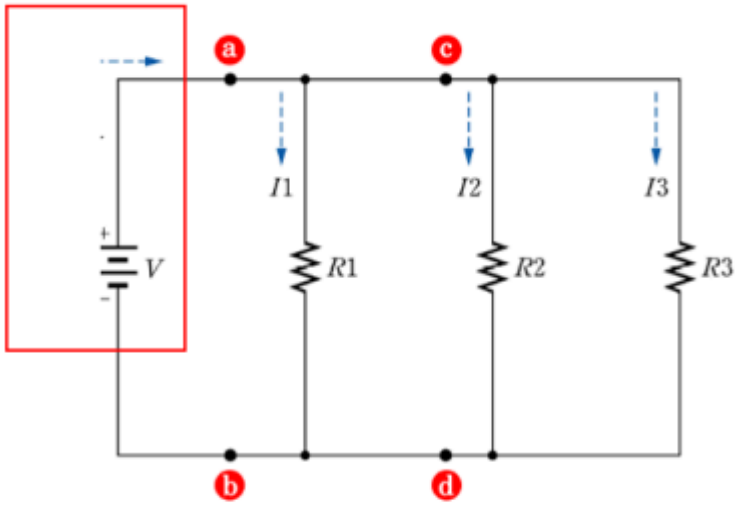 [그림 5-4] 실험 회로(병렬연결) 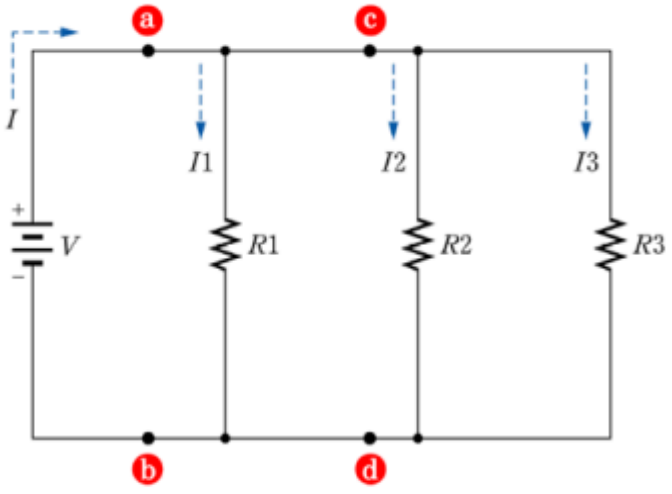 [그림 5-4] 실험 회로(병렬연결)