# 練習單

_____國民中學 _____年_____班 座號:_____ 姓名:_____

**題1** 請同學應用電路設計概念，將三組微動開關進行串聯，以一常開兩常閉方式連接，須將下圖電源與三組微動開關間的接線用紅筆完成連接。

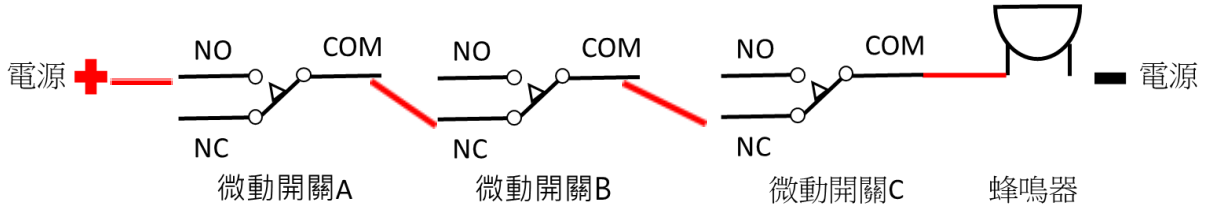

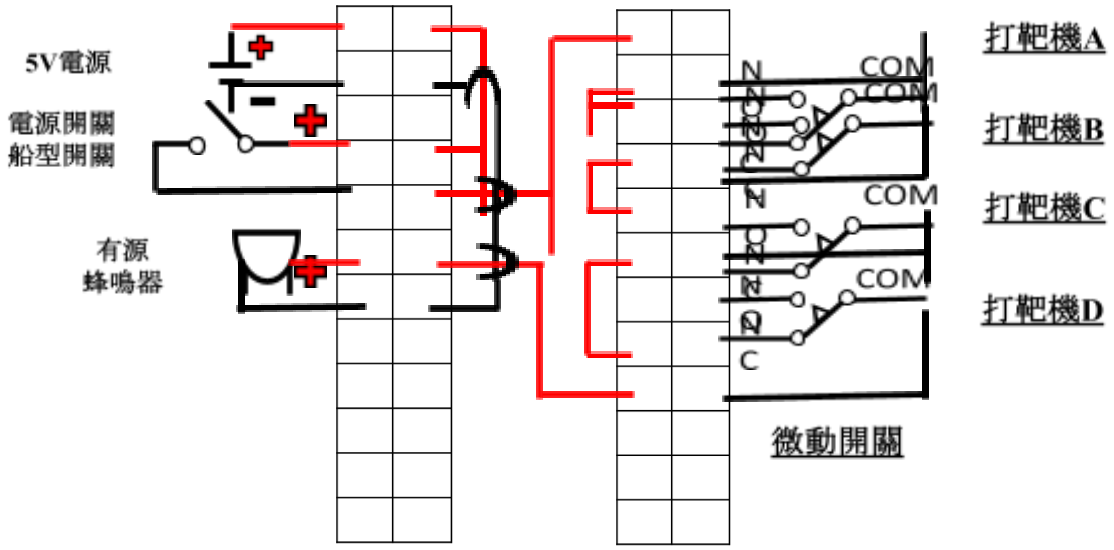
**題2** 請同學以打靶機**A**、**B**、**C**全倒蜂鳴器響，但只要打**D**就不會響之電路設計方式，使用紅筆完成下方微動開關接線圖。