	I.E.D GABRIEL GARCIA MARQUEZ TECNOLOGÍA E INFORMÁTICA	DOCENTE: Luzmidian Martínez V. CURSO: 9C-9D PERIODO: 3 FECHA: 27/08/2025

Creando circuitos con la plataforma TINKERCAD

Objetivo del taller:

Desarrollar habilidades prácticas para la resolución de problemas en circuitos eléctricos simples utilizando la plataforma TINKERCAD

Actividades:

1. **Observar este video https://www.youtube.com/watch?v=9MvsUUP-Ki8 y explicar en el cuaderno por qué es mejor colocar una resistencia protectora en cada rama**

2. **Hallar la resistencia R1, R2 y R3. Luego realizar el circuito en la plataforma TINKERCAD (Los leds, son, rojo, verde y amarillo) y tomar una captura del circuito. Puedes guiarte del video (debes iniciar sesión en la plataforma) https://www.tinkercad.com/things/8RMJiJr7a9D-circuito-en-paralelo?sharecode=PEYghO6aKmsDvVArRRU9e0UXGJJatuoUMw8O5ULzdtw**

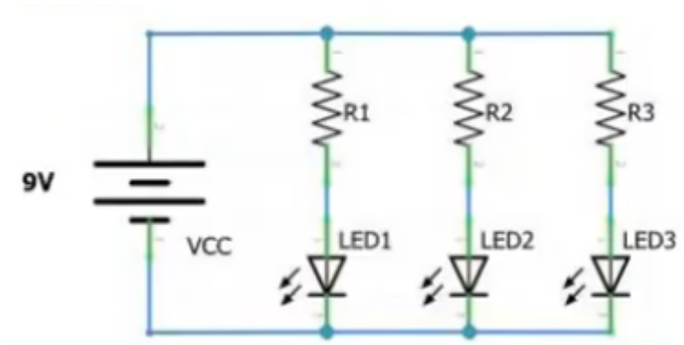

3. **a. ¿De qué valor es la resistencia( ) mostrada en la figura siguiente?**

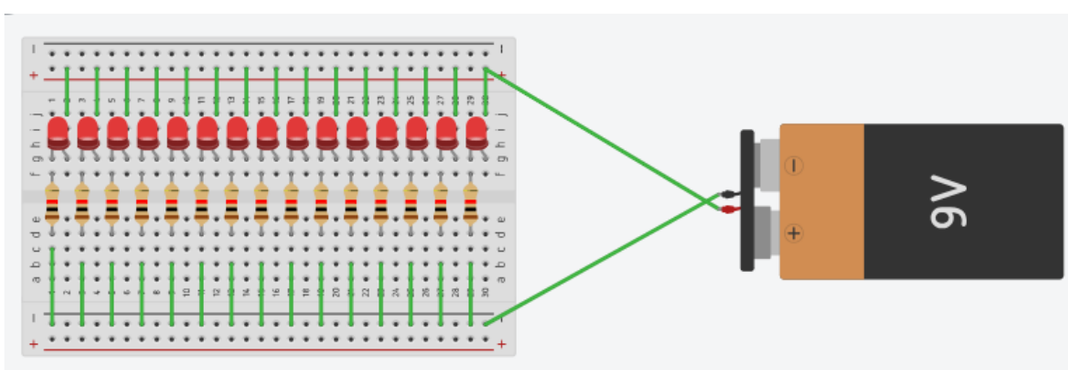

b. ¿Es correcto ese valor para ese circuito con una fuente de 9V? Justifica tu respuesta

c. Realiza el circuito en la plataforma de TINKERCAD con la resistencia adecuada

4. **Añade al anterior circuito un pulsador.**

5. **Realiza el esquema simbólico del circuito del punto 4**