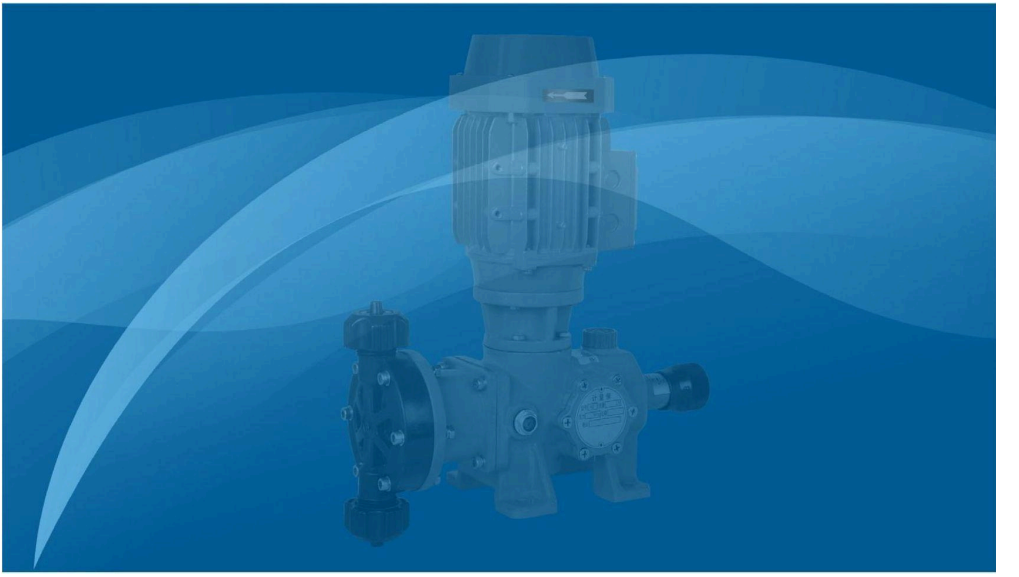

"ШАНХАЙ ДЖИЭЛ ИНВАЙРОМЕНТАЛ ТЕКНОЛОДЖИ КО, ЛТД." (SHANGHAI GL ENVIRONMENTAL TECHNOLOGY CO, LTD.)

АДРЕС: №4, № 188 Гуанхуа Роуд, район Миньхан, Шанхай, Китай (#4, No.188 of Guanghua Road, Minhang District, Shanghai, China)
ТЕЛ. 86-21-64890289
ФАКС: 86-21-51686350
ЭЛ. ПОЧТА: sales@glenvironment.com
Веб-сайт: www.glenvironment.com

哈欧时
HAOSH

"ШАНХАЙ ДЖИЭЛ ИНВАЙРОМЕНТАЛ ТЕКНОЛОДЖИ КО, ЛТД." (SHANGHAI GL ENVIRONMENTAL TECHNOLOGY CO, LTD.)

О КОМПАНИИ

Компания "Шанхай ДжиЭл Инвайроментал Текнолоджи Ко., Лтд." (Shanghai GL Environmental Technology Co., Ltd.) имеет более чем десятилетний опыт использования своей продукции в сфере водоочистки, располагает профессиональной командой НИОКР и опытными инженерами. Продажа продукции может напрямую осуществляться в другие страны.

Благодаря многолетнему опыту работы в отрасли *мы* надеемся, что наши усилия по распространению в мире качественных китайских изделий для очистки воды помогут сделать китайские условия очистки воды относительно более всеобъемлющими, более значимыми. В связи с этим мы уверены, что можем обеспечить лучший сервис и предложить лучшие цены на продукцию. Наши профессиональные способности в области водоочистки также обеспечивают лучшую техническую поддержку нашим партнерам.

Хотя наша компания была основана в 2016 году, до этого мы также работали в промышленном секторе Китая более 10 лет, наши инженеры обладают хорошими знаниями применительно к отрасли и имеют собственное мнение по многим вариантам применения продукции. При продаже в другие страны мы также предоставляем четкие инструкции.

Качество, компетенции, инновации, надежность.

Мы располагаем первоклассным производственным оборудованием, совершенно новой концепцией и новейшей технологией производства, позволяющими производить высококачественную продукцию, соответствующую международным стандартам.

Содержание

H 01
Электронный дозирующий насос

HS 02
Электронный дозирующий насос

HH 03
Электронный дозирующий насос

HJ-W 04
Механический мембранный дозирующий насос

HJ-L 05
Механический мембранный дозирующий насос

HD 06
Механический мембранный дозирующий насос

HJ-Z 07
Механический мембранный дозирующий насос

HJ-D 08
Механический мембранный дозирующий насос

HJ-X2 09
Механический мембранный дозирующий насос

HJ-D2 10
Механический мембранный дозирующий насос

HY-X 11
Гидравлический дозирующий насос

HY-Z 12
Гидравлический дозирующий насос

HY-ZR 13
Гидравлический дозирующий насос

HY-D 14
Гидравлический дозирующий насос

HY-D2 15
Гидравлический дозирующий насос

HY-T 16
Гидравлический дозирующий насос

HY-T2 17
Гидравлический дозирующий насос

Система обнаружения разрыва мембраны 18

Таблица химической стойкости 21-24

Дозирующие системы 25-26

■ Принцип работы и структура

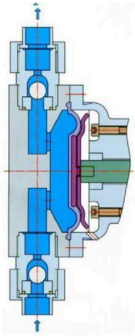

ПТФЭ

Настоящая серия изделий основана на механическом мембранном дозирующем насосе, приводимом в действие двигателем через турбинную червячную шестерню, который подходит для дозирования жидкости под низким давлением.

В мембранном дозирующем насосе вместо поршня используется гибкая мембрана. Приводимая в действие приводом диафрагма осуществляет возвратно-поступательное движение, что изменяет объем камеры насоса, и тем самым всасывает и выпускает жидкость под действием впускного и выпускного клапанов насоса.

В соответствии с потребностями различных технологических процессов пропускную способность мембранного дозирующего насоса можно плавно регулировать в диапазоне от 0 до 100%, тем самым обеспечивая перекачку коррозионной и некоррозионной жидкости без твердых частиц. Головка насоса изготовлена из различных материалов (ПТФЭ, ПВХ, ПВДФ, SS304, 316, 316L).

Благодаря высокотехнологичному конструктивному исполнению мембранный дозирующий насос может полностью изолировать проходящую жидкость от привода с помощью новейшей композитной мембраны из и резины, которая обладает высокой коррозионной стойкостью, что значительно увеличивает срок службы мембраны.

■ Пример модели

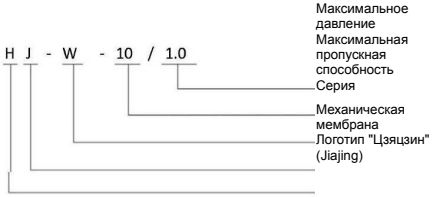

ДОЗИРУЮЩИЙ НАСОС МЕМБРАННОГО ТИПА

Качество, компетенции, инновации, надежность.

Сельское хозяйство, химическая, нефтегазовая отрасль, промышленность, водоснабжение

Электронный дозирующий насос серии HAOSH®-H

Отечественные высококачественные детали
Простой в использовании и экономичный

Преимущества и особенности:

1) **Пластиковое сырье тайваньского бренда, высокая прочность и коррозионная стойкость.**
2) **Светодиодный дисплей, интуитивно понятный и удобный в использовании.**
3) **Седло клапана из ПТФЭ, более устойчивого к коррозии.**
4) **Простое конструктивное исполнение, выгодная цена.**

Электронный дозирующий насос серии HAOSH®-H

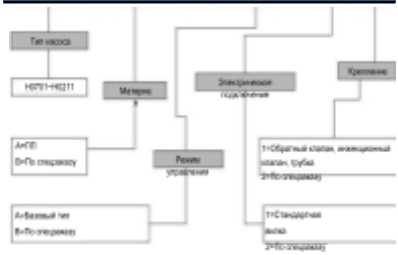

Установочные размеры

Ед. измерения: мм

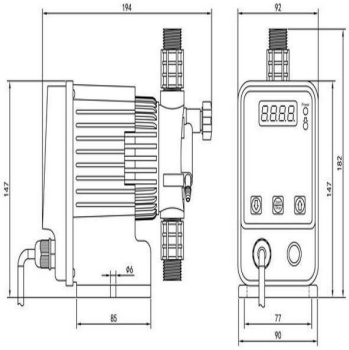

Технические данные				
Модель	**Давление (бар)**	**Пропускная способность (л/ч)**	**Мощность (Вт)**	**Размер соединения**
H0701	**7**	**1**	**24**	**6*4 мм**
H0702	**7**	**2**	**24**	**6*4 мм**
H0703	**7**	**3**	**24**	**6*4 мм**
H0704	**7**	**4**	**24**	**6*4 мм**
H0506	**5**	**6**	**24**	**6*4 мм**
H0309	**3**	**9**	**24**	**6*4 мм**
H0211	**2**	**11**	**24**	**6*4 мм**

Материал проточных частей		
Элемент	**Стандарт**	**Опция**
Головка насоса	**ПП**	**/**
Мембрана	**ПТФЭ**	**/**
Корпус клапана	**ПП**	**/**
Шар клапана	**Керамика**	**ПТФЭ**
Седло клапана	**ПТФЭ**	**/**
Пружина клапана	**Хастеллой**	**/**
Уплотнения	**ФПМ**	**ЭПДК**

Электронный дозирующий насос серии HAOSH®HS&HH

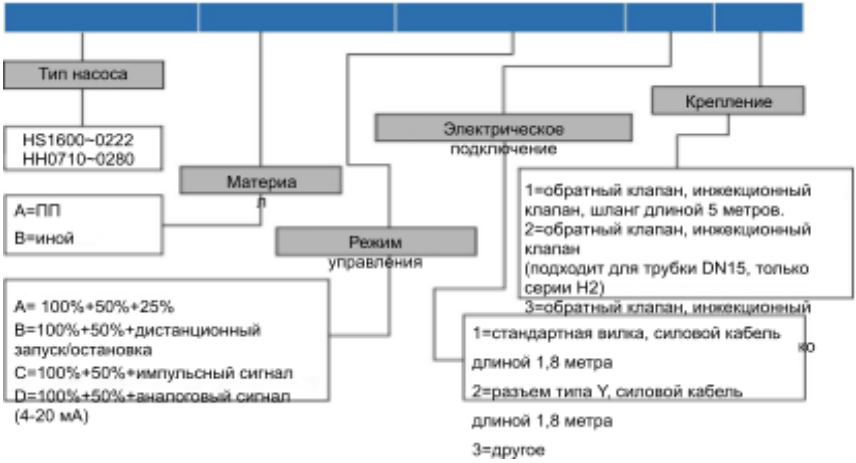

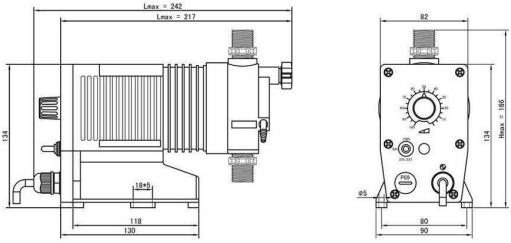

Единица измерения серии HS: мм

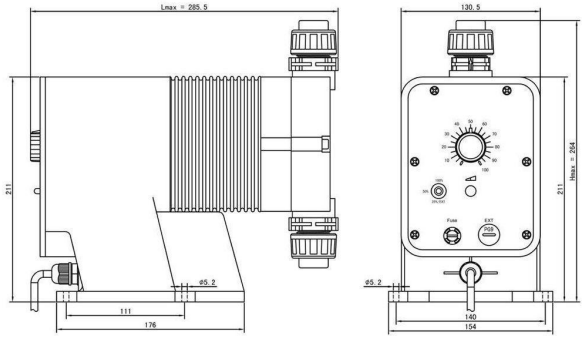

Единица измерения серии HH: мм

Технические данные				
Модель	Давление (бар)	Пропускная способность (л/ч)	Скорость (ходов/мин)	Размер соединения (дюймов)
HS1600	16	0,4	60	3/8" *1/4"
HS1601	16	0,6	90	3/8" *1/4"
HS1602	16	0,8	120	3/8" *1/4"
HS1200	12	0,6	90	3/8" *1/4"
HS1201	12	0,8	120	3/8" *1/4"
HS1202	12	1,2	180	3/8" *1/4"
HS0803	8	3	90	3/8" *1/4"
HS0804	8	4	120	3/8" *1/4"
HS0806	8	6	180	3/8" *1/4"
HS0306	3	5,5	90	3/8" *1/4"
HS0308	3	7,3	120	3/8" *1/4"
HS0311	3	11	180	3/8" *1/4"
HS0211	1,5	11	90	3/8" *1/4"
HS0215	1,5	14,5	120	3/8" *1/4"
HS0222	1,5	22	180	3/8" *1/4"
HH0710	7	10	60	3/8" * 1/4"
HH0715	7	15	90	3/8" *1/4"
HH0720	7	20	120	3/8" *1/4"
HH0416	4	16	60	3/8" *1/4"
HH0424	4	24	90	3/8" * 1/4"
HH0432	4	32	120	3/8" *1/4"
HH0240	1,5	40	60	DN15/19*26
HH0260	1,5	60	90	DN15/19*26
HH0280	1,5	80	120	DN15/19*26

Материал проточных частей		
Элемент	Стандарт	Опция
Головка насоса	ПП	
Мембрана	ПТФЭ	
Корпус клапана	ПП	
Шар клапана	КЕРАМИКА	
Седло клапана	ФПМ	ПТФЭ
Пружина клапана	ХАСТЕЛЛОЙ	
Уплотнения	ФПМ	ЭПДК

Механический мембранный дозирующий насос серии HJ-W

Основные эксплуатационные параметры

☆ Максимальная пропускная способность: 60 л/ч

☆ Максимальное давление на выходе: 10 бар

☆ Точность в установившемся режиме ±2%

☆ Высота всасывания может достигать 1,5 м водяного столба

☆ Максимальная температура окружающей среды: +40°C

Основные характеристики

Проточная часть

☆ Мембрана приводится в действие механическим способом, а со стороны материала какая-либо защита мембраны, облегчающая его прохождение, отсутствует

☆ Доступны головки насоса из ПВХ, ПВДФ, 316SS и других материалов, подходящие для пропускания различных материалов

☆ Конструкция с самоочищающимся контрольным клапаном

Приводной конец

☆ Редуктор приводит в действие эксцентриковый механизм для обеспечения плавной подачи потока

☆ Усовершенствованное конструктивное исполнение, подходящее для суровых условий эксплуатации

☆ Использование специальной подшипниковой опоры, смазка консистентным смазочным материалом, стабильная работа, надежность, низкий уровень шума, низкие затраты на техническое обслуживание

Способ управления

☆ Источник питания: 380 В/220 В-50 Гц/60 Гц/трехфазный/однофазный

☆ Регулятор двигателя управляет трехфазным двигателем в режиме "вкл/стоп" для регулировки выходного потока

Основные области применения

☆ Охрана окружающей среды, нефтехимическая, химическая промышленность, нефтепереработка, электроэнергетика, металлургия, медицина, пищевая промышленность, водоочистка и другие области.

Проточная часть	Головка насоса	Корпус клапана	Седло клапана	Шар	Мембрана	Уплотнительное кольцо	Подключение
ПВХ	ПВХ	ПВХ	ПВДФ	Цирконий	Композитная мембрана из ПТФЭ	Viton	ПВХ
ПВДФ	ПВДФ	ПВДФ	ПВДФ	Цирконий	Композитная мембрана из ПТФЭ	Viton	ПВДФ
316SS	316SS	316SS	316SS	Цирконий	Композитная мембрана из ПТФЭ	Viton	316SS

Эксплуатационные параметры двигателя стандартной конфигурации

☆ Источник питания: 380 В/220 В-50 Гц/60 Гц/трехфазный/однофазный

☆ Степень защиты: IP54

☆ Класс изоляции: Класс F

☆ Все двигатели соответствуют стандартам МЭК или Национального электротехнического кодекса США

Описание модели механического мембранного дозирующего насоса серии HJ-W

Серия [ ] Пропускная способность [ ] Проточная часть [ ] Интерфейс [ ] Двигатель [ ]

Серия

Код	Описание
	Механический мембранный дозирующий насос

Пропускная способность

Код	Пропускная способность (л/ч)	Давление, мПа	Мощность двигателя (Вт)
HJ-W 5/1.0	5	1,0	25
HJ-W 6/1.0	6	1,0	25
HJ-W 15/1.0	15	1,0	25
HJ-W 6/1.0	24	1,0	25
HJ-W 30/1.0	30	1,0	40
HJ-W 40/0.5	40	0,5	40
HJ-W 50/0.5	50	0,5	40
HJ-W 60/0.5	60	0,5	40

Проточная часть

Код	Описание
P	Проточная часть из ПВХ
8	Проточная часть 316
Z	Гидравлическая часть из специального материала, указать при заказе

Код	Описание
T	Проточная часть из ПВДФ
V	Применение при высокой вязкости: проточная часть из ПВХ

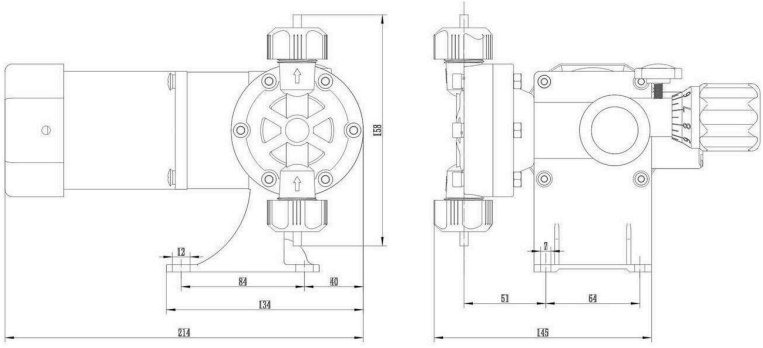

Механический мембранный дозирующий насос серии HJ-L

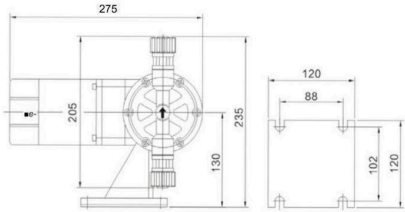

• Эксплуатационные параметры

МОДЕЛЬ	Пропускная способность (л/ч)	Давление (мПа)	Ход (мм)	Частота ходов (ходов/мин)	Диаметр мембраны	Соединение (мм)	Вес (кг)	Мощность двигателя (Вт)
HJ-L6.5/1.0	6,5	1,0	3,0	56	65	d: φ10 D: φ14 Шланг из ПЭ	7,3	40
HJ-L12/1.0	12	1,0	4,0	56				
HJ-L24/1.0	24	1,0	4,0	93			7,5	60
HJ-L32/1.0	32	1,0	4,0	108				
HJ-L40/1.0	40	1,0	4,0	135	84	DN15	8,5	90
HJ-L60/1.0	60	1,0	4,0	108				
HJ-L80/0.5	80	0,5	4,0	135				
HJ-L100/0.5	100	0,5	5,0	135				
HJ-L120/0.5	120	0,5	4,0	180				
HJ-L150/0.3	150	0,3	5,0	180				
HJ-L180/0.3	180	0,3	5,0	180	94			

• Характеристики изделия

- Конструкция, не допускающая утечек
- Подходит для всех видов кислото- и щелочестойких жидких сред
- Может устанавливаться на поддон для декарств.
- Простая установка, легкое обслуживание.
- Высокая эксплуатационная безопасность.
- Во время эксплуатации пропускная способность жидкости может регулироваться по желанию.

• Материал

Головка насоса	Мембрана	Шаровой клапан	седло клапана, уплотнительное кольцо
304 316	ПТФЭ/ЭПДК	Керамика	ПТФЭ/ЭПК
ПВХ		304/316	ЭПДК

Механический мембранный дозирующий насос HD

• Характеристики изделия

- Безопасность эксплуатации, мембрана с механическим приводом.
- Хорошая герметичность, отсутствие утечек, простота и безопасность сборки и обслуживания.
- Настоящее оборудование может переносить высоковязкие среды, коррозионные жидкости и опасные химические вещества.

• Стандарт: головка насоса - ПВХ, двигатель - 380 В, 50 Гц.

• Опция: доступны головки насосов 304, 316, ПТФЭ, двигатели 420 В, 220 В и 110 В.

Взрывозащищенный двигатель; двигатель с преобразованием частоты;

- Регулирование пропускной способности может быть достигнуто путем регулировки длины хода и частоты вращения двигателя.
- Мембрана с многослойной композитной структурой. Первый слой представляет собой сверхпрочную тефлоновую кислотостойкую пленку, второй слой - эластомер ЭПДК, третий слой - поддерживающий железный сердечник SUS304 толщиной 3,0 мм, четвертый слой - ткань из армированного нейлонового волокна, а пятый слой полностью покрыт эластомером ЭПДК, что может значительно увеличить срок службы мембраны.
- Срок службы мембраны увеличивается за счет добавления усилительной пластины из нержавеющей стали позади мембраны.
- Для локального и дистанционного управления может быть оснащен цифровым регулятором дозирующего насоса.

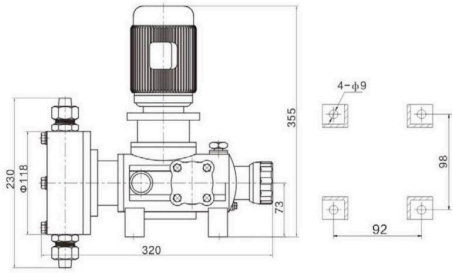

Эксплуатационные параметры

МОДЕЛЬ	Пропускная способность (л/ч)	Давление (мПа)	Частота ходов (ходов/мин)	Мощность двигателя (кВт)	Соединения (мм)	Вес (кг)
HD 20/0.8	20	0,8	48	0,18	d:10 D:14 Шланг из ПЭ	8
HD 40/0.6	40	0,6	96			
HD 60/0.6	60	0,6	48		DN15	
HD 80/0.5	80	0,5	96			
HD120/0.5	120	0,5	96			
HD180/0.5	180	0,5	144			
HD240/0.3	240	0,3	144	0,25		

Механический мембранный дозирующий насос HJ-Z

Чтобы дозирующий насос удовлетворял всем потребностям пользователя, при выборе и заказе пользователю, насколько это возможно, необходимо указать следующие параметры:

A: Жидкость F: специфическая плотность;

B: Пропускная способность (л/ч); G: Содержание твердых частиц;

C: Давление в системе (мПа); H: Автоматический (ручной) режим управления;

D: Температура среды (°C) I: Тип внешнего управляющего сигнала;

E: Вязкость транспортной среды (cP);

Стандарт: головка насоса - ПВХ, двигатель - 380 В, 50 Гц;

• Опция: доступны головки насосов 304, 316, ПТФЭ, двигатели 420 В, 220 В и 110 В.

Взрывозащищенный двигатель; двигатель с преобразованием частоты;

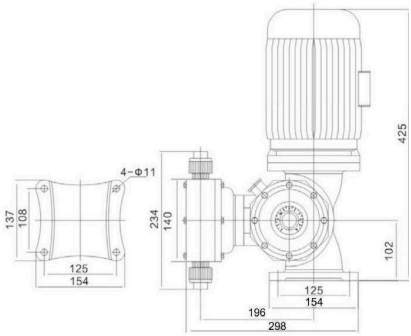

• Эксплуатационные параметры

МОДЕЛЬ	Пропускная способность (л/ч)	Давление (мПа)	Частота ходов (ходов/мин)	Мощность двигателя (кВт)	Соединения (мм)	Вес (кг)
HJ-Z 25/1.2	25	1,2	48	0,37	d:10 D:14 Шланг из ПЭ	22
HJ-Z 50/1.2	50	1,2	48			
HJ-Z 80/1.0	80	1,0	96		DN15	
HJ-Z 120/0.7	120	0,7	96			
HJ-Z 170/0.7	170	0,7	96			
HJ-Z 240/0.7	240	0,7	96			
HJ-Z 320/0.5	320	0,5	144	0,55		28
HJ-Z 420/0.5	420	0,5	144		DN25	
HJ-Z 500/0.5	500	0,5	144			

Механический мембранный дозирующий насос HJ-D

Основные детали механического мембранного дозирующего насоса изготовлены методом прецизионного литья и обработки с числовым программным управлением. Конструктивное исполнение проточной приемной части гарантирует отсутствие протечек в насосе во время эксплуатации. Материал приводных частей прочный и долговечный.

Благодаря компактной конструкции оборудование просто в эксплуатации. Пропускная способность легко регулируется с помощью ручки регулировки потока, а также он удобен при установке и обслуживании.

Стандарт: головка насоса - ПВХ, двигатель - 380 В, 50 Гц

Опция: головка насоса 304, 316, ПТФЭ

Двигатель 420 В, 220 В, 110 В.

Взрывозащищенный двигатель х Частотно-регулируемый двигатель

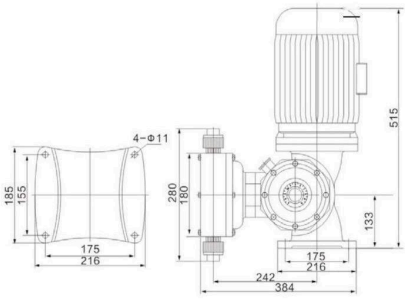

• Эксплуатационные параметры

МОДЕЛЬ	Пропускная способность (л/ч)	Давление (мПа)	Частота ходов (ходов/мин)	Мощность двигателя (кВт)	Соединения (мм)	Вес (кг)
HJ-D 380/1.0	380	1,0	48	0,75	DN25	40
HJ-D 500/0.8	500	0,8	96			
HJ-D 650/0.6	650	0,6	96	1,1		
HJ-D 850/0.5	850	0,5	144			
HJ-D 1000/0.4	1000	0,4	144			
HJ-D 1400/0.3	1400	0,3	144	1,5	DN40	50
HJ-D 1800/0.3	1800	0,3	144			

Механический мембранный дозирующий насос HJ-X2

• Характеристики изделия

• Пропускная способность: 0-240 л/ч

• Давление: 0-0,8 мПа

• Мощность двигателя: 370 Вт, 220 В/380 В, 50/60 Гц

• Степень защиты двигателя: IP54/IP55

• Материал

- Головка насоса: SUS304, SUS316, ПВХ, ПТФЭ

- Мембрана: ПТФЭ

- Односторонний клапан: SUS304, SUS316, ПВХ, ПТФЭ

- Шар клапана: цирконий, SUS304, SUS316, керамика

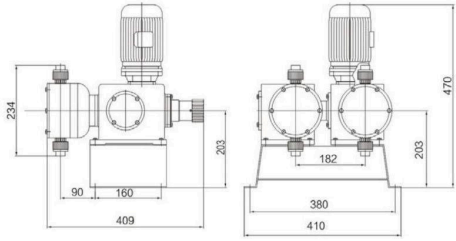

• Эксплуатационные параметры

МОДЕЛЬ	Пропускная способность (л/ч)	Давление (мПа)	Частота ходов (ходов/мин)	Мощность двигателя (кВт)	Соединения (мм)	Вес (кг)
HJ-X2 50/1.2	50	1,2	48	0,37	d:10 D:14 Шланг из ПЭ	30
HJ-X2 100/1.0	100	1,0				
HJ-X2 160/0.7	160	0,7	96		DN15	
HJ-X2 240/0.6	240	0,6				
HJ-X2 350/0.4	350	0,4				
HJ-X2 480/0.4	480	0,4				

Механический мембранный дозирующий насос HJ-D2

Стандарт: головка насоса - ПВХ, двигатель - 380 В, 50 Гц

• Опция: головка насоса 304, 316, ПТФЭ

Двигатель 420 В, 220 В, 110 В

Взрывозащищенный двигатель, частотно-регулируемый двигатель

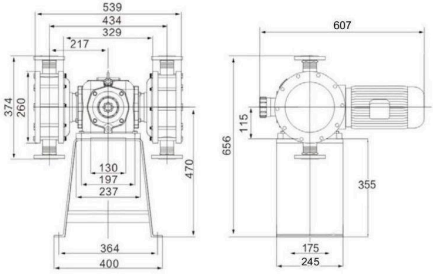

• Эксплуатационные параметры

МОДЕЛЬ	Пропускная способность (л/ч)	Давление (мПа)	Частота ходов (ходов/мин)	Мощность двигателя (кВт)	Соединения (мм)	Вес (кг)
HJ-D2 1300/0.5	1300	0,5	127	1,5	DN25	70
HJ-D2 1700/0.5	1700	0,5				
HJ-D2 2000/0.4	2000	0,4				
HJ-D2 2800/0.3	2800	0,3	155		DN40	75
HJ-D2 3600/0.3	3600	0,3				
HJ-D2 4800/0.3	4800	0,3				
HJ-D2 6000/0.2	6000	0,2			DN50	

Гидравлический дозирующий насос HY-X

Стандарт: головка насоса - 304, двигатель - 380 В, 50 Гц

• Опция: головка насоса 316, взрывозащищенный двигатель, частотно-регулируемый двигатель

Двигатель 420 В, 220 В, 110 В

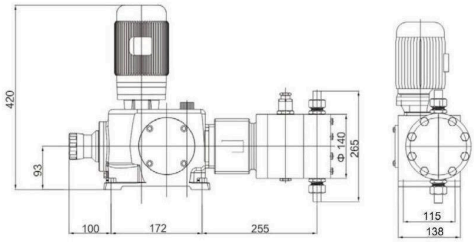

• Эксплуатационные параметры

МОДЕЛЬ	Пропускная способность (л/ч)	Мощность двигателя		Диаметр поршня (мм)	Длина хода (мм)	Частота ходов (ходов/мин)	Соединения (мм)	Вес (кг)
		0.37 кВт	0,55 кВт					
		Давление (мПа)						
HY-X 7/18(12)	7	12	18	10	20	96/144	6 соединительных трубных муфт	37
HY-X 10/14(9.0)	10	9,0	14	12				
HY-X 20/7.6(5.4)	20	5,4	7,6	16				
HY-X 35/6.8(5)	35	5	6,8	20				
HY-X 50/5.5(3)	50	3	5,5	25			10 соединительных трубных муфт	40
HY-X 80/3.5(2.2)	80	2,2	3,5	28				
HY-X 135/2.5(1.7)	135	1,7	2,5	32				
HY-X 160/1.6(1.1)	160	1,1	1,6	35			15 соединительных трубных муфт	
HY-X 180/1.3(0.9)	180	0,9	1,3	38				

Гидравлический дозирующий насос HY-Z

Стандарт: головка насоса - 304, двигатель - 380 В, 50 Гц

• Опция: головка насоса 316, взрывозащищенный двигатель,
частотно-регулируемый двигатель

Двигатель 420 В, 220 В, 110 В

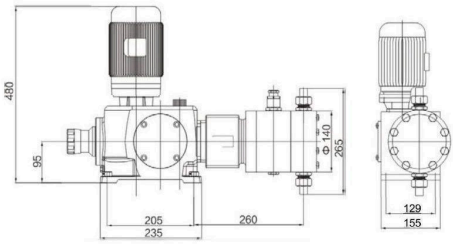

• Эксплуатационные параметры

МОДЕЛЬ	Пропускная способность (л/ч)	Мощность двигателя		Диаметр поршня (мм)	Длина хода (мм)	Частота ходов (ходов/мин)	Соединения (мм)	Вес (кг)
		0,55 кВт	0,75 кВт					
		Давление (мПа)						
HY-Z 10/20(15)	10	15	20	12	25	96/144	6 соединительных трубных муфт	74
HY-Z 15/20(15)	15	15	20					
HY-Z 22/10(8.0)	22	8,0	10	16				
HY-Z 35/10(8.0)	35	8,0	10					
HY-Z 40/7.2(5.4)	40	5,4	7,2	20			10 соединительных трубных муфт	82
HY-Z 70/6.0(4.5)	70	4,5	6,0	22				
HY-Z 90/4.5(3.5)	90	3,5	4,5	25				
HY-Z 135/3.2(2.4)	135	2,4	3,2	30				
HY-Z 100/2.8(2.0)	100	2,0	2,8	32				
HY-Z 150/2.8(2.0)	150	2,0	2,8					
HY-Z 200/2.2(1.6)	200	1,6	2,2	36			Фланец 15	90
HY-Z 240/1.8(1.3)	240	1,3	1,8	40				
HY-Z 300/1.4(1.0)	300	1,0	1,4	45				
HY-Z 400/1.1(0.8)	400	0,8	1,1	50				

Гидравлический дозирующий насос HY-ZR

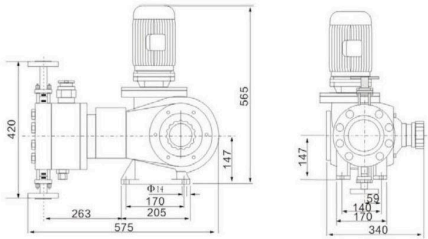

• Эксплуатационные параметры

МОДЕЛЬ	Пропускная способность (л/ч)	Мощность двигателя		Диаметр поршня (мм)	Длина хода (мм)	Частота ходов (ходов/мин)	Соединения (мм)	Вес (кг)
		1.1 кВт	1,5 кВт					
		Давление (мПа)						
HY-ZR 28/22(16)	28	16	22	16	30	87/132	Сварка соединительных трубных муфт	140
HY-ZR 45/20(14)	45	14	20	20				
HY-ZR 58/18(12)	58	12	18	22				
HY-ZR 75/12(8)	75	8	12	25				
HY-ZR 125/8.5(6.3)	125	6,3	8,5	32			Сварка соединительных трубных муфт	155
HY-ZR 160/6.5(4.2)	160	4,2	6,5	36				
HY-ZR 200/5.6(3.6)	200	3,6	5,6	40				
HY-ZR 250/4.5(3.0)	250	3,0	4,5	45				
HY-ZR 320/3.5(2.8)	320	2,8	3,5	50			Фланец с выступом	162
HY-ZR 380/2.8(2.0)	380	2,0	2,8	55				
HY-ZR 460/2.4(1.6)	460	1,6	2,4	60				
HY-ZR 580/1.8(1.2)	580	1,2	1,8	60				
HY-ZR 700/1.6(1.0)	700	1,0	1,6	60				
HY-ZR 780/1.2(0.8)	780	0,8	1,2	65				
HY-ZR 900/0.9(0.5)	900	0,5	0,9	75	32	120	Фланец с выступом	
HY-ZR 1000/0.8(0.5)	1000	0,5	0,8	80				
HY-ZR 1200/0.7(0.4)	1200	0,4	0,7	85			Фланец с выступом	
HY-ZR 1350/0.6(0.3)	1350	0,3	0,6	90				
HY-ZR 1500/0.5(0.3)	1500	0,3	0,5	95				

Гидравлический дозирующий насос HY-D

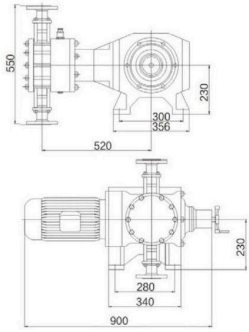

• Эксплуатационные параметры

МОДЕЛЬ	Пропускная способность (л/ч)	Давление (мПа)	Частота ходов (ходов/мин)	Частота ходов (ходов/мин)	Мощность двигателя (кВт)	Диаметр поршня (мм)	Соединения (мм)	Вес (кг)
HY-D 45/40	45	40	40	127	4	16	10	210
HY-D 45/30	45	30			3	16		
HY-D 70/28	70	28			4	20		
HY-D 70/20	70	20			3	20		
HY-D 105/28	105	28		155	4	20		
HY-D 105/20	105	20			3	20		
HY-D 165/18	165	18			4	25	15	
HY-D 165/13	165	13			3	25		
HY-D 270/11	270	11			4	32		
HY-D 270/8	270	8			3	32		
HY-D 320/10	320	10			4	35		
HY-D 320/7	320	7			3	35		
HY-D 420/6.8	420	6,8			4	40	20	
HY-D 420/5.5	420	5,5			3	40		
HY-D 550/5.8	550	5,8			4	45		
HY-D 550/4.2	550	4,2			3	45		
HY-D 680/4.5	680	4,5			4	50		
HY-D 680/3.5	680	3,5			3	50		
HY-D 820/3.8	820	3,8			4	55		
HY-D 820/2.8	820	2,8			3	55		
HY-D 1000/3	1000	3			4	60	25	
HY-D 1000/2.2	1000	2,2			3	60		
HY-D 1180/2.5	1180	2,5			4	65		
HY-D 1180/2	1180	2			3	65		
HY-D 1350/2.3	1350	2,3			4	70		
HY-D 1350/1.6	1350	1,6			3	70		
HY-D 1580/2	1580	2			4	75		
HY-D 2000/1.5	2000	1,5			4	85	40	
HY-D 2000/1.0	2000	1			3	85		
HY-D 2300/1.3	2300	1,3			4	90		
HY-D 2300/0.8	2300	0,8			3	90		
HY-D 2800/1	2800	1			4	100		

HY-D 3500/0.8	3500	0,8			4	110		

Гидравлический дозирующий насос HY-D2

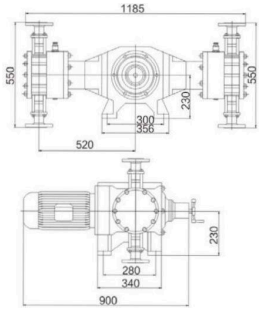

Эксплуатационные параметры

МОДЕЛЬ	Пропускная способность (л/ч)	Давление (мПа)	Длина хода (мм)	Частота ходов (ходов/мин)	Мощность двигателя (кВт)	Диаметр поршня (мм)	Соединения (мм)	Вес (кг)
HY-D2 90/40	90	40	40	127	4	16	10	280
HY-D2 90/30	90	30			3	16		
HY-D2 140/28	140	28			4	20		
HY-D2 140/20	140	20			3	20		
HY-D2 210/28	210	28		155	4	20	15	
HY-D2 210/20	210	20			3	20		
HY-D2 330/18	330	18			4	25		
HY-D2 330/13	330	13			3	25		
HY-D2 540/11	540	11			4	32		
HY-D2 540/8	540	8			3	32		
HY-D2 640/10	640	10			4	35		
HY-D2 640/7	640	7			3	35		
HY-D2 840/6.8	840	6,8			4	40	20	
HY-D2 840/5.5	840	5,5			3	40		
HY-D2 1100/5.8	1100	5,8			4	45		
HY-D2 1100/4.2	1100	4,2			3	45		
HY-D2 1360/4.5	1360	4,5			4	50		
HY-D2 1360/3.5	1360	3,5			3	50		
HY-D2 1640/3.8	1640	3,8			4	55		
HY-D2 2000/3	2000	3			3	60	25	
HY-D2 2360/2.5	2360	2,5			4	65		
HY-D2 2700/2.3	2700	2,3			3	70		
HY-D2 3160/2	3160	2			4	75		
HY-D2 3600/1.8	3600	1,8			3	80		
HY-D2 4000/1.5	4000	1,5			4	85	40	
HY-D2 4600/1.3	4600	1,3			3	90		
HY-D2 5600/1	5600	1			4	100		
HY-D2 7000/0.8	7000	0,8			4	110		

Гидравлический дозирующий насос HY-T

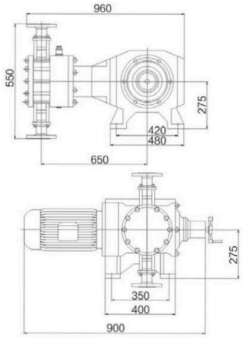

• Эксплуатационные параметры

МОДЕЛЬ	Пропускная способность (л/ч)	Давление (мПа)	Длина хода (мм)	Частота ходов (ходов/мин)	Мощность двигателя (кВт)	Диаметр поршня (мм)	Соединения (мм)	Вес (кг)
HY-T 185/50	185	50	60	127	11	25	15	550
HY-T 300/35	300	35				30		
HY-T 400/25	400	25				35	20	
HY-T 540/20	540	20				40		
HY-T 680/15	680	15				45	25	
HY-T 850/12	850	12				50		
HY-T 1000/10	1000	10				55		
HY-T 1250/8.5	1250	8,5				60		
HY-T 1450/8	1450	8				65	40	
HY-T 1700/6.3	1700	6,3				70		
HY-T 1950/5.5	1950	5,5				75		
HY-T 2250/5	2250	5				80		
HY-T 2550/4.3	2550	4,3				85	50	
HY-T 2850/3.8	2850	3,8				90		
HY-T 3200/3.5	3200	3,5				95		
HY-T 3500/3.1	3500	3,1				100		
HY-T 3800/2.8	3800	2,8				105		
HY-T 4200/2.6	4200	2,6				110		
HY-T 5000/2.2	5000	2,2				120	65	
HY-T 5800/1.8	5800	1,8				130		
HY-T 6800/1.6	6800	1,6				140		
HY-T 7850/1.4	7850	1,4				150		
HY-T 9000/1.2	9000	1,2				160	80	
HY-T 10000/1.0	10000	1,0				170		
HY-T 11500/0.8	11500	0,8				180		

Гидравлический дозирующий насос HY-T2

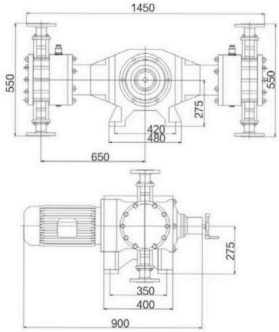

• Эксплуатационные параметры

МОДЕЛЬ	Пропускная способность (л/ч)	Давление (мПа)	Длина хода (мм)	Частота ходов (ходов/мин)	Мощность двигателя (кВт)	Диаметр поршня (мм)	Соединения (мм)	Вес (кг)
HY-T2 240/50	240	50	60	127	11	20	15	650
HY-T2 370/40	370	40				25		
HY-T2 600/35	600	35				30		
HY-T2 800/25	800	25				35		
HY-T2 1080/20	1080	20				40		
HY-T2 1360/15	1360	15				45		
HY-T2 1700/12	1700	12				50		
HY-T2 2000/10	2000	10				55		
HY-T2 2500/8.5	2500	8,5				60	25	
HY-T2 2900/8	2900	8				65		
HY-T2 3100/6.3	3100	6,3				70		
HY-T2 3900/5.5	3900	5,5				75		
HY-T2 4500/5	4500	5				80		
HY-T2 5100/4.3	5100	4,3				85		
HY-T2 5700/3.8	5700	3,8				90		
HY-T2 6400/3.5	6400	3,5				95		
HY-T2 7000/3.1	7000	3,1				100		
HY-T2 7600/2.8	7600	2,8				105		
HY-T2 8400/2.6	8400	2,6				110		
HY-T2 9200/2.5	9200	2,5				115		
HY-T2 10000/2.2	10000	2,2				120	32	
HY-T2 11000/2	11000	2				125		
HY-T2 11600/1.8	11600	1,8				130		
HY-T2 12800/1.7	12800	1,7				135		
HY-T2 13600/1.6	13600	1,6				140		
HY-T2 14800/1.5	14800	1,5				145		
HY-T2 15700/1.4	15700	1,4				150		
HY-T2 18000/1.2	18000	1,2				160		
HY-T2 20000/1.0	20000	1,0				170	40	
HY-T2 23000/0.8	23000	0,8				180		

Сигнализация о разрыве двойной мембраны

Сигнализация о разрыве двойной мембраны

■ Характеристики изделия:

- Неподвижная конструкция уплотнения, отсутствие утечек и удобное обслуживание.
- Максимальное рабочее давление может достигать 30 мПа, а точность измерения составляет (+1%).
- Точность дозирования выше, чем у механического мембранного насоса, а герметичность лучше, чем у поршневого насоса.
- Управление пропускной способностью осуществляется путем регулировки длины хода или скорости с помощью частотного преобразователя, что также может осуществляться с помощью дистанционного автоматического управления.
- Температура среды не должна быть выше 100°C и ниже -20°C, в противном случае это повлияет на срок службы мембраны.
- Благодаря использованию усовершенствованного трехклапанного механизма перегрузки, ограничения и доливки масла обеспечивается не только достаточное количество гидравлического масла в гидравлической камере, но также не допускается чрезмерная доливка масла и предотвращается гидравлический удар. Это позволяет сбалансировать усилия с обеих сторон мембраны, повысить качество ее работы и увеличить срок службы мембраны более чем до 8000 часов.
- При транспортировке определенной среды может быть выбрана двойная мембрана с системой оповещения о разрыве мембраны, что позволяет предотвратить аварии, вызванные смешением среды с гидравлическим маслом при разрыве мембраны.
- Для реализации цифрового локального и дистанционного управления дозирующий насос мощностью менее 0,75 кВт (0,75 кВт включительно) может комплектоваться цифровым регулятором. Он подходит для обычной воды нормальной температуры и других жидкостей даже с сильными коррозионными, летучими, легко кристаллизующимися, легковоспламеняющимися, взрывоопасными, высокотоксичными, коррозионными, радиоактивными или ценными характеристиками. Также позволяет осуществлять транспортировку суспензий. Для предотвращения аварий, вызванных смешением среды с гидравлическим маслом в случае разрыва мембраны, для транспортировки легковоспламеняющихся, взрывоопасных, высокотоксичных и ценных жидкостей может быть выбран дозирующий насос с двойной мембраной и системой оповещения о разрыве мембраны.

■ Характеристики изделия:

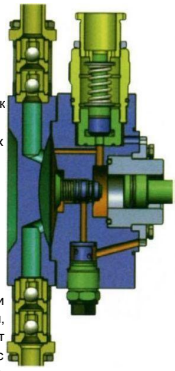

- Усовершенствованная конструкция гидравлической системы, безопасная и предотвращающая утечки.
- Максимальное рабочее давление может достигать 30 мПа, а точность измерения составляет (+1%).
- Пропускная способность насоса может регулироваться как в рабочем, так и в остановленном состоянии.
- Температура среды не должна быть выше 100°C и ниже -30°C, в противном случае это повлияет на срок службы мембраны.
- Позволяет осуществлять количественную транспортировку кислоты, щелочи, воды и различных специальных сред.
- Также может безопасно эксплуатироваться без подачи среды в головку насоса.
- Бесшумный, небольшого размера, простой в эксплуатации и удобный в обслуживании.

■ Основные области применения

Это оборудование подходит для обычной воды нормальной температуры и других жидкостей даже с сильными коррозионными, летучими, легко кристаллизующимися, легковоспламеняющимися, взрывоопасными, высокотоксичными, коррозионными, радиоактивными или ценными характеристиками. Также позволяет осуществлять транспортировку суспензий. Для предотвращения аварий, вызванных смешением среды с гидравлическим маслом в случае разрыва мембраны, для транспортировки легковоспламеняющихся, взрывоопасных, высокотоксичных и ценных жидкостей может быть выбран дозирующий насос с двойной мембраной и системой оповещения о разрыве мембраны.

■ Пример модели

ГИДРАВЛИЧЕСКИЙ МЕМБРАННЫЙ ДОЗИРУЮЩИЙ НАСОС

Качество, компетенции, инновации, надежность.

Сельское хозяйство, химическая, нефтегазовая отрасль, промышленность, водоснабжение

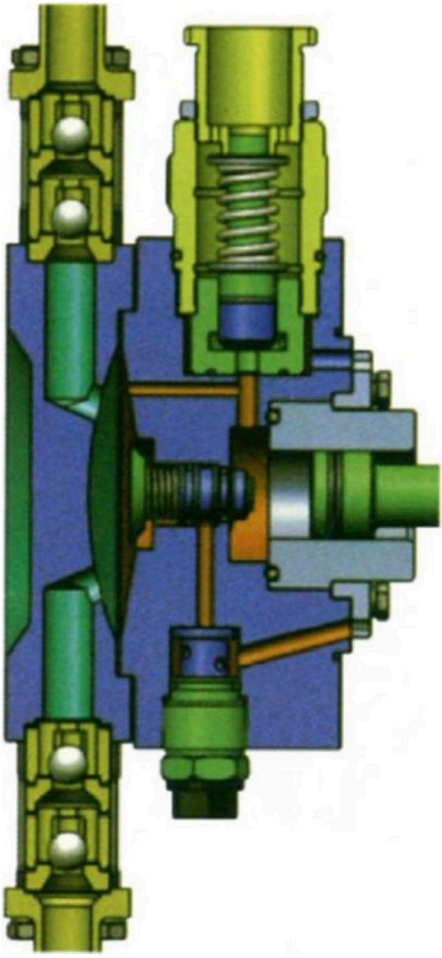

■ Регулятор хода дозирующего насоса

Регулятор хода изменяет положение регулировочного винта хода в соответствии с полученным входным сигналом управления. Он изменяет длину каждого хода дозирующего насоса от поверхности и в результате регулирует выходной поток насоса таким образом, чтобы достичь цели автоматического управления.

■ Основные преимущества

- Диапазон регулировки от 0 до 100%.
- Процент регулировки отображается на цифровом дисплее.
- Низкие затраты на эксплуатацию и техническое обслуживание.
- Возможность электронного и ручного режимов.
- Дистанционное регулирование и автоматическое управление.
- Автоматический вывод данных о положении после регулировки.
- После включения питания системы автоматического управления она автоматически возвращается к нулевому значению в режиме 4-20 мА.

Регулятор хода дозирующего насоса

■ Техническая справка

- Условия эксплуатации: температура окружающей среды 0-50 °C.
- Напряжение питания (для стандартного исполнения): 220 В ± 10%, однофазное, 50 Гц.
- Скорость регулировки: 20 об./сек (оборотов в секунду).
- Потребляемая мощность: 25 ВА
- Класс защиты: IP65
- Относительная влажность: 90% (25˚C)
- Входной сигнал управления (для стандартного исполнения): 4-20 мА (входное сопротивление: 120 Ом)
- Выходной сигнал подачи (для стандартного исполнения): 4-20 мА (входное сопротивление регулятора хода дозирующего насоса: 100-1500 Ом)
- Требования к электромагнитной совместимости сигнальных проводов: соответствуют стандартам EN50081-1 и EN50082-2.

Композитная мембрана из ПТФЭ

Дозирующая мешалка

Инжекционный клапан

Дозирующий клапан - это арматура, которая используется для инициирования дозирования жидкости в технологической системе. Он предотвращает попадание готовой к обработке жидкости из системы в линию дозирования.

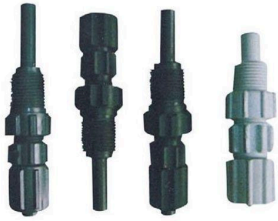

Односторонний клапан

Контрольные клапаны оснащены подпружиненным шаровым клапаном. Благодаря ему они предотвращают возврат среды.

Материал: ПВХ, ПТФЭ, SS304, SS316

Обратный клапан фильтра

Обратные клапаны предотвращают возврат среды после индукции и обеспечивают бесперебойную работу дозирующего насоса.

Материал: ПВХ, ПТФЭ, 304, 316

Фильтр типа Y

Фильтр типа Y используется для удаления примесей или крупных гранул из переносимых сред, чтобы обеспечить нормальную работу дозирующего насоса. Он установлен на впускной трубке дозирующего насоса.
Материал: ПВХ, SS304, SS316, ПП, углеродистая сталь
Размер соединения: DN15, DN20, DN25, DN32, DN40, DN50, DN65, DN80, Dn100
Тип соединения: клеевое соединение, фланец, муфта

Спускной предохранительный клапан

Материал: ПВХ, ПТФЭ, SS304, SS316
Тип соединения: внутренняя резьба, фланец

Характеристики:
Спускной предохранительный клапан помогает сбросить избыточное давление в насосной системе или поддерживать давление на заданном уровне. Спускной предохранительный клапан установлен на выпускной трубке дозирующего насоса. Когда давление в системе становится аварийным, спускной предохранительный клапан защищает дозирующий насос от любых повреждений.

Гаситель пульсации

материал: ПВХ; SS304; SS316L
размер соединения: DN15 DN20 DN25 DN32 DN40
Тип соединения: внутренняя резьба, фланец, муфта

Характеристики:
Гасители пульсации - это сосуды давления жидкости, предназначенные для замедления импульсного потока жидких сред, выпускаемых из дозирующего насоса.
Пульсация, создаваемая дозирующим насосом, может быть эффективно уменьшена до 95% с помощью гасителя подходящего размера, установленного в насосной системе.

Клапан обратного давления

Материал: ПВХ, ПТФЭ, SS304, SS316
Тип соединения: внутренняя резьба, фланец

Характеристики:
Клапан обратного давления устанавливается на выходе дозирующего насоса, чтобы уменьшить выкачивание и избыточную подачу и гарантировать отсутствие влияния на точность дозирования дозирующего насоса, когда точка дозирования находится ниже выходного отверстия дозирующего насоса.

Обзор

Цифровой регулятор JSLG-A представляет собой полный комплект системы управления, совместимый с дозирующим насосом. Это универсальный интеллектуальный регулятор, разработанный и производимый компанией. Такой регулятор широко используется в медицине, химической промышленности, атомной энергетике, нефтяной отрасли, электроэнергетике, охране окружающей среды, пищевой, бумажной и других важных отраслях промышленности. Он особенно популярен в технологических процессах, которые требуют точного измерения, количественного наполнения, оборудования непрерывного или периодического действия для транспортировки различных высококоррозионных жидких сред. К преимуществам этого регулятора относятся высокая точность отображения, полная функциональность, стабильная производительность и надежная работа, превосходные экономические показатели, простая структура и удобное управление.

Функциональные характеристики

- Оборудование оснащено большой жидкокристаллической панелью с множеством функций управления, включая дистанционный, ручной, автоматический, периодический и количественный контроль. На жидкокристаллическом экране могут отображаться текущий поток, совокупный поток, адрес связи 485, режим работы, выходная частота преобразователя частоты и другая информация в режиме реального времени.
- Функция отображения единого совокупного потока.
- Он также имеет функцию сохранения и отображения общего совокупного потока, функцию защиты паролем. Только администраторы с соответствующими правами управления могут очистить данные об общем совокупном потоке.
- Он имеет функцию управления цифровым преобразованием частоты для регулирования скорости, которая представляет собой двойное регулирование потока с помощью ручки регулирования потока. Это делает регулирование потока более точным и гибким. В нем также используется аналоговый сигнал 4-20 мА для удаленной регулировки потока в режиме онлайн и осуществления автоматического управления.
- Он может работать автоматически в соответствии с запланированной периодичностью времени.
- Встроенный датчик дозирующего насоса позволяет осуществлять точный количественный контроль.
- Посредством получения сигнала нижнего контакта датчика уровня жидкости в резервуаре для хранения жидкости реализуется функция автоматического контроля уровня жидкости, которая включает в себя остановку насоса при высоком уровне жидкости в выпускном резервуаре или автоматическую остановку насоса при низком уровне жидкости во впускном резервуаре, что эффективно защищает дозирующий насос от поломок.
- Он имеет компонент дистанционного управления запуском/остановкой, который может принимать сигнал "сухой контакт" от главного компьютера, таким образом, осуществляя удаленный запуск/остановку процесса.
- Благодаря коммуникационному интерфейсу 485 и компьютерному программному обеспечению может быть реализовано централизованное управление.
- Функции отображения сигнала тревоги о неисправности

системы и вывода сигнала тревоги.