05 ТОПЛИВНАЯ СИСТЕМА
02 ТОПЛИВНЫЙ КОНТУР

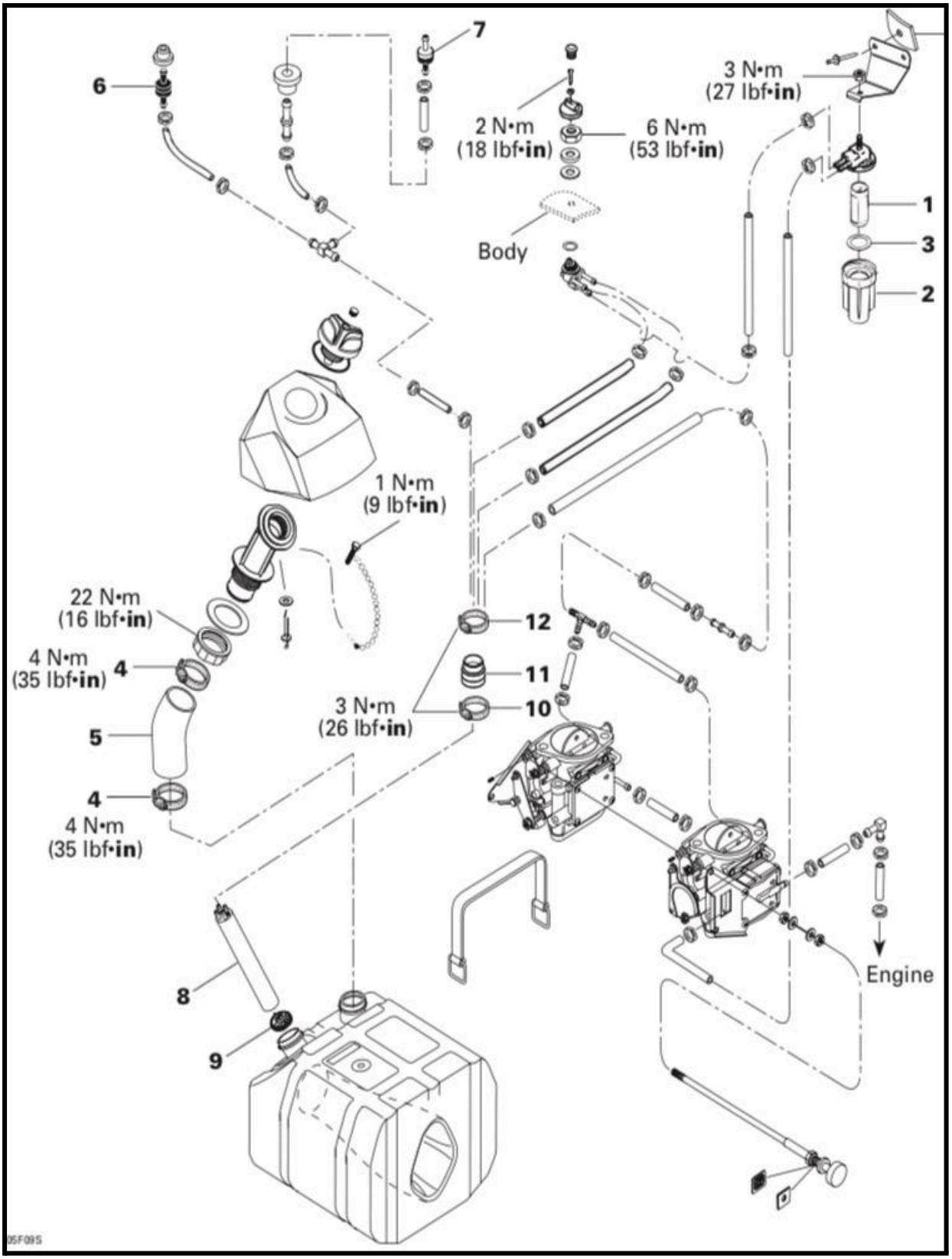

ОБЩИЕ СВЕДЕНИЯ

Чтобы установить или снять многоразовые зажимы на топливопроводах, используйте клещи (P / N 295 000 054). Для закрепления или обрезки зажимов Oetiker на топливопроводах используйте клещи (P / N 295 000 070). При замене топливных линий на судах SEA-DOO обязательно используйте шланги «B1», которые доступны в отделе деталей Bombardier. Это обеспечит непрерывную, правильную и безопасную работу.
ПРЕДУПРЕЖДЕНИЕ Замените поврежденные, протекающие или изношенные топливопроводы.
ПРЕДУПРЕЖДЕНИЕ Использование неподходящих топливопроводов может поставить под угрозу целостность топливной системы.

СНЯТИЕ

1, ТОПЛИВНЫЙ ФИЛЬТР. Откройте капот. Поверните топливный клапан в положение OFF.
ПРЕДУПРЕЖДЕНИЕ Двигатель не должен работать, а топливный клапан должен быть установлен в положение OFF. Бензин легковоспламеняющееся и взрывоопасное средство. Всегда работайте в хорошо проветриваемом помещении.
Отвинтите крышку топливного бака, чтобы скинуть давление в системе.
Отвинтите крышку топливного фильтра 2 против часовой стрелки, затем потяните вниз.
Вытянуть топливный фильтр 1 вниз.
8, ТОПЛИВНЫЙ ЗАБОРНИК
ПРИМЕЧАНИЕ. На заборнике есть встроенный датчик топлива.
Отсоедините черный отрицательныйпровод, затем КРАСНЫЙ положительный провод от аккумулятора.
ПРЕДУПРЕЖДЕНИЕ Всегда отсоединяйте провода от аккумулятора точно в указанном порядке, сначала черный отрицательный провод.
Опорожните топливный бак.
ПРЕДУПРЕЖДЕНИЕ Топливо является легковоспламеняющимся и взрывоопасным при определенных условиях. Всегда работайте в хорошо проветриваемом помещении. Всегда вытирайте утечку топлива в судне.
Отрежьте хомут, удерживающий топливные шланги. Снимите сиденье. См. HULL / BODY 11-02. Снимите заглушку доступа на корпусе.
Отсоедините шланги и провода топливного датчика от заборника.
Ослабьте нижний хомут 10 с переходника и вытащите заборник 8 из топливного бака.
Нажмите на 3 клипсы у основания заборника, чтобы удалить фильтр.

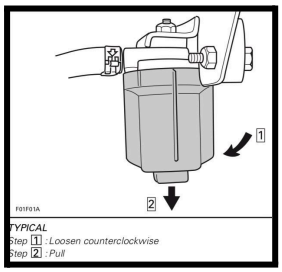

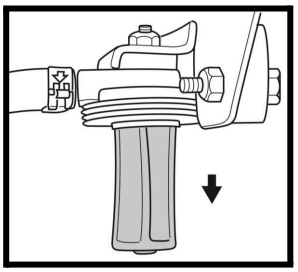

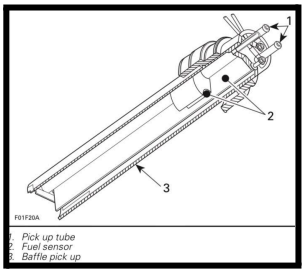

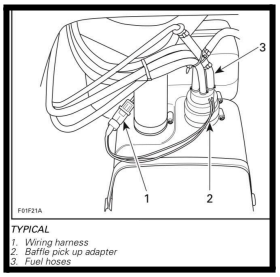

ОСМОТР

1, ТОПЛИВНЫЙ ФИЛЬТР
Проверьте состояние топливного фильтра. Осторожно используйте сжатый воздух низкого давления для очистки топливного фильтра. Замените фильтр, если он засорен или поврежден.
2, ОТСТОЙНИК ТОПЛИВНОГО ФИЛЬТРА Проверьте фильтр на наличие воды.
3, ПРОКЛАДКА Проверьте состояние прокладки. Удостоверьтесь, что прокладка хорошо расположена в отстойнике 2.
ПРЕДУПРЕЖДЕНИЕ Убедитесь, что нет утечки из топливного фильтра.
5, ШЛАНГ ЗАЛИВНОЙ ГОРЛОВИНЫ
Проверьте повреждение шланга горловины топливного бака. Всегда убеждайтесь, что хомуты 4 хорошо расположены и затянуты с моментом 4Нм
6, ПРЕДОХРАНИТЕЛЬНЫЙ КЛАПАН Этот клапан предотвратит утечку топлива, когда судно будет перевернуто. Если в топливной системе создается давление, клапан должен открыться при давлении 10 кПа для сброса давления.
ПРИМЕЧАНИЕ. Это односторонний клапан со стрелкой для индикации потока воздуха.
7, ВПУСКНОЙ КЛАПАН Черной стороной впускного клапана является выход клапана. Это позволяет воздуху попасть в резервуар.
9, ФИЛЬТР ЗАБОРНИКА Осмотреть фильтр 9 заборника. Очистите или замените по мере необходимости.

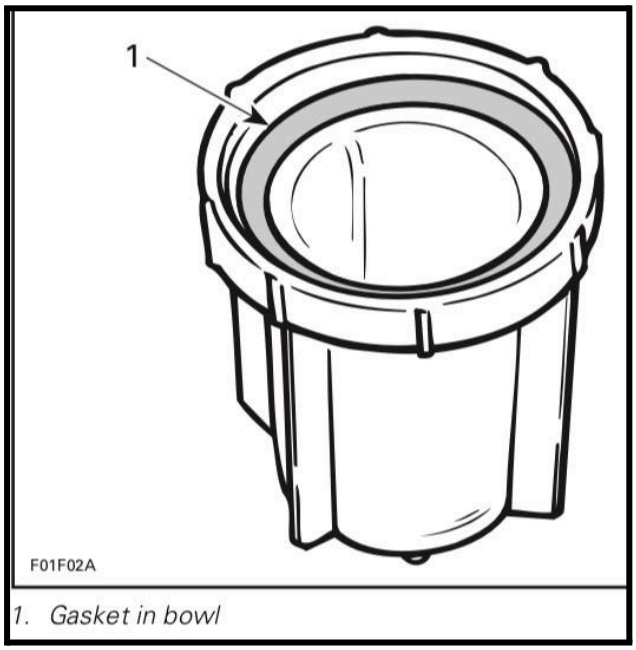

1. Gasket in bowl

СБОРКА

Сборка по существу является обратной процедурой разборки. Однако обратите особое внимание на следующее.
8, ЗАБОРНИК Вставьте заборник в переходник 8. Установить хомут 12. Установите заборник 8 в топливный бак и нажмите на него, пока он хорошо не встанет в горловину топливного бака. Установить хомут 10 и затянуть оба хомута с усилием 3 Нм.

ОПРЕССОВКА ТОПЛИВНОЙ СИСТЕМЫ

ПРЕДУПРЕЖДЕНИЕ Всякий раз, когда производится какой-либо ремонт на судне или если какие-либо компоненты топливной системы отсоединялись, перед запуском двигателя необходимо провести опрессовку. Убедитесь, что концы топливной магистрали не повреждены. Перед установкой всегда отрезайте поврежденный конец.
ОПРЕССОВКА Действуйте следующим образом:
- Заправьте топливный бак.
- Отсоедините входной воздушный шланг топливного бака от корпуса.
- Установите зажим (P / N295000076) на выходной шланг вентиляции бензобака.
Подсоедините насос- тестер (P / N 295 021 800) к шлангу для впуска воздуха.
ПРИМЕЧАНИЕ Этот насос включен в комплект для тестирования утечек в двигателе (P / N 295 500 352).
- Повернуть топливный кран в положение ВЫКЛ и накачайте давление в топливную систему до 34 кПа. Если утечек не обнаружено, включите топливный кран в положение ON и снова опрессуйте.
-Если давление не поддерживается, найдите утечку и устраните неисправность компонента. Чтобы облегчить поиск утечек, распылите раствор мыльной воды на компоненты- пузырьки укажут местонахождение утечки.
ПРИМЕЧАНИЕ. Система должна удерживать давление 34 кПа в течение 10 минут. Никогда не накачивайте более 34 кПа.
Подсоедините воздушный входной шланг топливного бака к корпусу.
ПРЕДУПРЕЖДЕНИЕ Если обнаружена какая-либо утечка, не запускайте двигатель и вытрите утечку топлива. Не используйте электроинструмент на судне, если система не прошла испытание давлением.
ПРИМЕЧАНИЕ. Перед снятием зажима со шланга, заблокируйте пальцем выпускной фитинг, чтобы почувствовать, выходит ли воздух. Это укажет на то, что предохранительный клапан и выходной фитинг исправны.
Снимите зажим с вентиляционного шланга топливного бака.

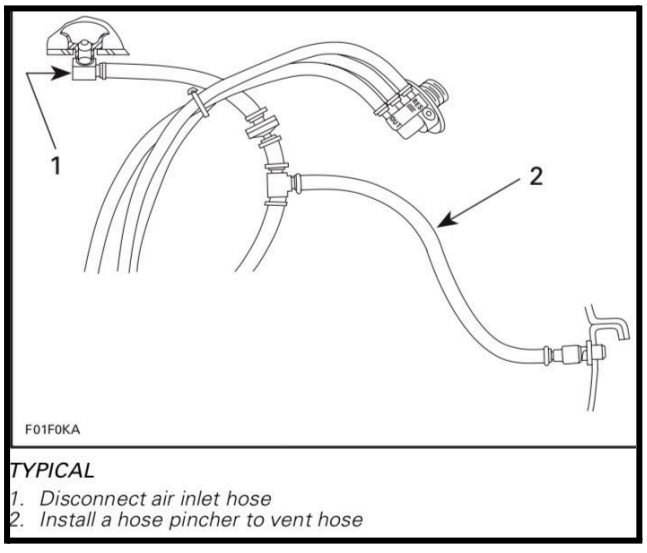

TYPICAL
1. *Disconnect air inlet hose*
2. *Install a hose pincher to vent hose*

05 ТОПЛИВНАЯ СИСТЕМА
03 ВОЗДУХОЗАБОРНИК

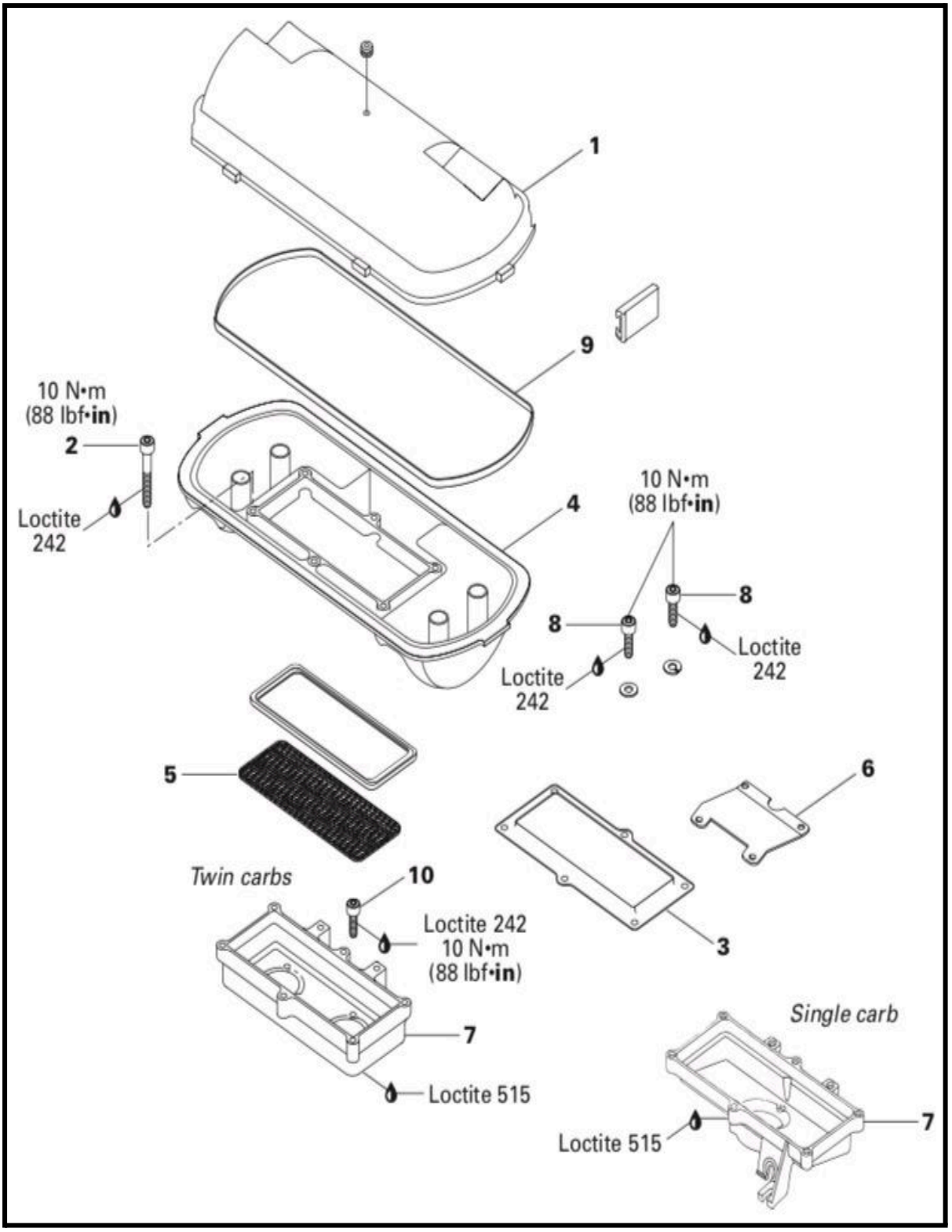

СНЯТИЕ

1, КРЫШКА ВОЗДУХОЗАБОРНИКА Удерживая крышку, разблокировать сдвижные фиксаторы, и снять крышку.
4, ГЛУШИТЕЛЬ ВОЗДУХОЗАБОРНИКА Удалить винты 2 крепежной пластины 3. Вытяните крепёжную пластину 3 и глушитель воздухозаборника 4.
7, КОРПУС ПЛАМЕГАСИТЕЛЯ Снять пламегаситель 5. Выкрутите винты 8, удерживающие опору 6 корпуса пламегасителя, из выпускного коллектора. Выверните винты 10 из корпуса пламегасителя, затем выньте его.
ПРИМЕЧАНИЕ. На моделях карбюратора Mikuni снимите кабели дроссельной заслонки и дроссельной заслонки с основания пламегасителя.

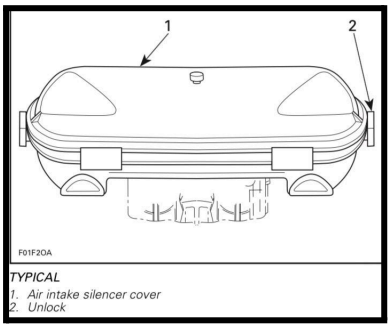

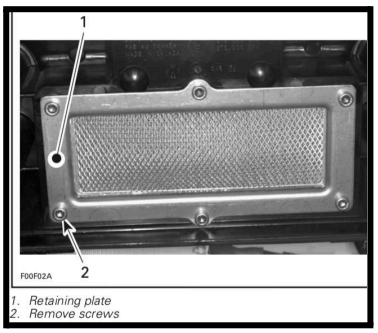

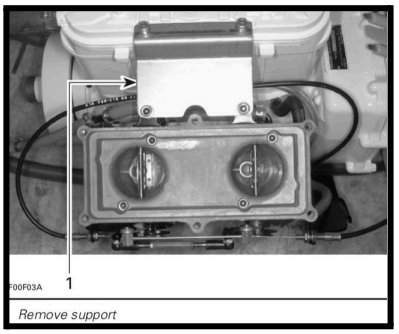

СБОРКА

Сборка по существу является обратной процедурой удаления. Однако обратите особое внимание на следующее.
ВНИМАНИЕ Не изменяйте систему впуска воздуха, это повлияет на газовоздушную смесь.
7, КОРПУС ПЛАМЕГАСИТЕЛЯ Нанесите Loctite 515 на сопрягаемые поверхности корпуса пламегасителя. Нанесите Loctite 242 (синий) на винты 10 и затяните с моментом 10 Нм.
5, ПЛАМЕГАСИТЕЛЬ Проверьте состояние пламегасителя. При необходимости замените или очистите.
ПРЕДУПРЕЖДЕНИЕ Не эксплуатируйте судно без пламегасителя.
Установите пламегаситель тиснением вверх.
9, ПРОКЛАДКА Проверьте состояние прокладки. Убедитесь что правильно установили прокладку.

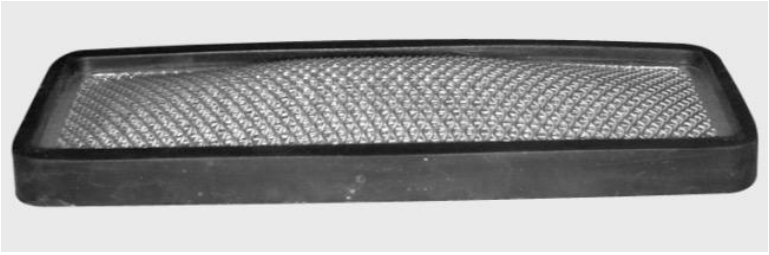

05 ТОПЛИВНАЯ СИСТЕМА
04 КАРБЮРАТОРЫ

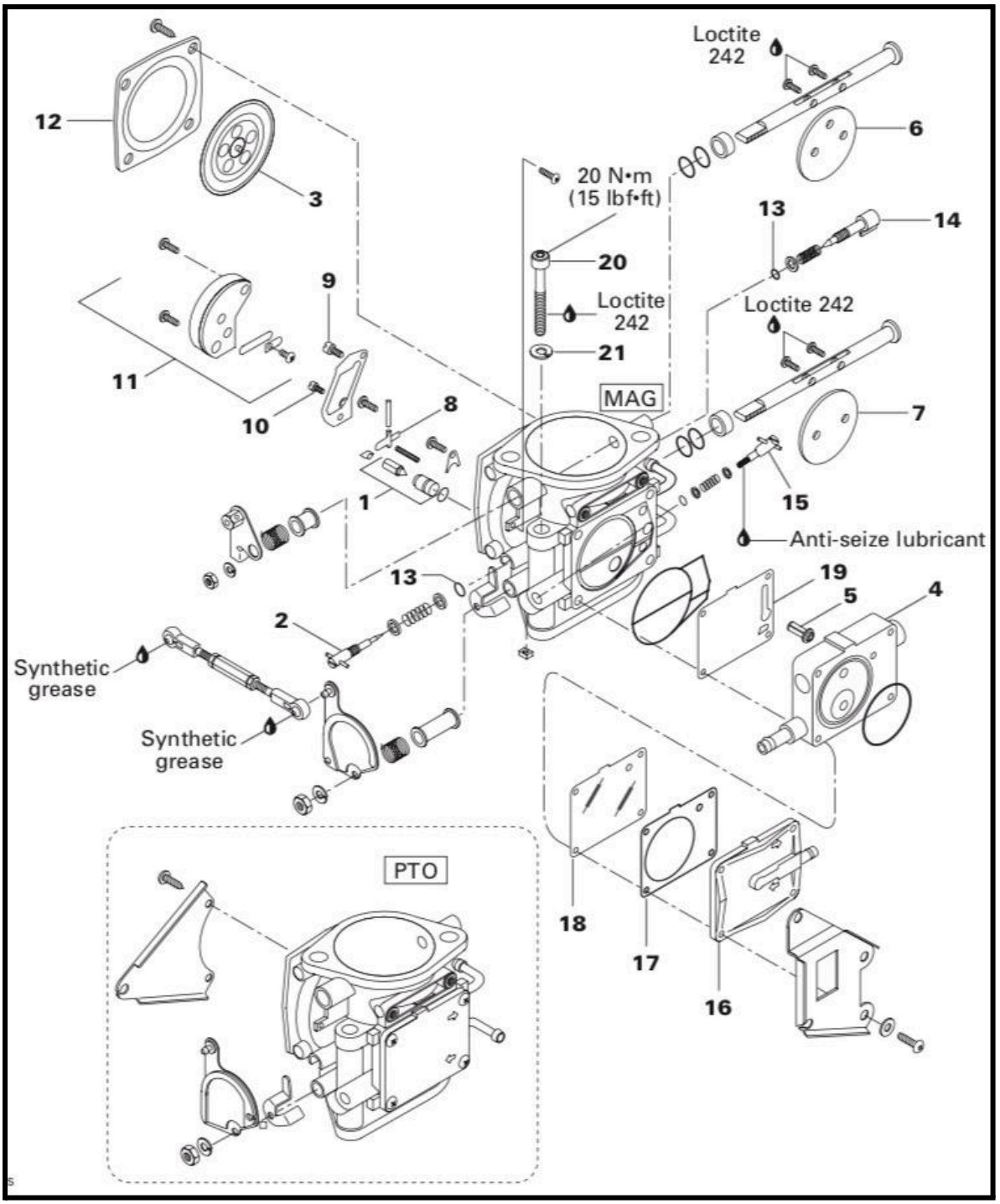

ОБЩИЕ СВЕДЕНИЯ

На следующем рисунке показано, какая часть карбюратора начинает функционировать на разных этапах открытия дроссельной заслонки.

СНЯТИЕ

Для снятия карбюратора (-ов) с двигателя, действуйте следующим образом:
Снимите крышку воздухозаборника. См. ВОЗДУХОЗАБОРНИК 05-03.
Поверните топливный клапан в положение ВЫКЛ. Отключите вакуумный шланг. Отсоединить шланг подачи топлива от топливного насоса. Отсоедините шланг обратки. Отсоедините тросики маслонасоса, воздушной и дроссельной заслонки. Выкрутите болты 20 со стопорными шайбами 21 удерживающие карбюраторы. Выньте карбюраторы.

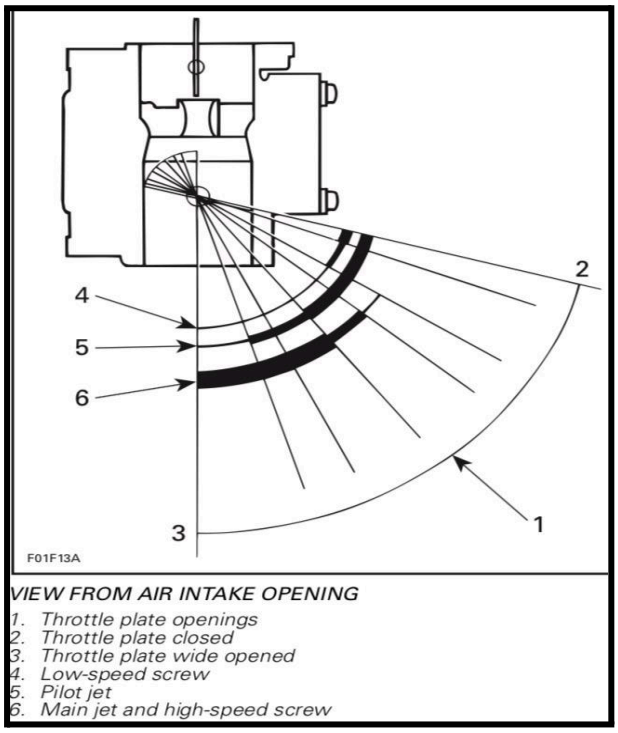

VIEW FROM AIR INTAKE OPENING
1. *Throttle plate openings*
2. *Throttle plate closed*
3. *Throttle plate wide opened*
4. *Low-speed screw*
5. *Pilot jet*
6. *Main jet and high-speed screw*

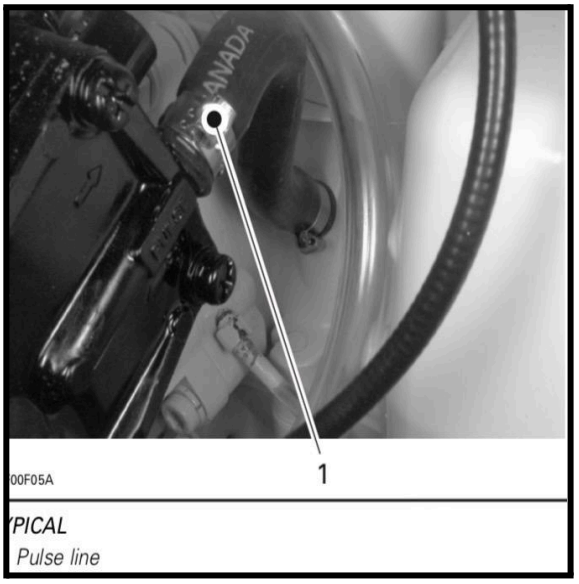

YPICAL
Pulse line

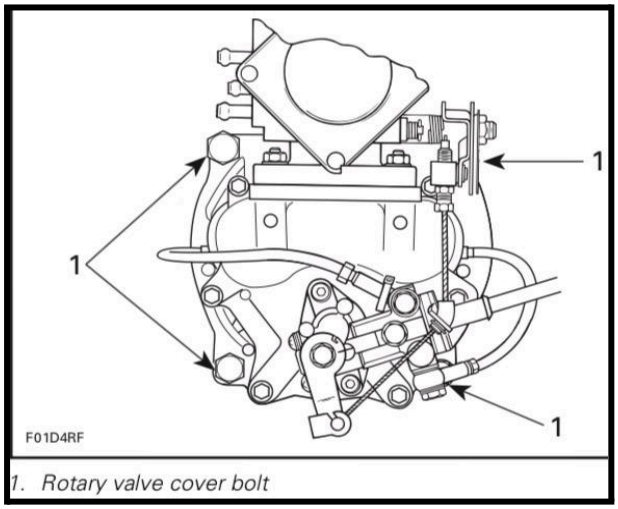

1. *Rotary valve cover bolt*

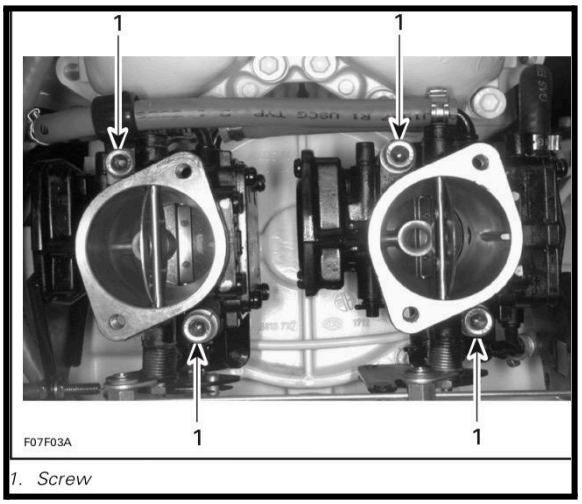

1. *Screw*

ОЧИСТКА

Перед разборкой весь карбюратор следует очистить растворителем и высушить сжатым воздухом.
ВНИМАНИЕ Будьте осторожны при очистке карбюратора, чтобы не удалить краску. Удаление краски заставит карбюратор ржаветь очень быстро. Перекрасьте, если необходимо.
Корпус карбюратора и жиклеры должны быть очищены карбклинером. Следуйте инструкциям производителя.
ПРЕДУПРЕЖДЕНИЕ Растворитель с низкой температурой вспышки, такой как бензин, лигроин, бензол и т.д., не должны использоваться, поскольку они являются легковоспламеняющимися и взрывоопасными.
ВНИМАНИЕ Мощный карбклинер может быть вреден для резиновых деталей, уплотнительных колец и т.д. Поэтому перед чисткой рекомендуется удалить эти детали.
Осмотрите уплотнительный кольца, диафрагму и прокладки.

РАЗБОРКА И ОСМОТР

Осмотрите детали на предмет коррозии (вал, дроссельная заслонка, пружины, винты, корпус обратного клапана и т.д.).
1, ИГОЛЬЧАТЫЙ КЛАПАН Осмотрите конец игольчатого клапана на образование канавки. При износе иглу и седло клапана необходимо заменить на соответствующий комплект..
2, ВИНТ НИЗКИХ ОБОРОТОВ Проверьте конец на образование канавки. При необходимости замените.
3, ДИАФРАГМА

ОПРЕССОВКА ДИАФРАГМЫ НАСОСА

Используя насос- тестер (P / N295000114), выполните испытание следующим образом: установите насос- тестер на вакуумный штуцер и накачайте насосом 28 кПа. Диафрагма должна держать давление в течение 10 секунд. Если давление падает, замените диафрагму.

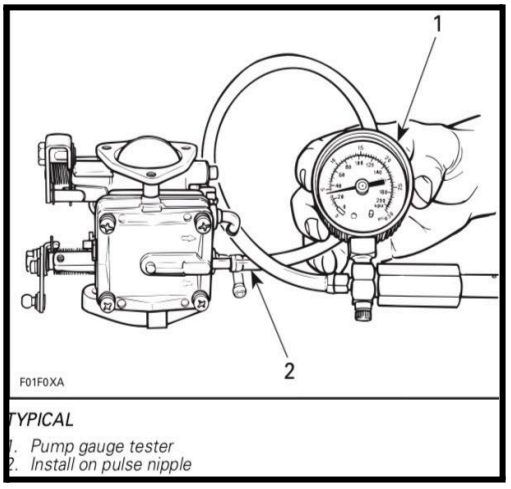

TYPICAL
1. Pump gauge tester
2. Install on pulse nipple

4,КОРПУС НАСОСА Проверьте работу клапана топливного насоса следующим образом: подсоедините чистую пластиковую трубку к входному штуцеру и попеременно делайте давление и вакуум ротом. Впускной клапан должен пропускать под давлением и держать под вакуумом.

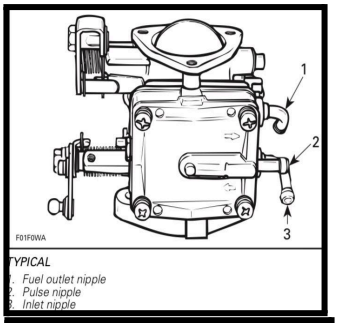

TYPICAL
1. Fuel outlet nipple
2. Pulse nipple
3. Inlet nipple

ПРЕДУПРЕЖДЕНИЕ Немного топлива может присутствовать в топливном насосе. Будьте осторожны, чтобы не проглотить топливо когда вакуумируете.

Повторите ту же процедуру с выходным штуцером. На этот раз клапан должен держать под давлением и пропускать под вакуумом.

Проверьте клапан. Рабочая зона насоса должна быть свободной от канавок, задиров или др.дефектов. При необходимости замените.

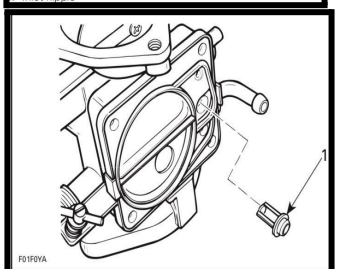

TYPICAL
1. Filter

5.ФИЛЬТР Чтобы проверить состояние фильтра, выполните следующие действия:

Снимите крышку насоса 16, прокладку 17, диафрагму 18, затем корпус насоса 4 и диафрагму 19. Снимите фильтр с корпуса карбюратора, затем очистите фильтр и тщательно продуйте сжатым воздухом (низким давлением). Замените фильтр, если он поврежден.

СБОРКА

При сборке насоса правильно располагайте компоненты. При необходимости обратитесь к иллюстрациям.

6,7, ВОЗДУШНАЯ И ДРОССЕЛЬНАЯ ЗАСЛОНКИ После установки пластины на вал закройте заслонку так, чтобы пластина отцентровалась в карбюраторе. Установите и плотно затяните винты.

ВНИМАНИЕ Перед установкой винтов всегда наносите Loctite 242 (синий) на резьбу винта.

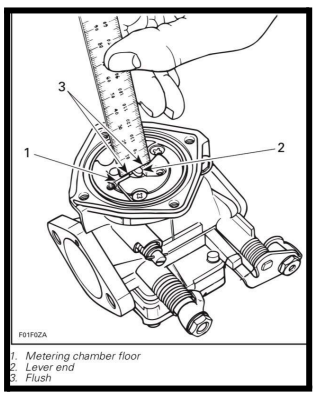

1. Metering chamber floor
2. Lever end
3. Flush

8, РЫЧАГ ИГОЛЬЧАТОГО КЛАПАНА Закругленный конец рычага игольчатого клапана должен быть заподлицо с окружающей дозирующей камерой, а не с корпусом. Поместите конец линейки на рычаг, чтобы проверить настройку. Чтобы отрегулировать, слегка согните рычаг, чтобы изменить его высоту.

ВНИМАНИЕ При регулировке рычага не гните его так, чтобы он давил на иглу. Это может повредить седло клапана/иглу.

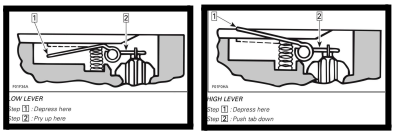

Тест давления сброса

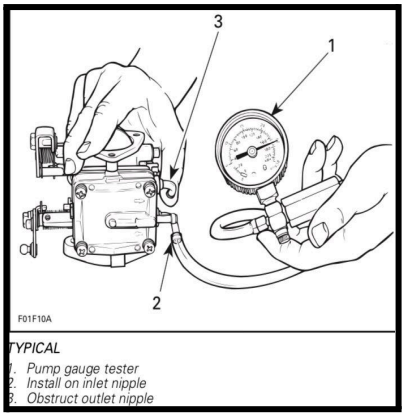

TYPICAL
1. Pump gauge tester
2. Install on inlet nipple
3. Obstruct outlet nipple

Действуйте следующим образом: Устанавливайте насос- тестер на входной топливный штуцер. Заткните выходной штуцер пальцем. Накачайте насосом давление до тех пор, пока давление на впускном патрубке не достигнет фактического (непосредственно перед резким падением давления).
Обратитесь к таблице за значением давления (PSI): в в зависимости от размера игольчатого клапана и комбинации пружин.
ПРИМЕЧАНИЕ. Опрессовка должно выполняться три раза для получения правильного показания.
Если давление сброса не соответствует спецификации, проверьте регулировку рычага иглы. При необходимости замените пружину.
ВНИМАНИЕ Не растягивайте и не отрезайте пружину.

Valve Seat Diameter (mm)	Arm Spring Load (g)			
	51	65	80	115
1.2	29 ± 8	38 ± 10	48 ± 12	76 ± 15
1.5	17 ± 5	27 ± 8	33 ± 10	42 ± 12
2.0	11 ± 4	16 ± 5	21 ± 7	29 ± 8

ОПРЕССОВКА

Игольчатый клапан должен выдерживать давление 69 кПа в течение 30 секунд. В противном случае, удерживая карбюратор вверх дном, залейте масло через игольчатый клапан и подайте давление. Проверьте наличие пузырьков. Если они идут из под седла или уплотнительного кольца, то выходить они будут вокруг седла. При необходимости подтянуть. Если пузырьки все еще просачивается, удалите иглу и седло и замените уплотнительное кольцо. Если пузырьки идут из иглы, замените иглу и седло.

9,10, ГЛАВНЫЙ ЖИКЛЕР И ЖИКЛЕР ХОЛОСТОГО ХОДА
Оба жиклеры могут быть заменены. Различные размеры жиклеров доступны для разных условий температуры и высоты. Всегда проверяйте состояние свечей зажигания при работе с жиклерами. Состояние свечей зажигания дает хорошую информацию о качестве смеси.
ВНИМАНИЕ Регулировка зависит от температуры окружающей среды и высоты над уровнем моря. Всегда проверяйте состояние свечей зажигания для правильной смеси.
ПРИМЕЧАНИЕ. Чтобы добраться до жиклеров, необходимо снять корпус клапана.

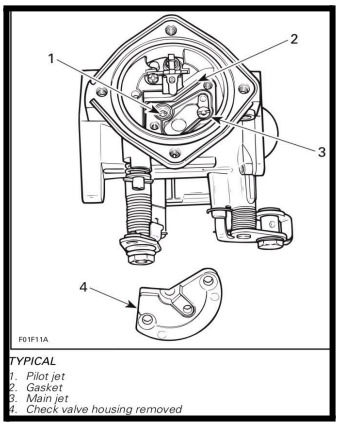

TYPICAL
1. Pilot jet
2. Gasket
3. Main jet
4. Check valve housing removed

11, ОБРАТНЫЙ КЛАПАН Обратный клапан необходим, если возникает обратное давление в карбюраторе. Это предотвратит возврат топлива в нижнюю часть карбюратора. Проверьте обратный клапан, он должен быть свободным от ямок, канавок, или др.дефектов. При необходимости замените.
ПРИМЕЧАНИЕ. Перед установкой обратного клапана не забудьте

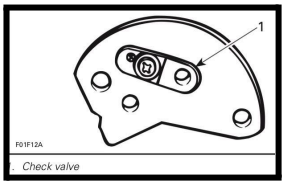

1. Check valve

установить прокладку.
3,12, ДИАФРАГМА И КРЫШКА Установите диафрагму со встроенным уплотнительным кольцом в карбюраторный паз. Убедитесь, что буртик крышки вставлен в выемку карбюратора.
13, УПЛОТНИТЕЛЬНОЕ КОЛЬЦО При установке уплотнительных колец на винты, нанесите немного BOMBARDIER LUBE (P / N 293 600 016), чтобы предотвратить прилипание.

МОНТАЖ

При установке обратите внимание на следующее: Установите карбюраторы с прокладками на крышку роторного клапана.
BN-38I и BN-40I КАРБЮРАТОРЫ.
Нанесите Loctite 242 (синий) на винты 20. Затем установите винты 20 со стопорными шайбами 21 и затяните с моментом до 20 Нм.

СИНХРОНИЗАЦИЯ ДВУХ КАРБЮРАТОРОВ.

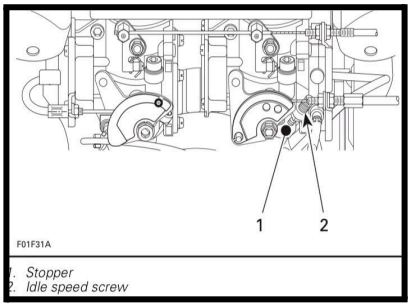

1. Stopper
2. Idle speed screw

На MAG карбюраторе винт регулировки холостого хода не должен касаться дроссельной заслонки, когда она закрыта. Ослабьте стопорные гайки и отрегулируйте соединительную планку с помощью регулировочной гайки. Убедитесь, что длина резьбы одинаковая на каждой стороне планки, а плоские поверхности обоих концов ориентированы в одну сторону. Затяните стопорные гайки с крутящим моментом 3 Нм.
ПРИМЕЧАНИЕ: Смажте соединительную планку с обоих концов синтетической смазкой (P / N 293 550 010).
Установите планку на рычаги дроссельных заслонок. Убедитесь, что обе пластины дроссельных заслонок все еще находятся в закрытом положении.
ПРИМЕЧАНИЕ. Установка планки заканчивается нанесением меток на планку, рядом с рычагом дроссельной заслонки PTO карбюратора, чтобы облегчить настройку, если она будет выполняться на судне.

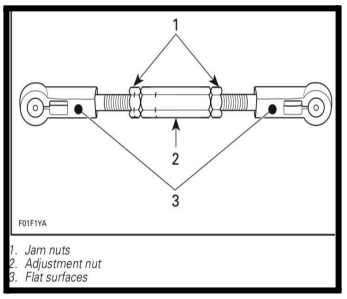

1. Jam nuts
2. Adjustment nut
3. Flat surfaces

ВНИМАНИЕ Пластины дроссельных заслонок должны открываться одновременно, иначе это вызовет вибрацию двигателя и/или детонацию.
ТОПЛИВНЫЕ ЛИНИИ И ХОМУТЫ ДЛЯ ШЛАНГОВ Если концы шлангов топливной магистрали повреждены, отрежьте поврежденный конец перед повторной установкой. Правильно установите хомуты.

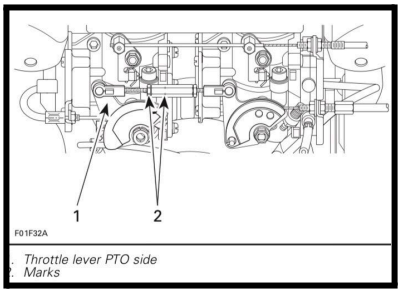

1. Throttle lever PTO side
2. Marks

ПРЕДУПРЕЖДЕНИЕ Убедитесь, что в топливной системе нет утечки.
Для опрессовка см. ТОПЛИВНАЯ СИСТЕМА 05-02.

РЕГУЛИРОВКА

ТРОСИК ДРОССЕЛЬНОЙ ЗАСЛОНКИ Смажьте тросик смазкой BOMBARDIER LUBE. Ручка газа должна свободно перемещаться, с одинаковым усилием, не вызывая зацепов или др.затруднений. А так же, рубашка тросика не должна выгибатся в крайних положениях. Убедитесь, что дроссельная заслонка полностью открыта в положении полного газа.

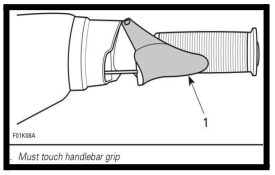

В этом положении ограничитель хода дроссельной заслонки почти соприкасается (0,5 мм) с корпусом карбюратора.
ПРЕДУПРЕЖДЕНИЕ Неправильная настройка тросика приведет к его деформации и/или повреждению кронштейна или рычага дроссельной заслонки на руле.
Для регулировки ослабьте стопорную гайку, затем поворачивайте регулировочную гайку.
ПРЕДУПРЕЖДЕНИЕ Удостоверьтесь, что регулятор холостого хода контактирует с рычагом дроссельной заслонки при полностью отпущенной ручке газа. После регулировки дроссельной заслонки всегда выполняйте настройку масляного насоса. См. СИСТЕМА СМАЗКИ 06-03.
ВНИМАНИЕ Неправильная синхронизация масляного насоса с карбюраторами может привести к серьезному повреждению двигателя.
2, ВИНТ НИЗКИХ ОБОРОТОВ
ВНИМАНИЕ Не пытайтесь установить скорость холостого хода двигателя с помощью винта низких оборотов.

Watercraft model	HX	SP/GS/GSI/ GTS/GTI	SPX/XP/ GSX/GTX
Low speed screw (turn)	1-1/2	1-3/4	1

Затяните винт низких оборотов, пока не почувствуете сопротивление. Затем выкрутите его согласно таблице.
ПРИМЕЧАНИЕ. Вращая винт по часовой стрелке- обедняете смесь, а поворачивая винт против часовой стрелки- обогащаете.
Запустите и прогрейте двигатель.
ВНИМАНИЕ Если судно находится не в воде, двигатель должен охлаждаться с помощью садового шланга.
Убедитесь, что двигатель работает плавно на холостом ходу. Удостоверьтесь, что двигатель быстро реагирует на нажатие ручки газа. При необходимости отрегулируйте винт низких оборотов (± 1/4 оборота).
ПРИМЕЧАНИЕ. В двигателях с двойным карбюратором оба низкоскоростных винта должны регулироваться синхронно. Никогда не настраивайте винты более чем на 1/4 оборота за раз.

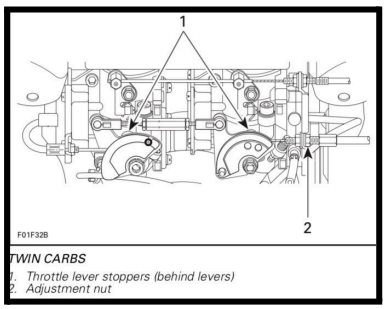

TWIN CARBS
1. Throttle lever stoppers (behind levers)
2. Adjustment nut

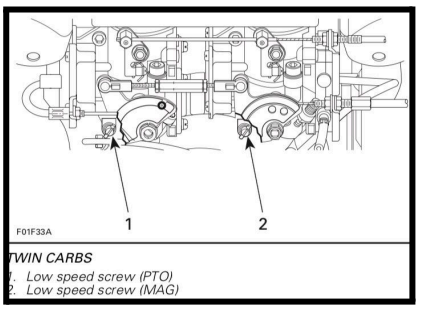

TWIN CARBS
1. Low speed screw (PTO)
2. Low speed screw (MAG)

14, ВИНТ ВЫСОКИХ ОБОРОТОВ Винт высоких оборотов уплотнён пластиковым колпачком, который позволяет регулировать по 1/4 оборота.
ПРИМЕЧАНИЕ. Вращая винт против часовой стрелки, вы обогащаете смесь, а поворачивая винт по часовой стрелке обедняете.
ВНИМАНИЕ Не пытайтесь отрегулировать винт высоких оборотов, удалив пластиковый колпачок.
15, ВИНТ ХОЛОСТОГО ХОДА Вращая винт по часовой стрелке, вы увеличиваете скорость холостого хода, а против часовой стрелки уменьшаете скорость холостого хода.
ПРИМЕЧАНИЕ. На двигателях с двумя карбюраторами имеется только один винт скорости холостого хода.
Подключите тахометр индукционного типа (P / N 295 000 100) на провод свечи зажигания с MAG стороны для измерения частоты вращения двигателя.
ПРИМЕЧАНИЕ. Чтобы настроить скорость холостого хода, установите пламегаситель и глушитель воздухозаборника. Запустите двигатель и доведите до нормальной рабочей температуры.
ПРЕДУПРЕЖДЕНИЕ Если судно находится не в воде, двигатель должен охлаждаться с помощью садового шланга. Поверните винт так, чтобы холостой ход был 1500 об/мин в воде или 3000 об/мин на суше.

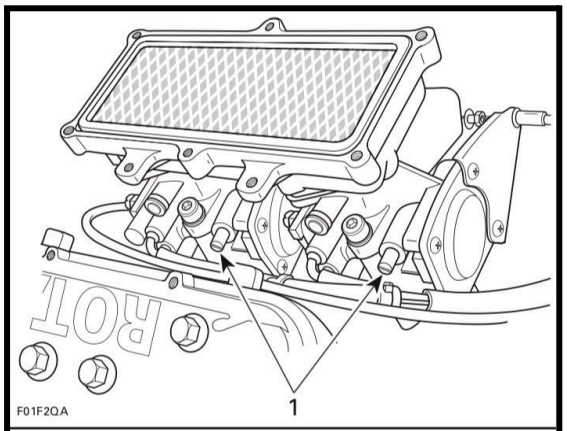

TYPICAL — TWIN CARBS
1. High speed screws

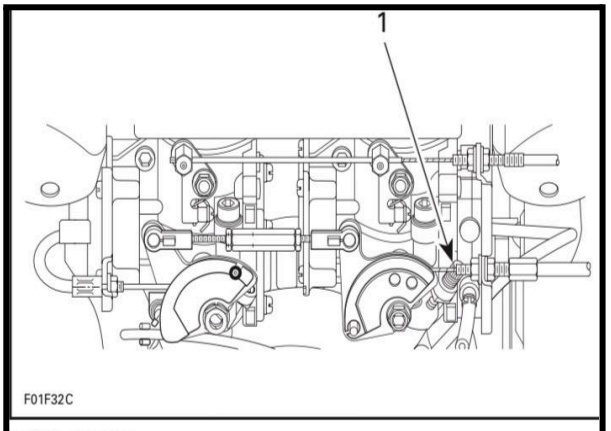

TWIN CARBS
1. Idle speed screw

06 СИСТЕМА СМАЗКИ
02 СИСТЕМА ВПРЫСКА МАСЛА

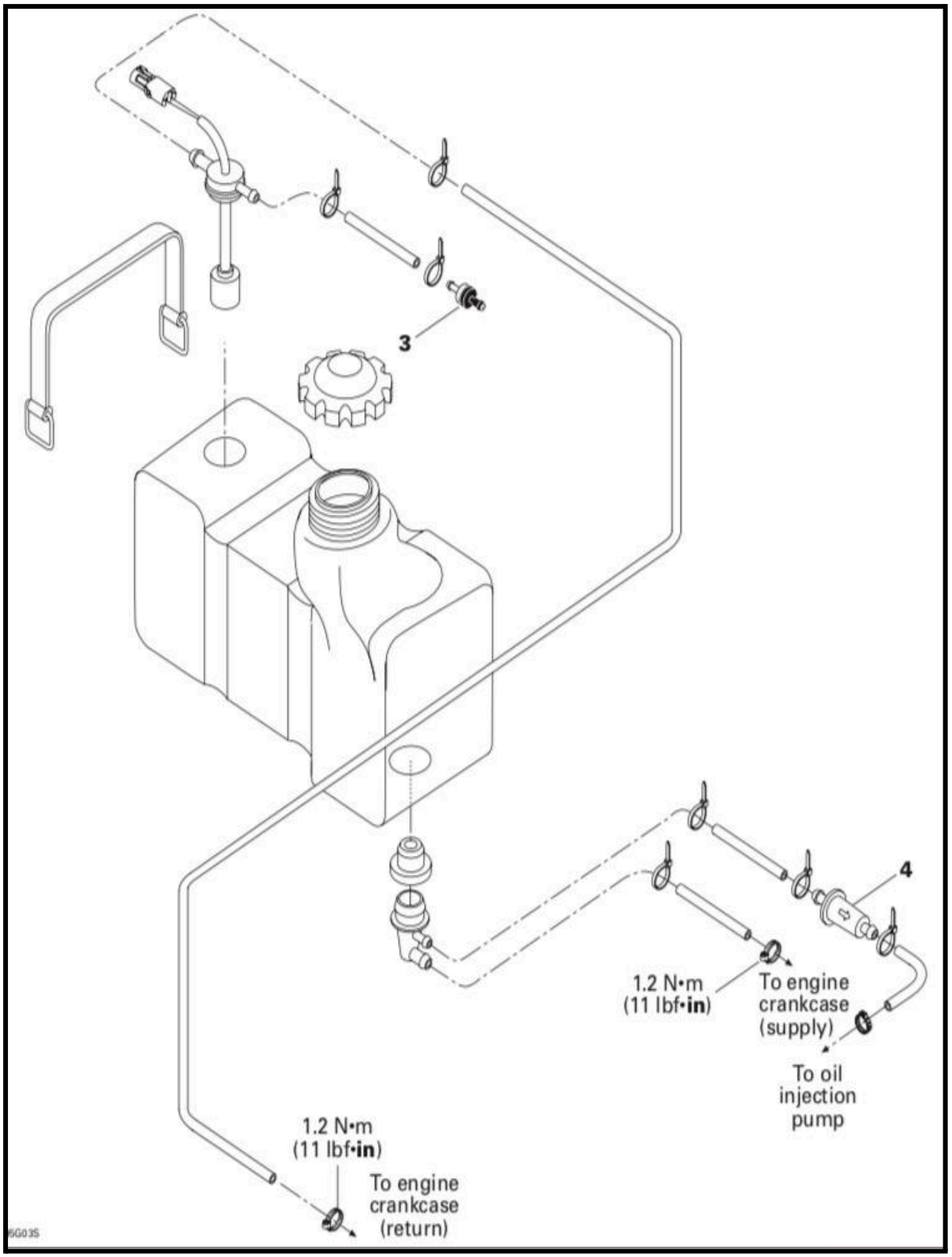

ОБЩИЕ СВЕДЕНИЯ

При ремонте системы впрыска масла всегда проверяйте наличие воды в резервуаре. Выполните также опрессовку системы впрыска масла.
3, ОБРАТНЫЙ КЛАПАН Чёрная сторона обратного клапана является выходом клапана. Это позволяет воздуху попасть в резервуар.
4, МАСЛЯНЫЙ ФИЛЬТР Масляный фильтр следует менять ежегодно.

ОПРЕССОВКА СИСТЕМЫ СМАЗКИ

ПРЕДУПРЕЖДЕНИЕ После каждого снятия или замены компонентов масляной системы, перед запуском двигателя, необходимо провести опрессовку. Убедитесь, что концы масляных шлангов не повреждены. Всегда отрезайте поврежденный конец перед повторной установкой.
Действуйте следующим образом: Заправьте масляный резервуар. Установите зажим на шланг подачи масла к валу роторного клапана. Установите зажим на шланг возврата масла от вала роторного клапана. Установите зажим на шланг подачи масла к насосу. Подключите насос- тестер (P / N 529 021 800), к обратному клапану вентиляции масляного бака.
ПРИМЕЧАНИЕ. Используйте насос, который включен в КОМПЛЕКТ ДЛЯ ОПРЕССОВКИ ДВИГАТЕЛЯ (P / N 295 500 352).
Опрессуйте масляную систему давлением до 21 кПа. Если давление не держит, найдите утечку и отремонтируйте/замените компонент утечки. Чтобы облегчить поиск утечки, распыляйте раствор мыльной воды на компоненты. Пузырьки укажут местонахождение утечки.
ПРИМЕЧАНИЕ. Система должна держать давление 21 кПа не менее 10 минут. Никогда не создавайте давление более 21 кПа.
ВНИМАНИЕ
Если обнаружена какая-либо утечка, не запускайте двигатель до ее устранения.
Снимите насос- тестер и зажимы.

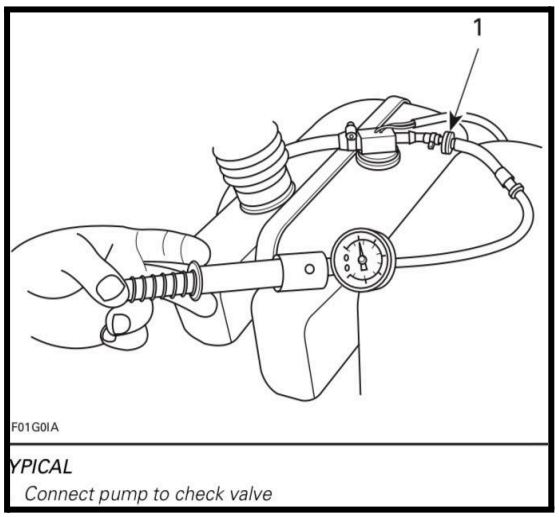

YPICAL
Connect pump to check valve

06 СИСТЕМА СМАЗКИ
03 МАСЛЯНЫЙ НАСОС

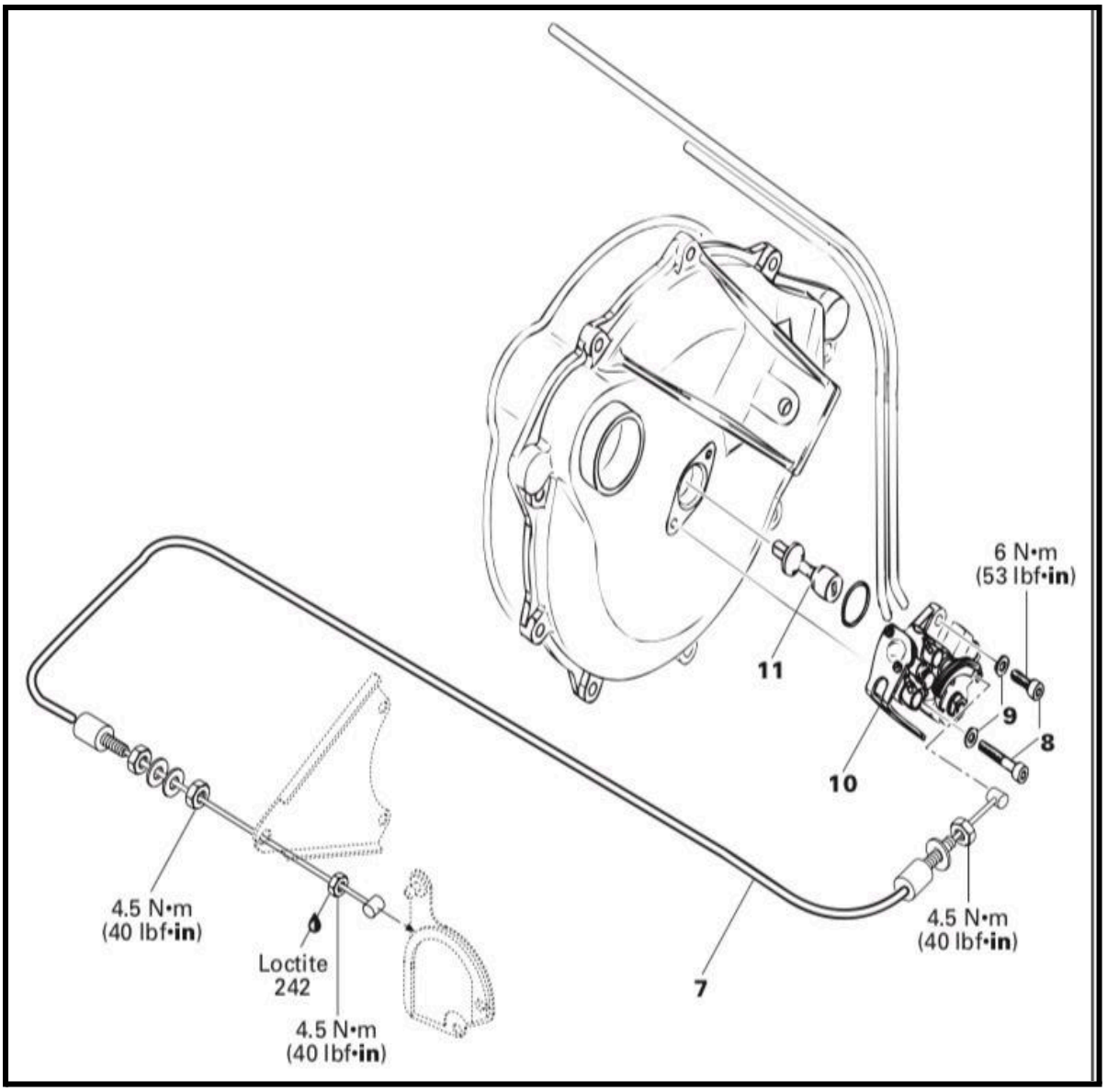

СНЯТИЕ

10, МАСЛЯНЫЙ НАСОС Отсоединить тросик от маслонасоса 7. Выверните два винта 8 с плоскими шайбами 9 удерживающий насос на крышке корпуса магнето. Вытяните насос и приводную втулку 11. Отсоедините масляные шланги от маслонасоса.

РАЗБОРКА

Если насос неисправен, его следует заменить новым.
ПРИМЕЧАНИЕ. Некоторые детали масляного насоса недоступны отдельно. Для насоса доступен комплект прокладок.

ОЧИСТКА

Удалите все уплотнения. Очистите металлические компоненты в растворителе.

СБОРКА

10,11, МАСЛЯНЫЙ НАСОС И ВАЛ Установите втулку 11 в конец коленчатого вала. Установите насос. Закрепите шайбами 9 и винтами 8 с усилием 3 Нм. Установите тросик насоса.

РЕГУЛИРОВКА

ВНИМАНИЕ Поскольку регулировка маслонасоса зависит от положения дроссельной заслонки, сначала выполните настройку тросика дроссельной заслонки.

ПРЕДВАРИТЕЛЬНАЯ СИНХРОНИЗАЦИЯ
ПРИМЕЧАНИЕ. Чтобы проверить синхронизацию насоса в качестве текущего обслуживания, см. «Окончательная синхронизация».
Убедитесь, что скорость холостого хода двигателя отрегулирована правильно.
Убедитесь, что заслонки карбюраторов находятся в закрытом положении.
ПРИМЕЧАНИЕ. Убедитесь, что карбюраторы правильно синхронизированы. При необходимости обратитесь к ТОПЛИВНАЯ СИСТЕМА 05-04.
ПРИМЕЧАНИЕ. Регулировочная гайка для тросика маслонасоса расположены на кронштейне PTO карбюратора.
Заведите и доведите двигатель до рабочей температуры.
ВНИМАНИЕ Если судно находится не в воде, двигатель должен охлаждаться с помощью садового шланга. Если в системе впрыска масла присутствуют воздушные пузырьки, перед эксплуатацией двигателя воздух надо удалить.
Отрегулируйте скорость холостого хода. См.

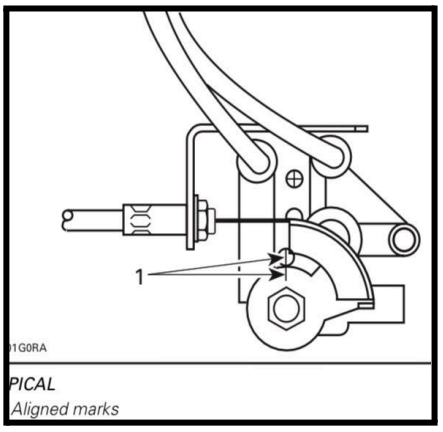

ТОПЛИВНАЯ СИСТЕМА 05-04. Остановите двигатель.

ФИНАЛЬНАЯ СИНХРОНИЗАЦИЯ

!!!Устраните свободный ход тросика дроссельной заслонки, нажимая ручку газа, пока не почувствуете небольшое сопротивление. В этом положении метки на корпусе насоса и рычаге должны совпадать.
ПРИМЕЧАНИЕ. Для облегчения этой проверки может использоваться зеркало.
При необходимости отрегулируйте тросик, чтобы совпали метки насоса. См. Приведенные иллюстрации. Затяните стопорную гайку и проверьте метки.
ВНИМАНИЕ Правильная настройка насоса впрыска масла очень важна. Любая задержка открытия насоса может привести к серьезному повреждению двигателя.

РАЗВОЗДУШИВАНИЕ

ВНИМАНИЕ Система впрыска масла должна быть развоздушена и проверена настройка до эксплуатации двигателя.
Убедитесь, что резервуар для масла заполнен. Расположите сухую тряпку ниже маслонасоса. Ослабьте отводный винт, чтобы масло могло течь. Продолжайте развоздушивать, пока весь воздух не выйдет от линий. Убедитесь, что в линии подачи масла не осталось пузырьков воздуха. Затяните винт. Вытрите пролив масла. Проверьте малые масляные линии между насосом и впускным коллектором. Они должны быть полные масла. Если нет, запустите двигатель на холостом ходу, удерживая рычаг насоса в полностью открытом положении. Не нажимайте ручку газа.
ВНИМАНИЕ Если судно находится не в воде, двигатель должен охлаждаться с помощью садового шланга.

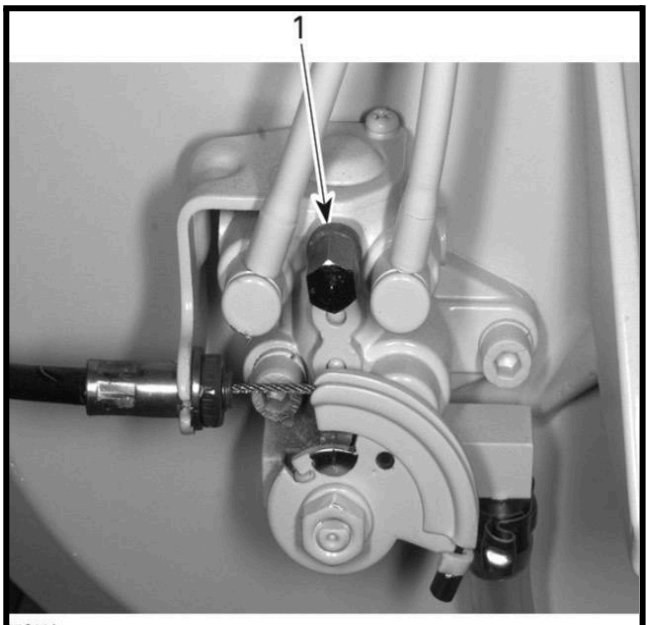

Bleed screw

ПРОВЕРКА РАБОТЫ МАСЛОНАСОСА

Проверка маслонасоса установленном на судне

ПРИМЕЧАНИЕ. Шланги подачи должны быть заполнены маслом. См. Процедуру. развоздушивания.
Запустите двигатель на холостом ходу, удерживая рычаг насоса в полностью открытом положении. Масло должно продвигаться в тонкие маслопроводы.
ПРИМЕЧАНИЕ. Двигатель должен иметь богатую смесь, неровно работать на холостом

ходу и испускать дым из выпускного отверстия.
Если нет, снимите насос и проверьте втулку на наличие дефектов, при необходимости замените. Испытайте насос, как описано ниже:
ПРИМЕЧАНИЕ. При нормальной работе уровень масла не должен падать в маленьких трубках. Если уровень падает, проверьте работу обратного клапана. При необходимости замените.

Проверка маслонасоса вне судна.

Масляный насос должен быть снят из судна.
Подсоедините шланг, наполненный маслом, к основному фитингу. Вставьте другой конец шланга в емкость с маслом. Используя шуруповёрт вращайте насос против часовой стрелки, вращайте вал насоса. Масло должно капать из форсунок в окнах крышки роторного клапана, пока удерживается рычаг насоса в полностью открытом положении. Для точного тестирования, каждую линию следует проверять отдельно, чтобы проверить точность дозировки. Чтобы получить точный результат скорости подачи масляного насоса, крутите его против часовой стрелки при 1500 об/мин в течение 30 секунд.
ПРИМЕЧАНИЕ. Для обеспечения точности испытаний масляные линии должны быть полностью заполнены перед началом испытания.
Сравните результаты с приведенной таблицей. Если масляный насос не соответствует спецификации, замените его.
ПРИМЕЧАНИЕ. Тест также можно выполнить при 3000 об/мин. Допустимые величины в таблице.

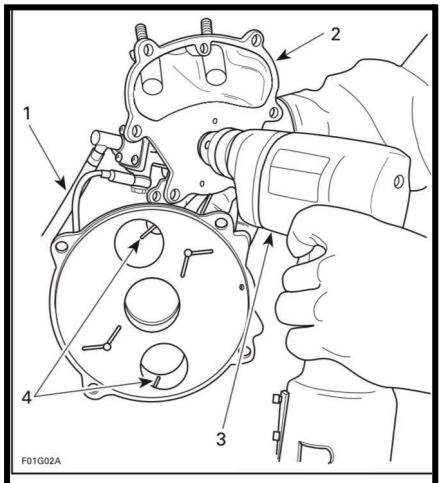

TYPICAL
1. *Supply oil line to an oil container*
2. *Hold lever in fully open position*
3. *Counterclockwise (reverse) rotating drill*
4. *Oil must drip here*

Engine	717/717D	787
Oil Pump Flow Rate at 1500 RPM (30 seconds)	1.24 – 1.51 mL (each port)	0.71 – 0.87ml (each port)