Кременчуцький фаховий коледж транспортної інфраструктури та технологій

Циклова комісія дисциплін професійної підготовки

ЗВІТ З ЛАБОРАТОРНИХ РОБІТ

з предмету
«Автоматичні гальма вагонів»

ЛР.273.3(4)В-1.00.___

Розробив(ла) студент(ка)
_____
_____

_____
_____

Перевірив викладач
_____ *Береговий М.В.*

2023

Лабораторна робота №1

Мета:

Обладнання, вузли та деталі:

Хід виконання роботи:

Зміст звіту:

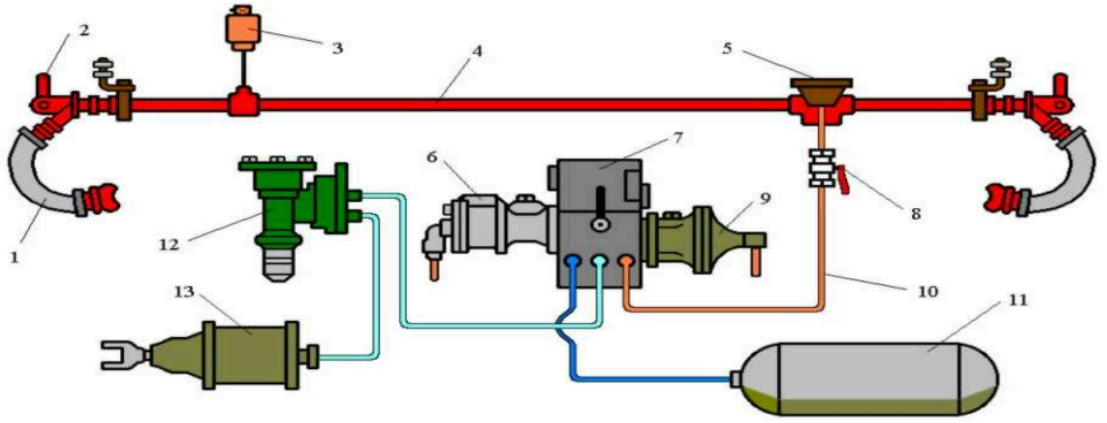

Рис. 2.21 Схема тормозного оборудования грузового вагона

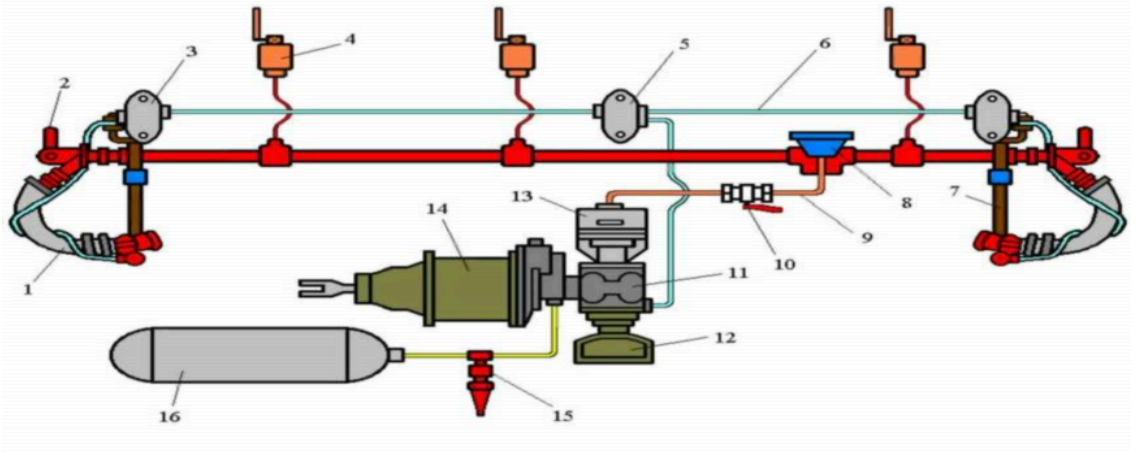

Рис. 2.20 Схема тормозного оборудования пассажирского вагона

Змін.	Лист	№ документу.	Підпис	Дата	ЛР. 273. 3В-1. 00. 01.

Виконав Перевірив Н. контр. Затв.	Береговий М.В.			Дослідження схеми розташування гальмівного обладнання на рухомому складі	Літера	Лист	Листів
					Н		
					КрФКТІТ		

Таблиця 1.1 – Характеристика гальмівного обладнання

Найменування	Умовний номер	Призначення

Лабораторна робота №2

Мета:

Обладнання, вузли та деталі:

Хід виконання роботи:

Зміст звіту:

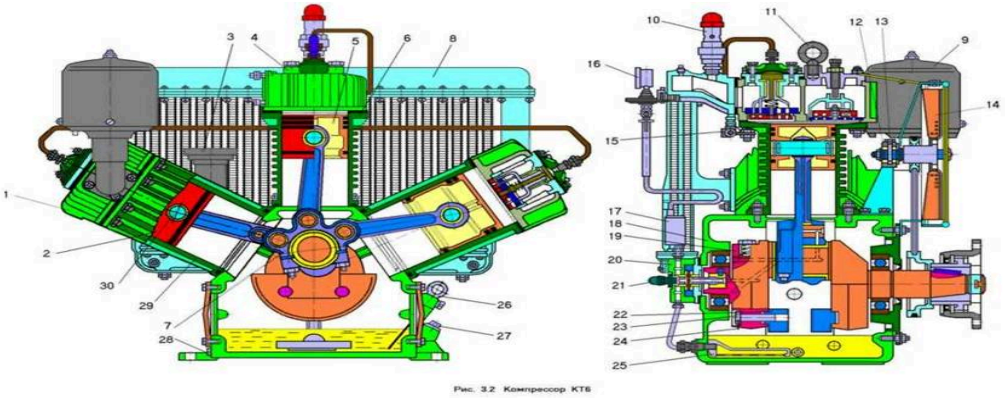

Рис. 3.2 Компрессор КТ6

Рис. 3.2. Компрессор КТ-6

1- клапанная коробка цилиндра низкого давления - ЦНД (первой ступени); 2- поршень ЦНД; 3- сапун; 4- клапанная коробка цилиндра высокого давления – ЦВД (второй ступени); 5- поршень ЦВД; 6- цилиндр высокого давления (ЦВД); 7- узел шатунов; 8- холодильник; 9- всасывающий воздушный фильтр; 10- предохранительный клапан; 11- рым-болт; 12- кронштейн вентилятора; 13- болт регулировки натяжения ремня вентилятора; 14- вентилятор; 15- тройник для присоединения трубопровода от регулятора давления; 16- манометр давления масла; 17- бачок для гашения пульсаций стрелки манометра; 18- корпус (картер); 19- коленчатый вал; 20- масляный насос; 21- редукционный клапан; 22- дополнительный балансир; 23- винт крепления дополнительного балансира; 24- шплинт; 25- масляный фильтр; 26- указатель уровня масла (щуп); 27- пробка для залива масла; 28- пробка для слива масла; 29- цилиндр низкого давления (ЦНД); 30- поршневой палец

Виконав				Розбирання, дослідження будови і складання вузлів компресора КТ6	Літера		Лист	Листів
Перевірив	Береговий М.В.					н		
					КрФКТІТ			
Н.контр.								
Затв.								

Лабораторна робота №3

Мета:

Обладнання, вузли та деталі:

Хід виконання роботи:

Зміст звіту:

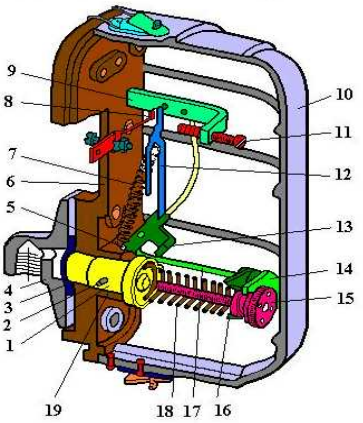

Рис.3.16а Регулятор давления АК -11Б

Виконав				Розбирання, дослідження будови, складання і регулювання регулятора тиску ум.№АК-11Б	Літера		Лист	Листів
Перевірив	Береговий М.В.					Н		
					КрФКТІТ			
Н.контр.								
Затв.								

Лабораторна робота №4

Мета:

Обладнання, вузли та деталі:

Хід виконання роботи:

Зміст звіту:

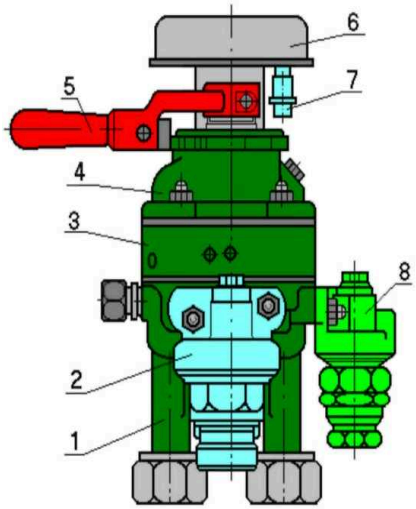

Рис 4.1 Поездной кран машиниста усл. № 395

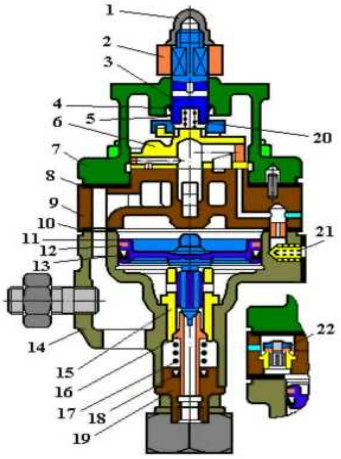

Рис. 4.2а Поездной кран машиниста усл. № 395-000-2

Виконав				Розбирання, дослідження будови і складання крана машиніста ум.№394(395)	Літера		Лист	Листів
Перевірив	Береговий М.В.					н		
					КрФКТІТ			
Н.контр.								
Затв.								

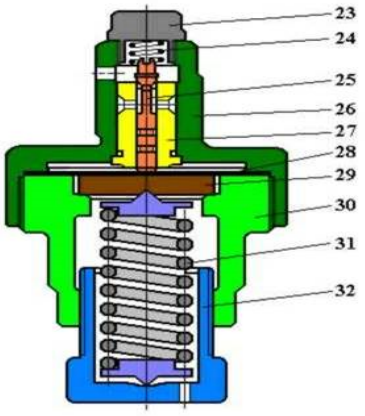

Рис. 4.2б Редуктор крана машиниста

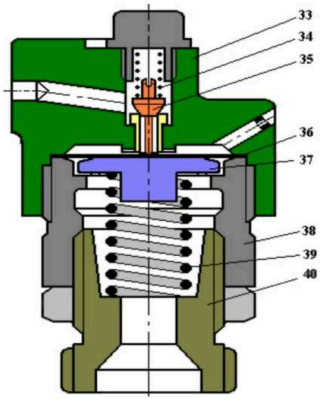

Рис. 4.2в Стабилизатор крана машиниста

Лабораторна робота №5

Мета:

Обладнання, вузли та деталі:

Хід виконання роботи:

Зміст звіту:

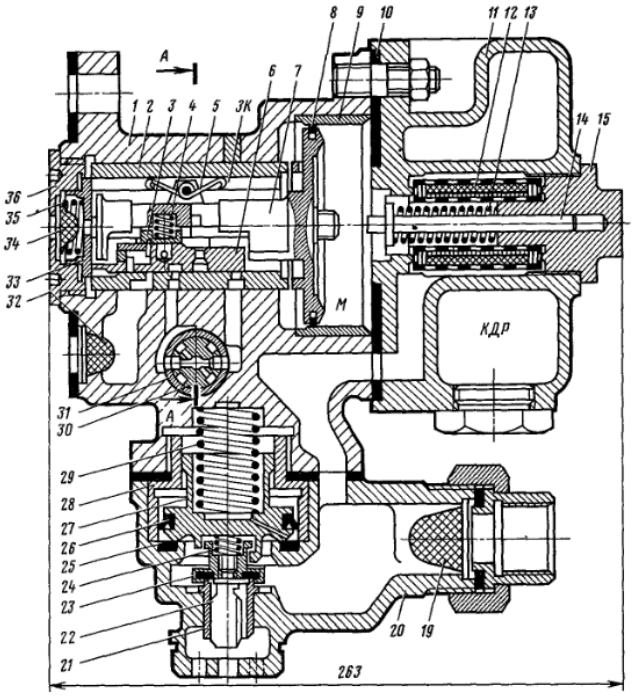

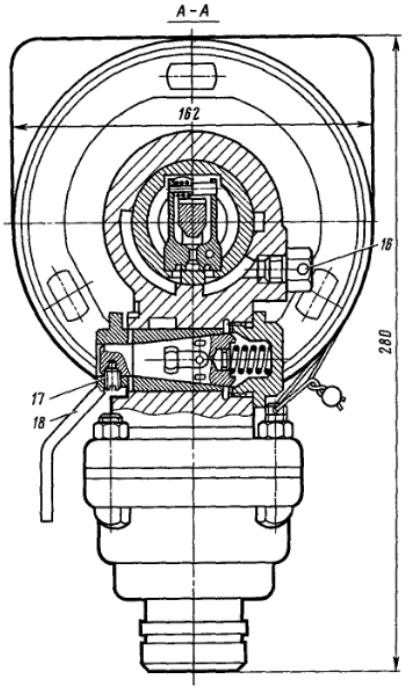

Виконав				Розбирання, дослідження будови і складання повітророзподільника ум.№292-001	Літера		Лист	Листів
Перевірив	Береговий М.В.					н		
					КрФКТІТ			
Н.контр.								
Затв.								

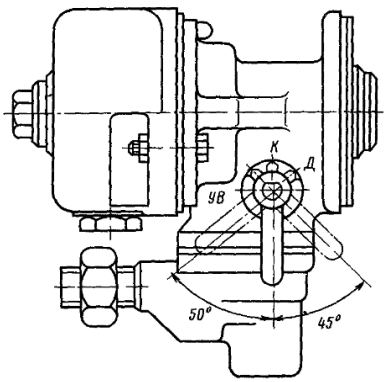
К
Д
УВ
50°
45°

Лабораторна робота №6

Мета:

Обладнання, вузли та деталі:

Хід виконання роботи:

Зміст звіту:

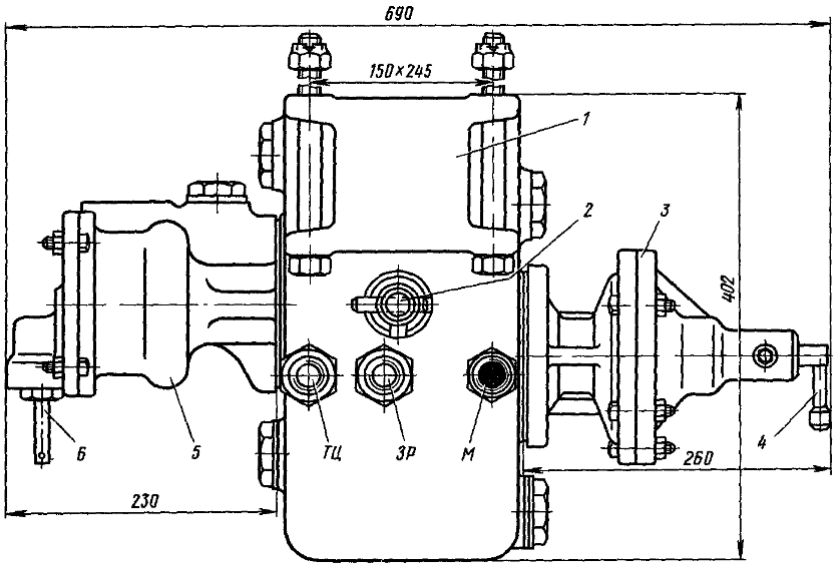

Виконав				Розбирання, дослідження будови і складання повітророзподільника ум.№483М	Літера		Лист	Листів
Перевірив	Береговий М.В.					н		
					КрФКТІТ			
Н.контр.								
Затв.								

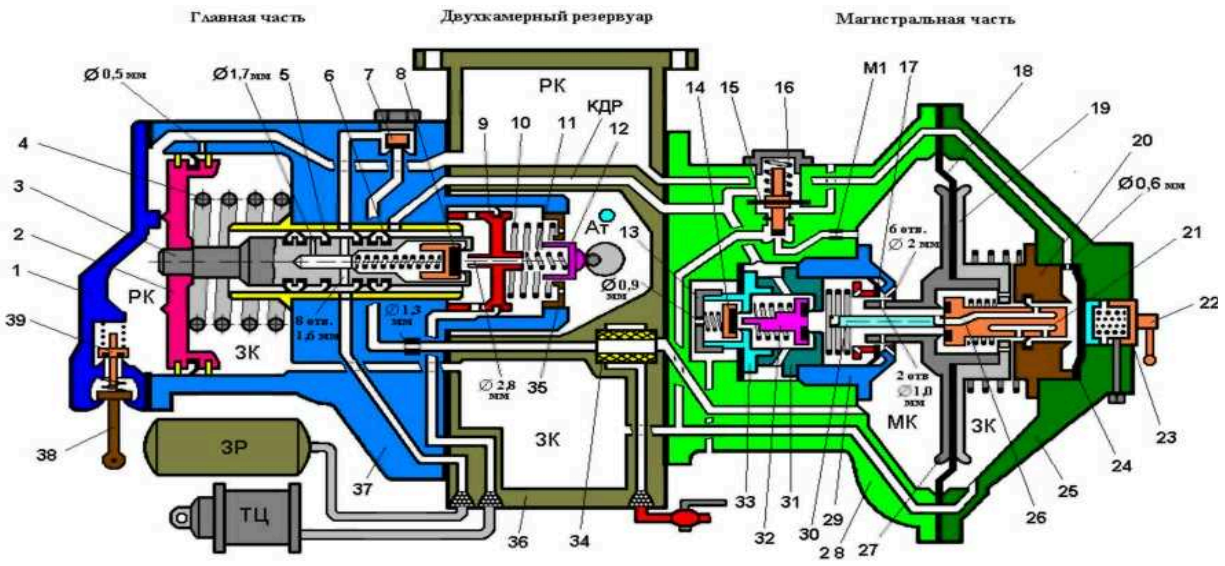

Рис. 5.4 Воздухораспределитель № 483 при зарядке

Лабораторна робота №7

Мета:

Обладнання, вузли та деталі:

Хід виконання роботи:

Зміст звіту:

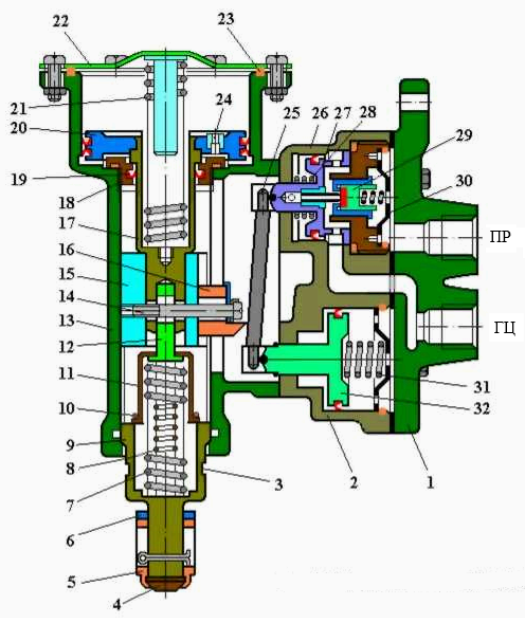

Виконав				Розбирання, дослідження будови і складання авторежиму	Літера		Лист	Листів
Перевірив	Береговий М.В.					Н		
					КрФКТІТ			
Н.контр.								
Затв.								

Змін.	Лист	№ документу.	Підпис	Дата

Лабораторна робота №8

Мета:

Обладнання, вузли та деталі:

Хід виконання роботи:

Зміст звіту:

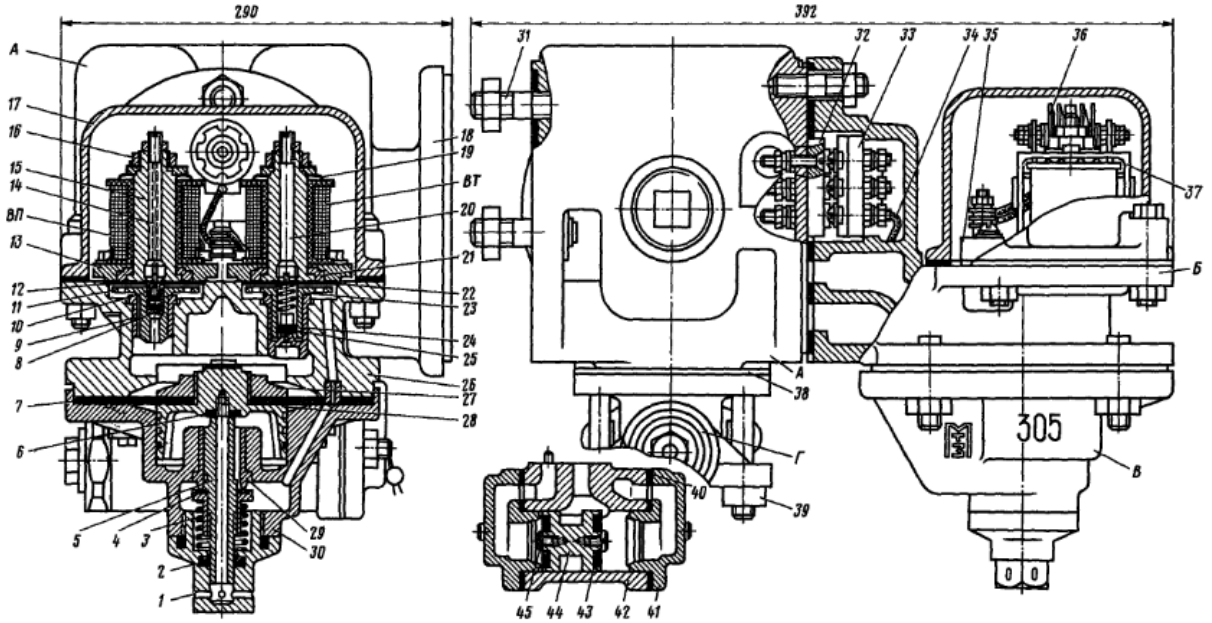

Змін.	Лист	№ документу.	Підпис	Дата	ЛР. 273. 3В-1. 00. 08.			
Виконав					Розбирання, дослідження будови і складання електроповітророзподільника. ум.№305-000	Літера	Лист	Листів
Перевірив		Береговий М.В.				Н		

					КрФКТІТ
Н.контр.					
Затв.					

Лабораторна робота №9

Мета:

Обладнання, вузли та деталі:

Хід виконання роботи:

Зміст звіту:

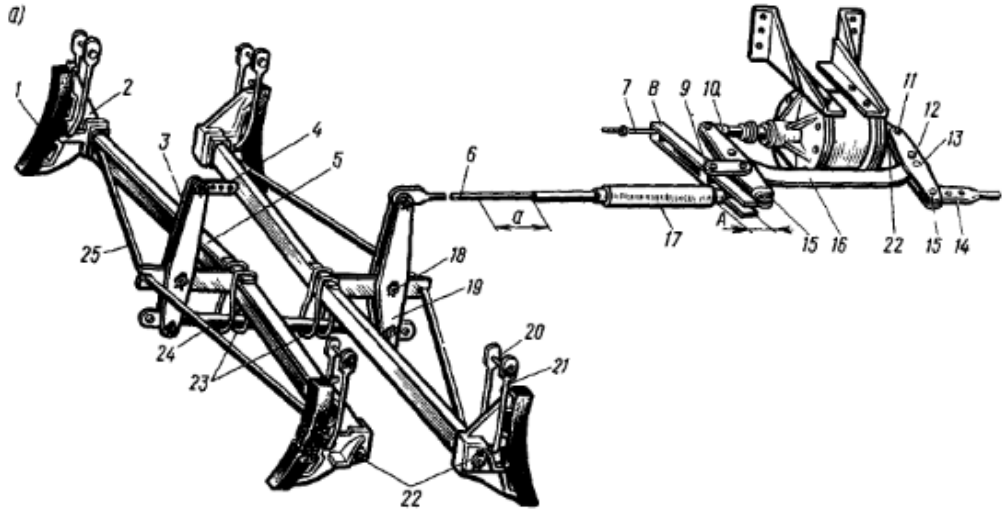

Виконав				Дослідження конструкції і принципу дії гальмівної важільної передачі	Літера		Лист	Листів
Перевірив	Береговий М.В.					н		
					КрФКТІТ			
Н.контр.								
Затв.								

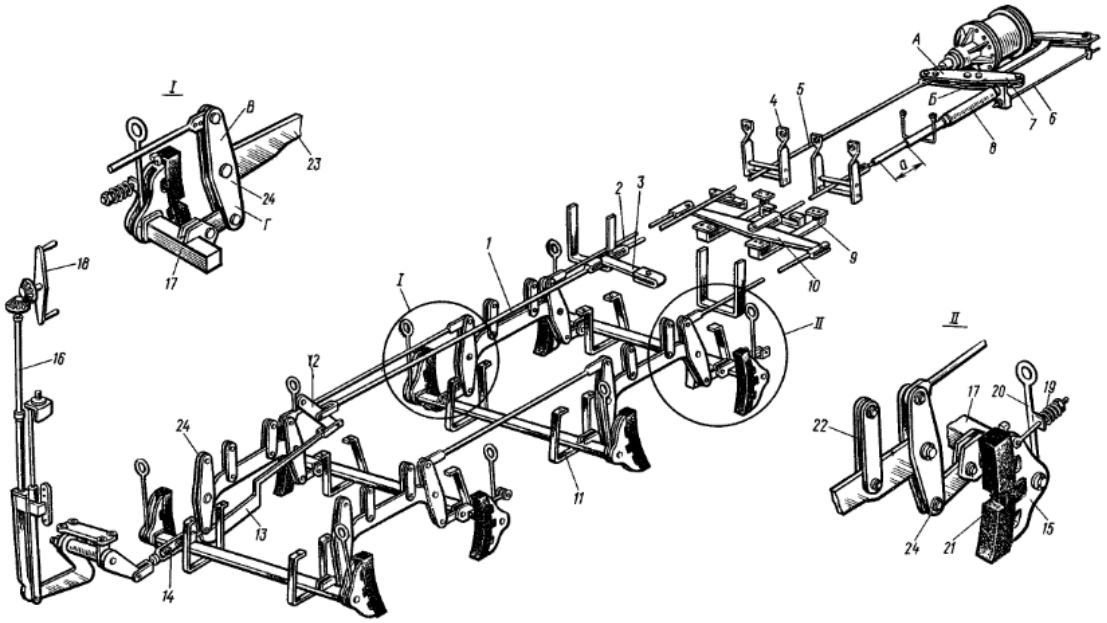
I
II
А
Б
В
Г
1
2
3
4
5
6
7
8
9
10
11
12
13
14
15
16
17
18
19
20
21
22
23
24

Лабораторна робота №10

Мета:

Обладнання, вузли та деталі:

Хід виконання роботи:

Зміст звіту:

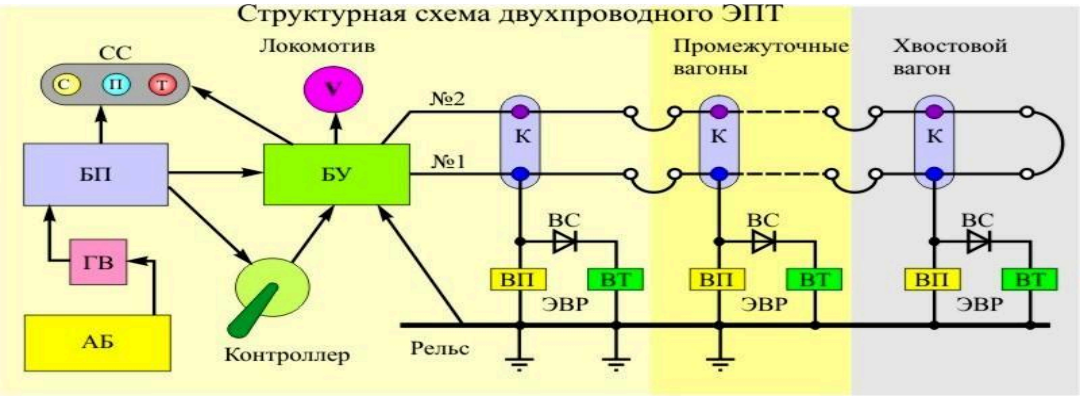

АБ - аккумуляторная батарея; ГВ - главный выключатель; БП - блок питания; СС - световой сигнализатор; БУ - блок управления; V- вольтметр; ЭВР - электровоздухораспределитель; ВП - вентиль перекрыши; ВТ - вентиль торможения; ВС - диод; К - клеммная коробка; №1 - рабочий провод; №2 - контрольный провод.

Виконав				Дослідження конструкції та принципу дії ЕПГ локомотива і вагона	Літера		Лист	Листів
Перевірив	Береговий М.В.					н		
					КрФКТІТ			
Н.контр.								
Затв.								

Принципиальная электрическая схема ЭПТ пассажирского поезда

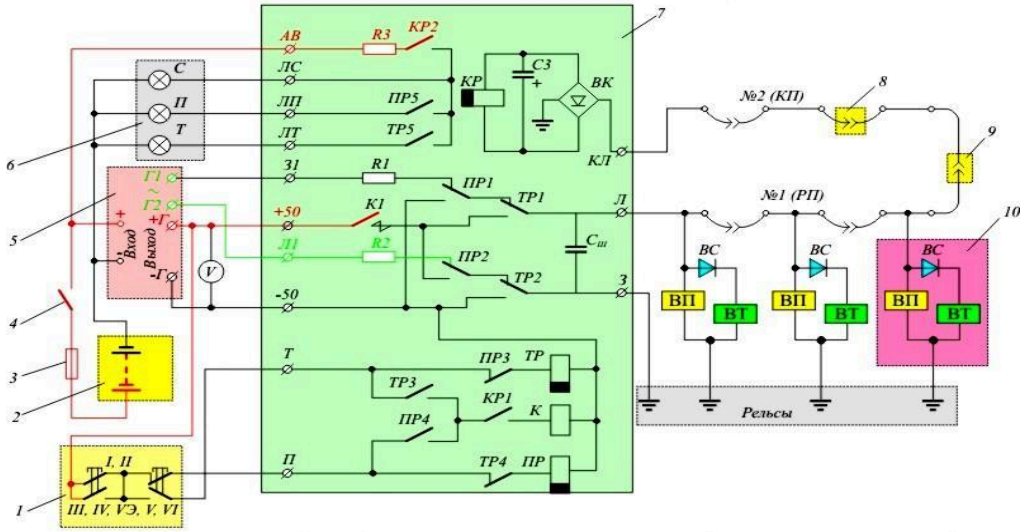

1 - контроллер; *2* - аккумуляторная батарея; *3* - предохранитель; *4* - главный выключатель; *5* - статический преобразователь (блок питания); *6* - световой сигнализатор; *7* - блок управления; *8* - междувагонное соединение; *9* - концевая подвеска; *10* - электровоздухораспределитель.

Лабораторна робота №11

Мета:

Обладнання, вузли та деталі:

Хід виконання роботи:

Зміст звіту:

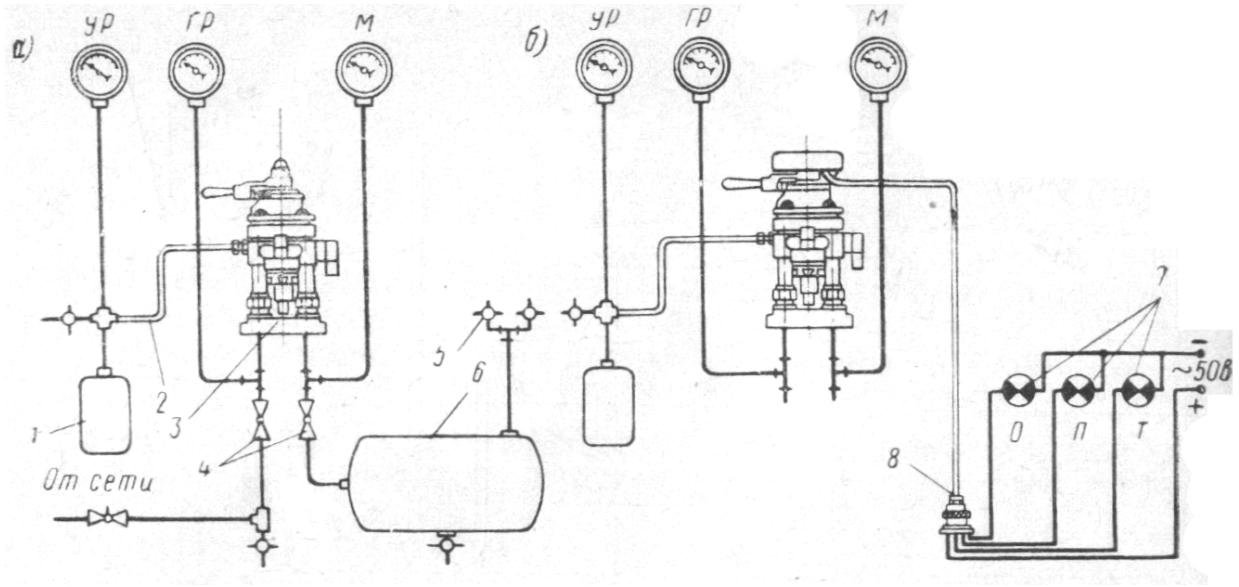

Виконав				Регулювання та випробування крана машиніста ум.№394	Літера		Лист	Листів
Перевірив	Береговий М.В.					н		
					КрФКТІТ			
Н.контр.								
Затв.								

Таблиця 11.1

Вид і метод випробування	Норма	Факт

Лабораторна робота №12

Мета:

Обладнання, вузли та деталі:

Хід виконання роботи:

Зміст звіту:

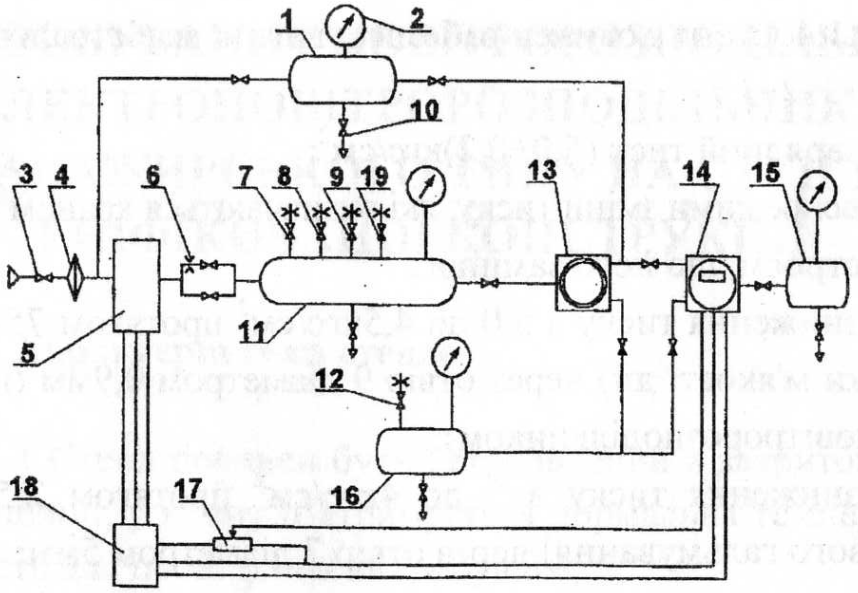

Виконав				Випробування повітророзподільника пасажирського типу ум.№292-001	Літера		Лист	Листів
Перевірив	Береговий М.В.					н		
					КрФКТІТ			
Н.контр.								
Затв.								

Таблиця 12.1

Вид і метод випробування	Норма	Факт

Лабораторна робота №13

Мета:

Обладнання, вузли та деталі:

Хід виконання роботи:

Зміст звіту:

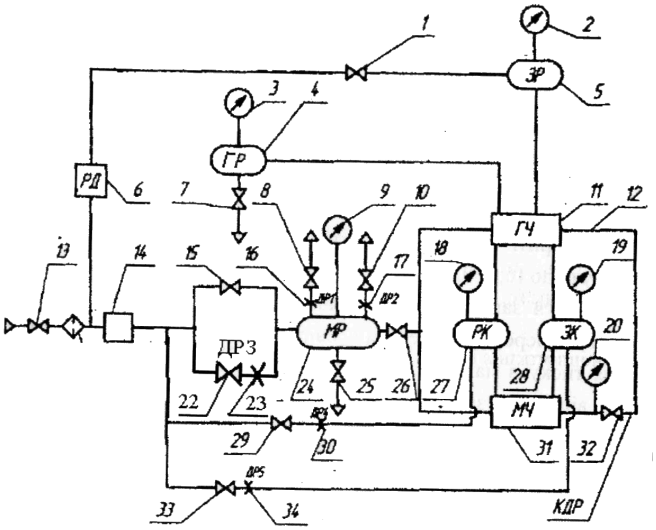

Виконав				Випробування повітророзподільника вантажного типу ум.№483М	Літера		Лист	Листів
Перевірив	Береговий М.В.					Н		
					КрФКТІТ			
Н.контр.								
Затв.								

Таблиця 13.1

Вид і метод випробування	Норма	Факт

Лабораторна робота №14

Мета:

Обладнання, вузли та деталі:

Хід виконання роботи:

Зміст звіту:

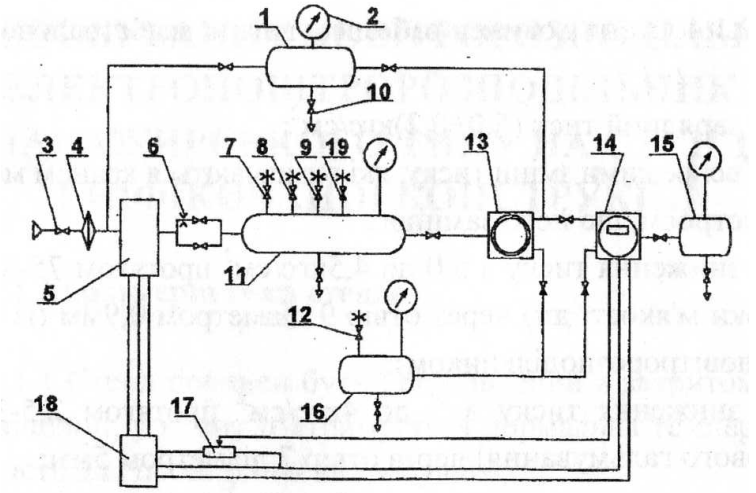

Виконав				Випробування електроповітророзподільника ум.№305-000	Літера		Лист	Листів
Перевірив	Береговий М.В.					н		
					КрФКТІТ			
Н.контр.								
Затв.								

Таблиця 14.1

Вид і метод випробування	Норма	Факт