https://www.ezzade.com

الاسم الشخصي:	مراقبة مستمرة 2 النشاط العلمي المستوى السادس	المملكة المغربية وزارة التربية الوطنية والتعليم الأولي والرياضة Ministère de l'Education Nationale ,du Préscolaire et des Sports
الاسم العائلي:		
النقطة:		

https://web.facebook.com/groups/grpdocs

1- اختر(ي) العبارة الصحيحة من بين العبارات المقترحة. (1,5ن)

يتكون الجهاز العصبي من الدماغ والنخاع الشوكي و	☐ القلب	☐ العضلة	☐ الأعصاب
الحركة الإرادية نشاط	☐ حركي	☐ عصبي	☐ انعكاسي
تتحكم الباحة الحركية اليمنى في حركات النصف	☐ الأيمن	☐ الأيسر	☐ السفلي

2- أتمم الجمل الآتية بما يناسب: (3ن)

- ..... هي الشعور بإحساسات متعددة ومختلفة،
- ..... هي القيام بحركات إرادية،
- ..... هي رد فعل لا إرادي.

3- اتمم الخطاطة التالية بالعبارات جانبه موضحا الأعضاء المتدخلة في التحركية اللاإرادية: مستجيب حركي- موصل حسي – مهيج - موصل حركي مركز عصبي – مستقبل حسي. (3ن)

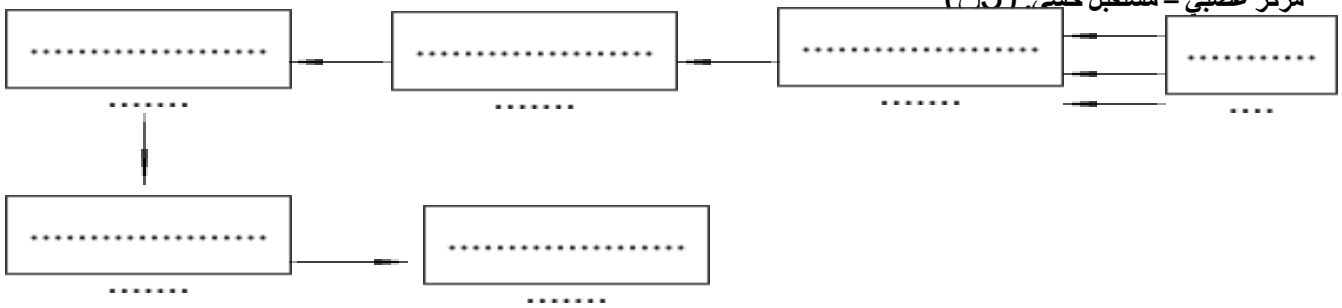
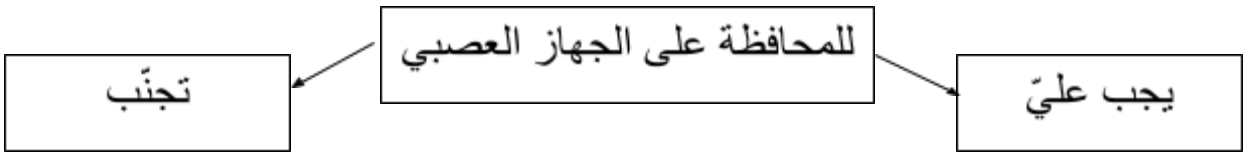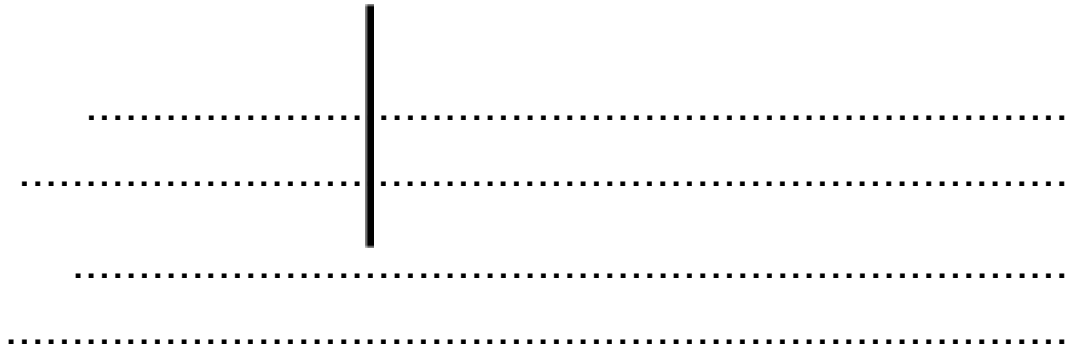
4- أتمم بما يناسب: (2,5ن)